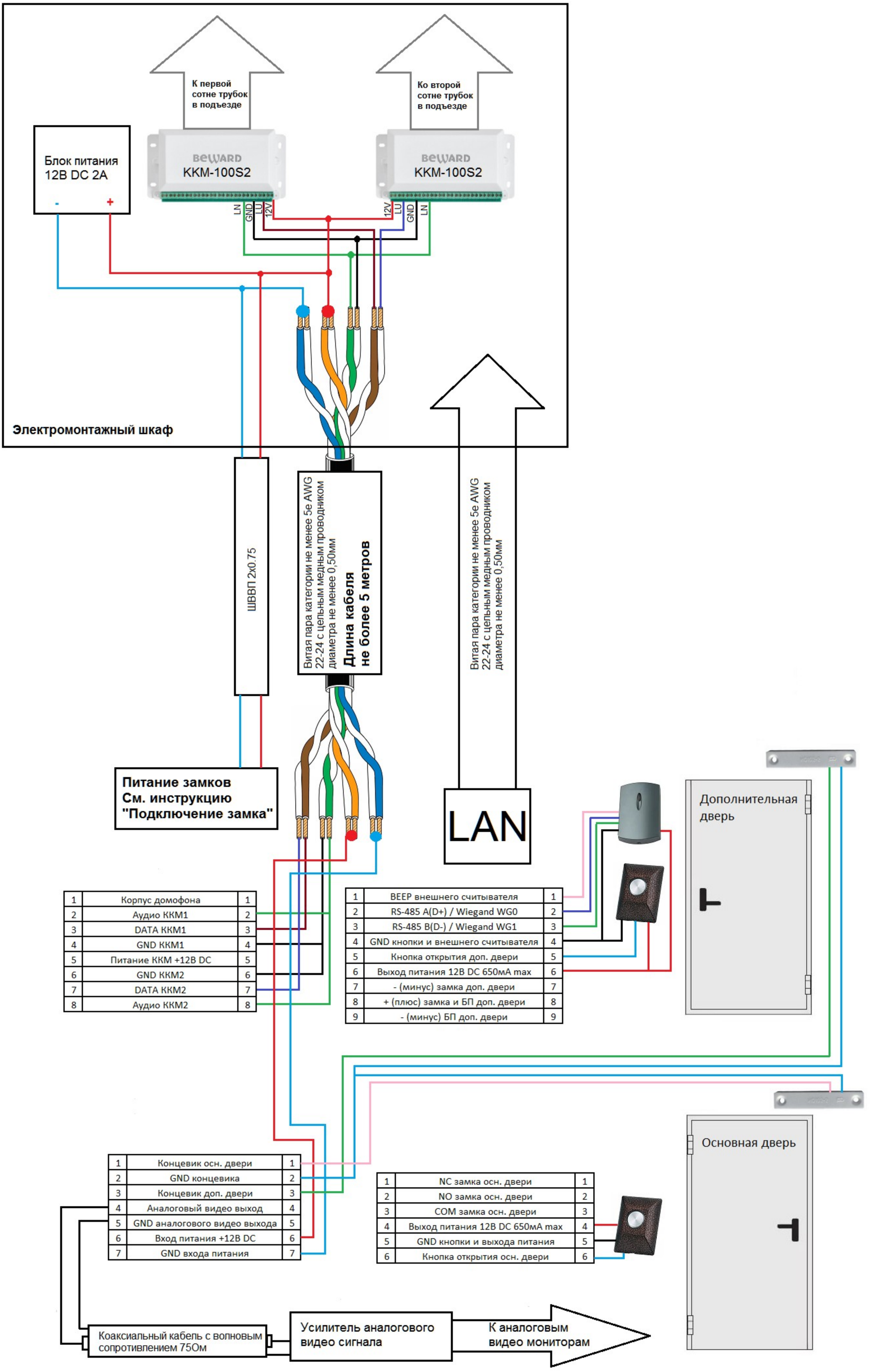# Схема подключения DKS151x4 DKS20211 (длина кабеля не более 5 метров)