HIKVISION

AX HYBRID PRO

Quick Start Guide

EN 50131-3:2009, EN 50131-10:2014
EN 50136-2:2013, EN 50136-1:2012+A1:2018
EN 50131-6:2017, EN 50131-1:2006+A1:2009+A2:2017+A3:2020
EN 50130-4:2011+A1:2014, EN 50130-5:2011
Security Grade 2, Environment Class II, SP4

ENGLISH

1 Appearance

1. Telephone Module Slot 2. Power Supply 3. Battery Terminal
4. Reset Button 5. WiFi Mode Switch* 6. SD Card Slot*
7. GPRS/4G Slot 8. Lid Opened Switch 9. LAN

*Note: WIFI mode and SD card slot are equipped according to the model.

2 Installation and Wiring

Note: Power down the control panel before wiring accessories and peripherals.

1-3. Mount the back case.
4. Fix the telephone module (sold separately) and wiring.
5. Fix the GPRS/4G module (sold separately).
6. Wire power supply and network.

① Power Supply Wiring
② Network Wiring
③ Peripherals Wiring:

Resistors for NO/NC/Single EOL/Double EOL: 1K, 2.2K, 4.7K, 5.6K, 6.8K, 8.2K
Triple EOL Wiring Method: Resistor of Tamper (RT): 1kΩ
Resistor of Alarm (RA): 1kΩ
Resistor of Fault/Masking (RF): 2.2kΩ

Detector Status	RT	RA	RF	Circuit Resistance
Tamper	Open	Close	Close	∞
Normal	Close	Close	Close	1KΩ
Alarm	Close	Open	Close	2KΩ
Fault	Close	Close	Open	3.2KΩ
Masking	Close	Open	Open	4.2KΩ
Short Circuit	End resistance of the entire circuit is 0Ω.			

④ Telephone Module Wiring

7. Close the case of the control panel.

Indicator

ⓐ Mobile ⓑ PSTN ⓒ System
ⓓ Act ⓔ Link ⓕ Power

Note: PGM is a programable trigger output. PGM1 and PGM2 are 200mA(max.) trigger outputs with +/- trigger. They can be set at either normally open or normally closed (optional, function varies according to the panel model). If the current draw on PGM1/PGM2 is to exceed the current output, we recommend using a relay as shown in above Figure.

3 Set Up

Set up via Web Client

For more activation methods, refer to the User Manual.

Default IP Address:
AP connection (Hotspot mode):192.168.8.1
Network cable connection: 192.0.0.64

1. Enter the device IP address in the web browser.
2. Create a password for admin account to activate the device.

Reset:

After the device is started, hold the reset button for 10 seconds to reset the device.

4 User Manual

Specification

Model	48 Series	64 Series
Tag	48	64
Keyfob	48	64
Keypad	4	8
Zones	48 (8 on-board zones, max 4 wired PIRCAM)	64 (8 on-board zones, max 8 wired PIRCAM)
Area	16	32
User	Installer: 1	
	Administrator: 1	
	Operator: 46	Operator: 62
SMS notification	Supports (with GPRS/3G/4G module)	
Onboard video clips	2	4
ARC protocol	ISAPI: Supports iVMS-4200 client software and web client	
	Cloud P2P: Supports cloud P2P privacy protocol	
	DC-09: ARC accessible (ADM-CID/SIA-DCS)	
	CSV-IP： Supports CSV-IP	
	ISUP： Supports ISUP 5.0	
Programming tools	Web/iVMS-4200/Hik-ProConnect/Keypad	
Firmware upgrade	Web/iVMS-4200/Hik-ProConnect	
Alarm output	48 (Including 2 on-board relay outputs)	64 (Including 2 on-board relay outputs)
Power Output	12 V, 1.5 A	
3/4G on board	Optional	
GPRS on board	Optional	
Wi-Fi	/	802.11b/g/n (2.4GHz)
Bus	1 Speed-X bus	
Sounder output	1 wired on-board sounder output	
Tamper-Proof	1 switch to detect removal from mounting	
	1 switch to detect front cover open	
Netowrk interface	1 RJ45 10M/100M Ethernet interface	
Power interface	100 to 240 VAC (On-board power transformer)	
Operation temperature	-10°C to 40°C	
Operation humidity	10% to 90%	
Shell material	Plastic	
Color	White	
Dimension(W×H×D)	261 mm × 199 mm × 86.4 mm	
Weight	996.5 g	997 g

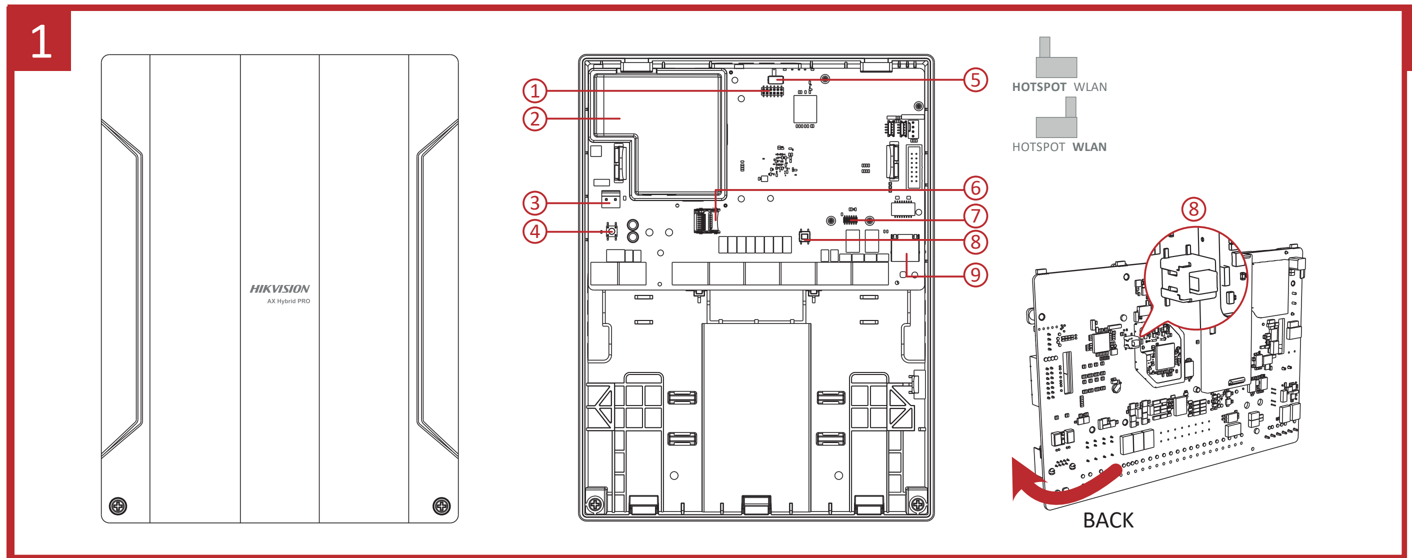
1
①
②
③
④
⑤
⑥
⑦
⑧
⑨
HOTSPOT WLAN
HOTSPOT WLAN
⑧
BACK

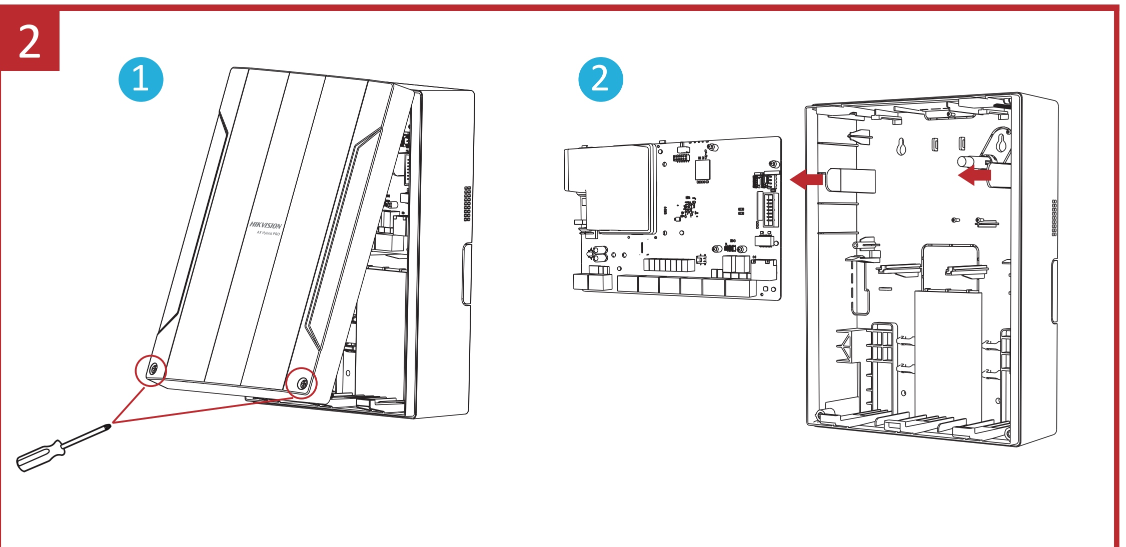

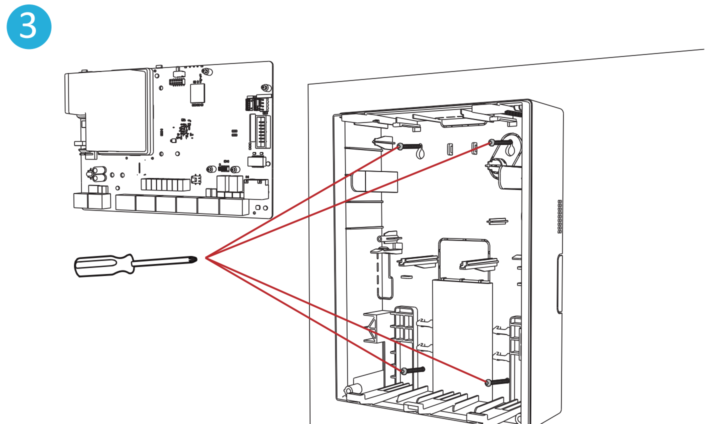

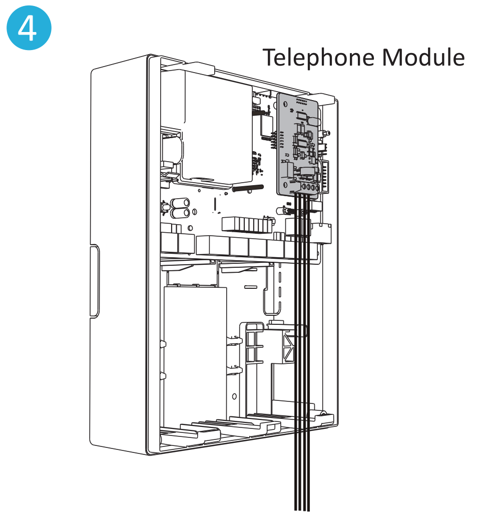
④
Telephone Module

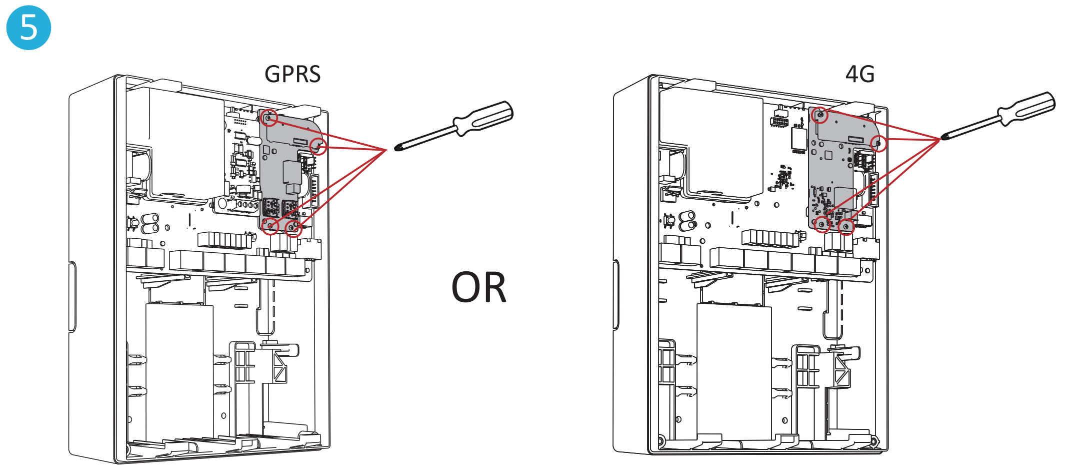

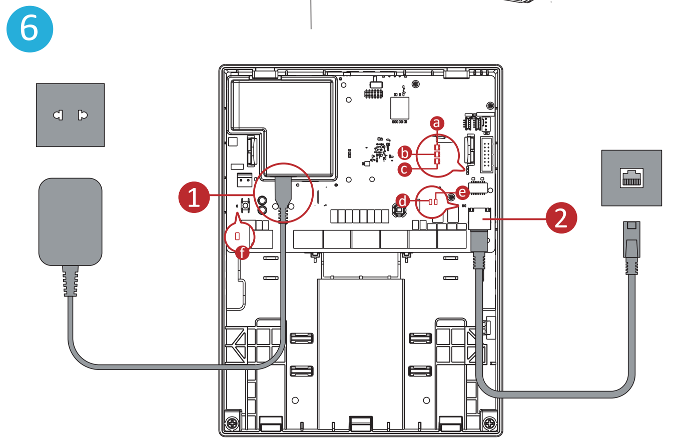

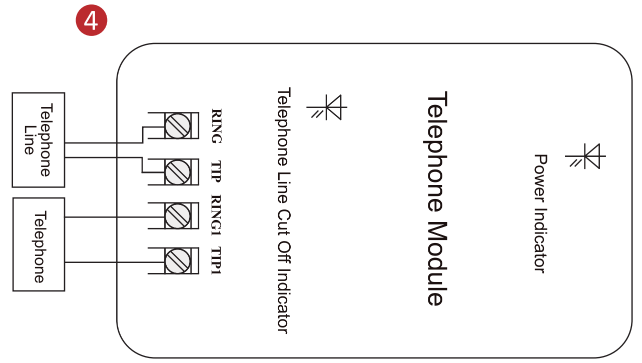
④
Telephone Line
Telephone
RING
TIP
RING1
TIP1
Telephone Line Cut Off Indicator
Telephone Module
Power Indicator

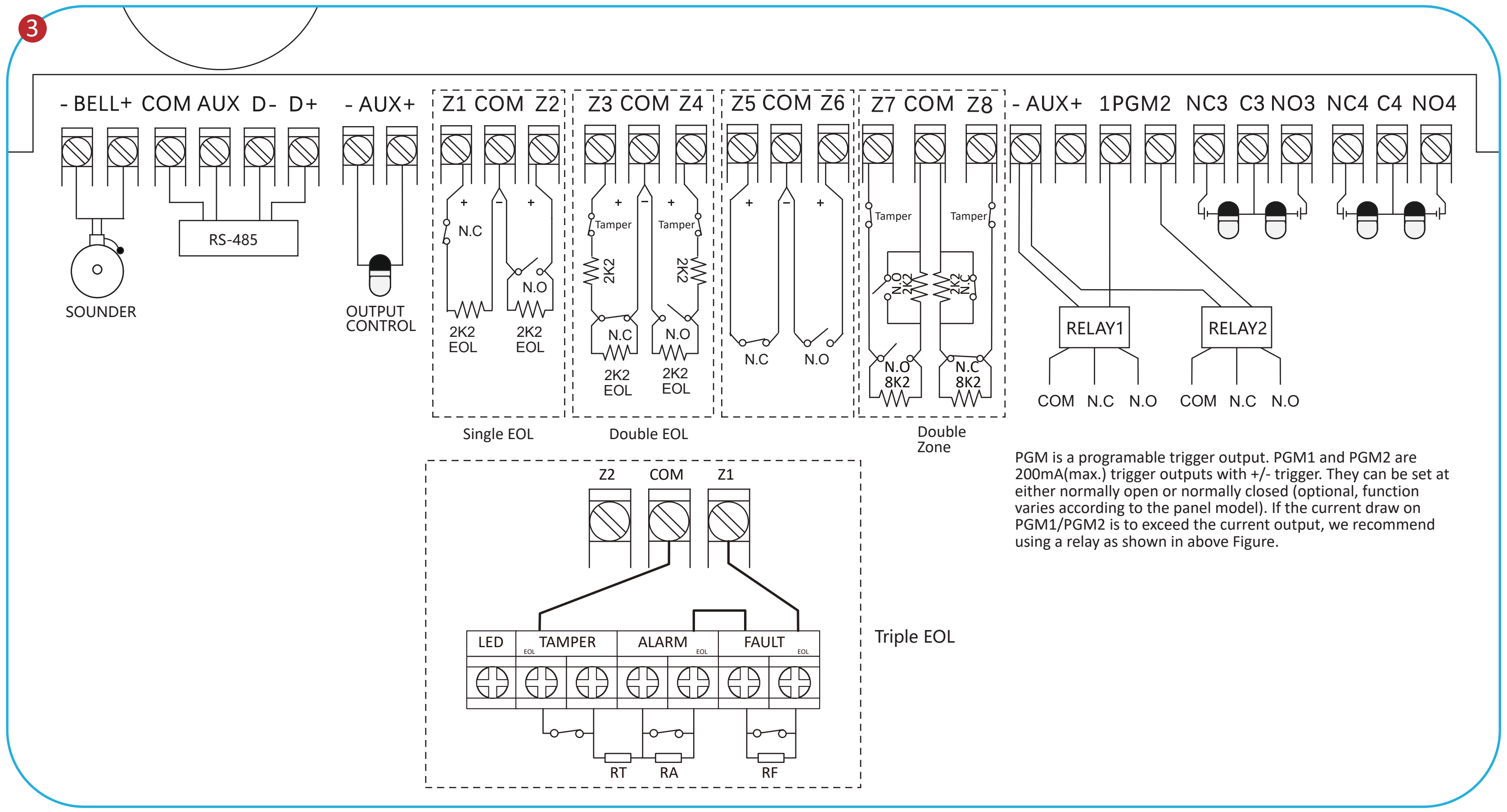
③
- BELL+ COM AUX D- D+
- AUX+
Z1 COM Z2
Z3 COM Z4
Z5 COM Z6
Z7 COM Z8
- AUX+ 1PGM2 NC3 C3 NO3 NC4 C4 NO4
SOUNDER
RS-485
OUTPUT CONTROL
N.C
N.O
2K2 EOL
2K2 EOL
Tamper
Tamper
2K2
2K2
N.C
N.O
2K2 EOL
2K2 EOL
N.C
N.O
Tamper
Tamper
N.O 2K2
2K2 N.C
N.O 8K2
N.C 8K2
RELAY1
RELAY2
COM N.C N.O
COM N.C N.O
Single EOL
Double EOL
Double Zone
Z2 COM Z1
LED
TAMPER
ALARM
FAULT
EOL
EOL
EOL
RT
RA
RF
Triple EOL

PGM is a programable trigger output. PGM1 and PGM2 are 200mA(max.) trigger outputs with +/- trigger. They can be set at either normally open or normally closed (optional, function varies according to the panel model). If the current draw on PGM1/PGM2 is to exceed the current output, we recommend using a relay as shown in above Figure.

4

Hangzhou Hikvision Digital Technology CO.,Ltd. No.555 Qianmo Road, Binjiang District, Hangzhou 310052, China

FRANÇAIS

1 Apparence

1. Emplacement du module téléphonique 2. Alimentation électrique
3. Borne de batterie 4. Bouton de réinitialisation
5. Commutateur de mode Wi-Fi* 6. Emplacement pour carte SD*
7. Emplacement GPRS/4G 8. Contact de capot ouvert 9. LAN

* Remarque : le mode Wi-Fi et la fente pour carte SD sont disponibles selon le modèle.

2 Installation et câblage

Remarque : mettez la centrale hors tension avant de câbler les accessoires et les périphériques.

1 à 3. Montez le boîtier arrière.
4. Fixez le module téléphonique (vendu séparément) et effectuez le câblage.
5. Fixez le module GPRS/4G (vendu séparément).
6. Câblez l'alimentation et le réseau.

❶ Câblage de l'alimentation électrique
❷ Câblage réseau
❸ Câblage des périphériques :
Résistances pour NO/NC/EDL simple/EDL double : 1 K, 2,2 K, 4,7 K, 5,6 K, 6,8 K, 8,2 K
Méthode de câblage EDL triple : Résistance antisabotage (RT) : 1 kΩ
Résistance d'alarme (RA) : 1 kΩ
Résistance de panne/masquage (RF) : 2,2 kΩ

État du détecteur	RT	RA	RF	Résistance du circuit
Antisabotage	Ouvert	Fermer	Fermer	∞
Normal	Fermer	Fermer	Fermer	1 kΩ
Alarme	Fermer	Ouvert	Fermer	2 kΩ
Panne	Fermer	Fermer	Ouvert	3,2 kΩ
Masquage	Fermer	Ouvert	Ouvert	4,2 kΩ
Court-circuit	La résistance d'extrémité du circuit entier est de 0 Ω.			

❹ Câblage du module téléphonique
7. Fermez le boîtier de la centrale.

Indicateur
ⓐ Mobile ⓑ PSTN ⓒ Système
ⓓ Activité ⓔ Liaison ⓕ Alimentation

Remarque : PGM est une sortie de déclenchement programmable. PGM1 et PGM2 sont des sorties de déclenchement de 200 mA (max.) avec déclenchement +/-. Ils peuvent être réglés sur normalement ouvert ou normalement fermé (en option, la fonction varie selon le modèle de panneau). Si la consommation de courant sur PGM1/PGM2 doit dépasser la sortie de courant, nous recommandons d'utiliser un relais comme indiqué sur la figure ci-dessus.

3 Configuration

Configuration avec le client Web

Pour plus de méthodes d'activation, reportez-vous au Manuel de l'utilisateur.

Adresse IP par défaut :
Connexion au point d'accès (mode Point d'accès) : 192.168.8.1
Connexion du câble réseau : 192.0.0.64

1. Saisissez l'adresse IP de l'appareil dans le navigateur Web.
2. Créez un mot de passe pour le compte admin afin d'activer l'appareil.

Réinitialisation :
Une fois l'appareil démarré, maintenez le bouton de réinitialisation enfoncé pendant 10 s pour le réinitialiser.

4 Manuel de l'utilisateur

Spécification

Modèle	Série 48	Série 64
Étiquette	48	64
Porte-clés	48	64
Pavé numérique	4	8
Zones	48 (8 zones intégrées, max. 4 PIRCAM filaires)	64 (8 zones intégrées, max. 8 PIRCAM filaires)
Zone	16	32
Utilisateur	Installateur : 1	
	Administrateur : 1	
	Opérateur : 46	Opérateur : 62
Notification par SMS	Prise en charge (avec le module GPRS/3G/4G)	
Clips vidéo intégrés	2	4
Protocole ARC	ISAPI : prise en charge du logiciel client iVMS-4200 et du client web	
	P2P cloud : prise en charge du protocole de confidentialité du P2P cloud	
	DC-09 : accessible par ARC (ADM-CID/SIA-DCS)	
	CSV-IP : prise en charge de CSV-IP	
	ISUP : prise en charge d'ISUP 5.0	
Outils de programmation	Web/iVMS-4200/Hik-ProConnect/Pavé numérique	
Mise à niveau du firmware	Web/iVMS-4200/Hik-ProConnect	
Sortie d'alarme	48 (comprend 2 sorties de relais intégrées)	64 (comprend 2 sorties de relais intégrées)
Puissance de sortie	12 V, 1,5 A	
3G/4G intégrée	En option	
GPRS intégré	En option	
Wi-Fi	/	802.11b/g/n (2,4 GHz)
Bus	1 bus Speed-X	
Sortie de sirène	1 sortie de sirène filaire intégrée	
Protection anti-sabotage	1 commutateur de détection du retrait du support de fixation	
	1 commutateur de détection d'ouverture du cache avant	
Interface réseau	1 interface Ethernet RJ45 10/100 Mbit/s	
Interface d'alimentation	100 à 240 V CA (transformateur d'alimentation intégré)	
Température de fonctionnement	-10 à 40 °C	
Humidité de fonctionnement	10 à 90 %	
Matériau du boîtier	Plastique	
Couleur	blanc	
Dimensions (L × H × P)	261 x 199 x 86,4 mm	
Poids	996,5 g	997 g

DEUTSCH

1 Aufbau

1. Steckplatz für Telefonmodul 2. Spannungsversorgung 3. Batterie-Anschlussklemme
4. Rücksetztaste 5. WLAN Modusumschalter* 6. SD-Kartensteckplatz*
7. Steckplatz für GPRS/4G 8. Schalter „Deckel offen“ 9. LAN

*Hinweis: WLAN-Modus- und SD-Kartensteckplatz sind je nach Modell vorhanden.

2 Installation und Verkabelung

Hinweis: Schalten Sie das Bedienfeld aus, bevor Sie Zubehör und Peripheriegeräte verkabeln.

1-3. Montage der Gehäuserückseite.
4. Befestigung des Telefonmoduls (separat erhältlich) und die Verkabelung.
5. Befestigung des GPRS/4G-Moduls (separat erhältlich).
6. Verkabelung von Stromversorgung und Netzwerk.

❶ Verkabelung der Stromversorgung
❷ Netzwerkverkabelung
❸ Verkabelung von Peripheriegeräten:
Widerstände für NO/NC/Einzel-EOL/Doppel-EOL: 1K, 2,2K, 4,7K, 5,6K, 6,8K, 8,2K
Dreifach-EOL-Verkabelungsmethode: Sabotagewiderstand (SW): 1 kΩ
Alarmwiderstand (AW): 1 kΩ
Fehler-/Maskierungswiderstand (FW): 2,2 kΩ

Melderstatus	SW	AW	Funk	Schaltungswiderstand
Sabotage	Öffnen	Schließen	Schließen	∞
Normal	Schließen	Schließen	Schließen	1 kΩ
Alarm	Schließen	Öffnen	Schließen	2 kΩ
Fehler	Schließen	Schließen	Öffnen	3,2 kΩ
Maskierung	Schließen	Öffnen	Öffnen	4,2 kΩ
Kurzschluss	Endwiderstand der gesamten Schaltung beträgt 0 Ω.			

❹ Verkabelung des Telefonmoduls
7. Schließen Sie das Gehäuse des Bedienfelds.

Statusanzeige
ⓐ Mobil ⓑ PSTN ⓒ System
ⓓ Akt ⓔ Verbindung ⓕ Stromversorgung

Hinweis: PGM ist ein programmierbarer Auslöseausgang. PGM1 und PGM2 sind 200-mA- (max.) Auslöseausgänge mit Auslöser für +/-. Sie können auf normal offen oder normal geschlossen eingestellt werden (optional, Funktion variiert je nach Bedienfeld-Modell). Die Stromaufnahme an PGM1/PGM2 wird die Stromausgabe überschreiten. Wie empfehlen die Verwendung eines Relais, wie in der Abbildung oben dargestellt.

3 Einrichten

Einrichten über Webclient

Weitere Aktivierungsmethoden finden Sie im Benutzerhandbuch.

Standard-IP-Adresse:
AP-Verbindung (Hotspot-Modus): 192.168.8.1
Netzwerkkabelverbindung: 192.0.0.64

1. Geben Sie die IP-Adresse des Gerätes im Webbrowser ein.
2. Erstellen Sie ein Passwort für das Administratorkonto, um das Gerät zu aktivieren.

Zurücksetzen:
Halten Sie nach dem Start des Geräts die Rücksetztaste 10 Sekunden lang gedrückt, um das Gerät zurückzusetzen.

4 Bedienungsanleitung

Technische Daten

Modell	48er-Serie	64er-Serie
Markierung	48	64
Schlüsselanhänger	48	64
Bedienteil	4	8
Zonen	48 (8 eingebaute Zonen, max. 4 verdrahtete PIRCAM)	64 (8 eingebaute Zonen, max. 8 verdrahtete PIRCAM)
Bereich	16	32
Benutzer	Installateur: 1	
	Administrator: 1	
	Operator: 46	Operator: 62
SMS-Benachrichtigung	Unterstützt (mit GPRS/3G/4G-Modul)	
Onboard-Videoclips	2	4
ARC-Protokoll	ISAPI: Unterstützt iVMS-4200 Client-Software und Web-Client	
	Cloud-P2P: Unterstützt Cloud P2P Datenschutzprotokoll	
	DC-09: ARC verfügbar (ADM-CID/SIA-DCS)	
	CSV-IP: Unterstützt CSV-IP	
	ISUP: Unterstützt ISUP 5.0	
Programmierwerkzeuge	Web/iVMS-4200/Hik-ProConnect/Bedienteil	
Firmware-Aktualisierung	Web/iVMS-4200/Hik-ProConnect	
Alarmausgang	48 (einschließlich 2 integrierter Relaisausgänge)	64 (einschließlich 2 integrierter Relaisausgänge)
Spannungsversorgungsausgang	12 V, 1,5 A	
3/4G auf der Platine	Optional	
GPRS auf der Platine	Optional	
Wi-Fi (WLAN)	/	802.11b/g/n (2.4GHz)
Bus	1 Speed-X-Bus	
Sirenenausgang	1 kabelgebundener Sirenenausgang auf der Platine	
Sabotagesicherheit	1 Schalter zur Erkennung der Entfernens aus der Halterung	
	1 Schalter zur Erkennung der offenen Frontabdeckung	
Netzwerkschnittstelle	1 RJ45 10 / 100 Mbit/s Ethernetanschluss	
Stromanschluss	100 bis 240 V/AC Stromversorgung (Netztransformator auf der Platine)	
Betriebstemperatur	-10°C bis +40°C	
Betriebsfeuchtigkeit	10 % bis 90 %	
Gehäusematerial	Kunststoff	
Farbe	Weiß	
Abmessungen (B × H × T)	261 mm x 199 mm x 86,4 mm	
Gewicht	996,5 g	997 g

ESPAÑOL

1 Apariencia

1. Ranura para módulo telefónico 2. Fuente de alimentación 3. Terminal de la batería
4. Botón «Restablecer» 5. Interruptor de modo WiFi* 6. Ranura para tarjeta SD*
7. Ranura para GPRS/4G 8. Botón para abrir tapa 9. LAN

*Nota: El Modo WIFI y la ranura para la tarjeta SD estarán incluidos dependiendo del modelo.

2 Instalación y cableado

Nota: Apague el panel de control antes de conectar los accesorios y periféricos.

1-3. Monte la carcasa posterior.
4. Fije el módulo del teléfono (se vende por separado) y el cableado.
5. Fije el módulo GPRS/4G (se vende por separado).
6. Conecte la fuente de alimentación y la red.

❶ Cableado de la fuente de alimentación
❷ Cableado de la red
❸ Cableado de los periféricos:
Resistores para contacto normalmente abierto (NO)/normalmente cerrado (NC)/EOL individual/EOL doble: 1K, 2,2K, 4,7K, 5,6K, 6,8K, 8,2K
Método de cableado triple EOL: Resistor de manipulación (RM): 1 kΩ
Resistor de alarma (RA): 1 kΩ
Resistor de fallo/enmascaramiento (RF): 2,2 kΩ

Estado del detector	RM	RA	RF	Resistencia del circuito
Manipulación	Abierto	Cerrado	Cerrado	∞
Normal	Cerrado	Cerrado	Cerrado	1 kΩ
Alarma	Cerrado	Abierto	Cerrado	2 kΩ
Fallo	Cerrado	Cerrado	Abierto	3,2 kΩ
Enmascaramiento	Cerrado	Abierto	Abierto	4,2 kΩ
Cortocircuito	La resistencia final de todo el circuito es 0 Ω.			

❹ Cableado del módulo del teléfono
7. Cierre la caja del panel de control.

Piloto
ⓐ Móvil ⓑ PSTN ⓒ Sistema
ⓓ Act. ⓔ Conexión ⓕ Alimentación

Nota: PGM es una salida del disparador programable. PGM1 y PGM2 son salidas de disparadores de 200mA (max.) con disparadores +/-. Se pueden configurar de forma normalmente abierta o normalmente cerrada (opcional, la función varía según el modelo del panel). Si el consumo de corriente de PGM1/PGM2 supera la salida de corriente, recomendamos usar un relé como se muestra en la imagen de arriba.

3 Configurar

Configure a través del cliente web

Para obtener más métodos de activación, consulte el manual del usuario.

Dirección IP predeterminada:
Conexión de punto de acceso (modo de punto de acceso): 192.168.8.1
Conexión del cable de red: 192.0.0.64

1. Introduzca la dirección IP del dispositivo en el navegador web.
2. Cree una contraseña para la cuenta de administrador y activar el dispositivo.

Reiniciar:
Después de iniciar el dispositivo, mantenga presionado el botón de reinicio durante 10 segundos para reiniciarlo.

4 Manual del usuario

Especificación

Modelo	Serie 48	Serie 64
Etiqueta	48	64
Llavero transmisor	48	64
Teclado	4	8
Zonas	48 (8 zonas integradas, 4 PIRCAM con cables máx.)	64 (8 zonas integradas, 8 PIRCAM con cables máx.)
Área	16	32
Usuario	Instalador: 1	
	Administrador: 1	
	Operador: 46	Operador: 62
Notificación SMS	Compatible (con módulo GPRS/3G/4G)	
Videoclips integrados	2	4
Protocolo ARC	ISAPI: Compatible con el software de cliente iVMS-4200 y el cliente web	
	Nube P2P: compatible con el protocolo de privacidad P2P	
	DC-09: Accesible a ARC (ADM-CID/SIA-DCS)	
	CSV-IP: Compatible con CSV-IP	
	ISUP: Compatible con ISUP 5.0	
Herramientas de programación	Web/iVMS-4200/Hik-ProConnect/Teclado	
Actualización de firmware	Web/iVMS-4200/Hik-ProConnect	
Salida de alarma	48 (Incluyendo 2 salidas de relé integradas)	64 (Incluyendo 2 salidas de relé integradas)
Salida de alimentación	12 V, 1,5 A	
3/4G integrado	Opcional	
GPRS incorporado	Opcional	
Wifi	/	802.11b/g/n (2,4 GHz)
Bus	1 bus Speed-X	
Salida de alarma	1 salida de alarma integrada por cable	
Antimanipulación	1 interruptor que detecta la extracción del soporte	
	1 interruptor que detecta la apertura de la tapa delantera	
Interfaz de red	1 interfaz Ethernet RJ45 10M/100M	
Interfaz de alimentación	De 100 a 240 V CA (transformador de potencia integrado)	
Temperatura de funcionamiento	De -10°C a 40°C	
Humedad de funcionamiento	10 % a 90 %	
Material de la carcasa	Plástico	
Color	blanco	
Dimensiones (An × Al × F)	261 x 199 x 86,4 mm	
Peso	996,5 g	997 g

ITALIANO

1 Aspetto

1. Slot modulo telefonico 2. Alimentazione 3. Terminale batteria
4. Pulsante di reset 5. Selettore modalità Wi-Fi* 6. Slot scheda SD*
7. Slot GPRS/4G 8. Interruttore di apertura coperchio 9. LAN

*Nota: La modalità Wi-Fi e lo slot per la scheda SD dipendono dal modello.

2 Installazione e cablaggio

Nota: spegnere il pannello di controllo prima di collegare gli accessori e le periferiche.

1-3. Fissare la custodia posteriore.
4. Fissare il modulo telefonico (venduto separatamente) e eseguire il cablaggio.
5. Fissare il modulo GPRS/4G (venduto separatamente).
6. Eseguire il cablaggio dell'alimentatore e della rete.

❶ Cablaggio dell'alimentatore
❷ Cablaggio della rete
❸ Cablaggio delle periferiche:
Resistori per NA/NC/EOL singolo/EOL doppio: 1 k, 2,2 k, 4,7 k, 5,6 k, 6,8 k, 8,2 k
Metodo di cablaggio EOL triplo: Resistore di anti-manomissione (RT): 1 kΩ
Resistore di allarme (RA): 1 kΩ
Resistore di guasto/mascheramento (RF): 2,2 kΩ

Stato rilevatore	RT	RA	RF	Resistenza del circuito
Manomissione	Aperta	Chiusa	Chiusa	∞
Condizioni normali	Chiusa	Chiusa	Chiusa	1 kΩ
Allarme	Chiusa	Aperta	Chiusa	2 kΩ
Errore	Chiusa	Chiusa	Aperta	3,2 kΩ
Mascheramento	Chiusa	Aperta	Aperta	4,2 kΩ
Corto circuito	La resistenza finale dell'intero circuito è di 0 Ω.			

❹ Cablaggio modulo telefonico
7. Chiudere l'involucro del pannello di controllo.

Indicatore
ⓐ Mobile ⓑ PSTN ⓒ Sistema
ⓓ Att. ⓔ Collegamento ⓕ Alimentazione

Nota: PGM è un'uscita trigger programmabile. PGM1 e PGM2 sono uscite trigger da 200 mA (max) con trigger +/-. Possono essere impostate sia su normalmente aperto che su normalmente chiuso (opzionale, la funzione varia a seconda del modello del pannello). Se l'assorbimento di corrente su PGM1/PGM2 supera l'uscita di corrente, consigliamo di usare un relè, come mostrato nella figura sopra.

3 Configurazione

Impostazione tramite Client web

Per ulteriori metodi di attivazione, fare riferimento al manuale dell'utente.

Indirizzo IP predefinito:
Connessione AP (modalità hotspot): 192.168.8.1
Cavi di rete cablata: 192.0.0.64

1. Digitare l'indirizzo IP del dispositivo nella barra degli indirizzi del web browser.
2. Creare una password per l'account amministratore per attivare il dispositivo.

Reset:
Una volta avviato il dispositivo, tenere premuto il pulsante di reset per 10 secondi per reimpostare il dispositivo.

4 Manuale dell'utente

Specifiche

Modello	Serie 48	Serie 64
Tag	48	64
Telecomando	48	64
Tastierino	4	8
Zone	48 (8 zone integrate, fino a 4 PIRCAM cablate)	64 (8 zone integrate, fino a 8 PIRCAM cablate)
Area	16	32
Utente	Installatore: 1	
	Amministratore: 1	
	Operatore: 46	Operatore: 62
Notifica tramite SMS	Supportata (con modulo GPRS/3G/4G)	
Ritaglio video integrato	2	4
Protocollo ARC	ISAPI: supporta software client iVMS-4200 e client web	
	P2P per il cloud: supporta il protocollo per la privacy sul cloud P2P	
	DC-09: accessibile da ARC (ADM-CID/SIA-DCS)	
	CSV-IP: supporta CSV-IP	
	ISUP: supporta ISUP 5.0	
Strumenti di programmazione	Web, iVMS-4200, Hik-ProConnect, tastierino	
Aggiornamento firmware	Web, iVMS-4200, Hik-ProConnect	
Uscita allarme	48 (di cui 2 uscite relè integrate)	64 (di cui 2 uscite relè integrate)
Uscita alimentazione	12 V, 1,5 A	
3G/4G integrato	Opzionale	
GPRS integrato	Opzionale	
Wi-Fi	/	802.11b/g/n (2,4 GHz)
Bus	1 bus Speed-X	
Uscita sirena	1 uscita sirena integrata	
Antimanomissione	1 interruttore per rilevamento rimozione dal supporto	
	1 interruttore per rilevamento coperchio anteriore aperto	
Interfaccia di rete	1 interfaccia Ethernet RJ45 10M/100M	
Interfaccia di alimentazione	100-240 VCA (trasformatore integrato)	
Temperatura di esercizio	Da -10 °C a 40 °C	
Umidità di esercizio	Da 10% a 90%	
Materiale della custodia	Plastica	
Colore	Bianco	
Dimensioni (L×A×P)	261 mm x 199 mm x 86,4 mm	
Peso	996,5 g	997 g

PORTUGUÊS

1 Aspeto

1. Ranhura do módulo do telefone 2. Alimentação elétrica 3. Terminal da bateria
4. Botão de reinicialização 5. Comutador de modo Wi-Fi* 6. Ranhura para cartão SD*
7. Ranhura para GPRS/4G 8. Interruptor de tampa aberta 9. LAN

*Nota: O modo de Wi-Fi e a ranhura para cartão SD estão equipados de acordo com o modelo.

2 Instalação e ligações

Nota: Corte a alimentação do painel de controlo antes de fazer as ligações dos acessórios e dos periféricos.

1-3. Monte a caixa traseira.
4. Fixe o módulo do telefone (vendido separadamente) e efetue as ligações.
5. Fixe o módulo de GPRS/4G (vendido separadamente).
6. Efetue a ligação da alimentação elétrica e da rede.

❶ Ligação da alimentação elétrica
❷ Cabo de rede
❸ Ligação dos periféricos:
Resistência para NO/NC/EOL singular/EOL duplo: 1K, 2.2K, 4.7K, 5.6K, 6.8K, 8.2K
Método de ligação do EOL triplo: Resistência da adulteração (RT): 1 kΩ
Resistência do alarme (RA): 1 kΩ
Resistência da falha/máscara (RF): 2,2 kΩ

Estado do detetor	RT	RA	RF	Resistência do circuito
Adulteração	Aberta	Fechada	Fechada	∞
Normal	Fechada	Fechada	Fechada	1 kΩ
Alarme	Fechada	Aberta	Fechada	2 kΩ
Falha	Fechada	Fechada	Aberta	3,2 kΩ
Ocultação	Fechada	Aberta	Aberta	4,2 kΩ
Curto-circuito	A resistência final da totalidade do circuito é de 0 Ω.			

❹ Ligação do módulo do telefone
7. Feche a caixa do painel de controlo.

Indicador
ⓐ Móvel ⓑ PSTN ⓒ Sistema
ⓓ Ato ⓔ Ligação ⓕ Alimentação

Nota: PGM é uma saída de gatilho programável. PGM1 e PGM2 são saídas de gatilho de 200 mA(máx.) com gatilho +/-. Podem ser definidos como normalmente aberto ou normalmente fechado (opcional, a função varia consoante o modelo do painel). Se a puxada de corrente no PGM1/PGM2for exceder a saída de corrente, recomendamos utilizar um relé, como mostrado na Figura.

3 Configuração

Configurar via o Cliente Web

Para mais métodos de ativação, consulte o manual do utilizador.

Endereço IP predefinido:
Ligação AP (modo de Ponto de acesso):192.168.8.1
Ligação do cabo de rede: 192.0.0.64

1. Introduza o endereço IP do dispositivo no navegador de Internet.
2. Crie uma palavra-passe para a conta do administrados para ativar o dispositivo.

Repor:
Depois do dispositivo ser iniciado, mantenha premido o botão de reposição durante 10 segundos para repor o dispositivo.

4 Manual de utilizador

Especificações

Modelo	Série 48	Série 64
Etiqueta	48	64
Comando	48	64
Teclado	4	8
Zonas	48 (8 zonas de bordo, máx. de 4 PIRCAM com fios)	64 (8 zonas de bordo, máx. de 8 PIRCAM com fios)
Área	16	32
Utilizador	Instalador: 1	
	Administrator: 1	
	Operator: 46	Operator: 62
Notificação SMS	Suporta (com o módulo de GPRS/3G/4G)	
Clipes de vídeo de bordo	2	4
Protocolo ARC	ISAPI: suporta o software de Cliente iVMS-4200 e o Cliente Web	
	Nuvem P2P: suporta o protocolo de privacidade de nuvem P2P	
	DC-09: acessível a ARC (ADM-CID/SIA-DCS)	
	CSV-IP: suporta CSV-IP	
	ISUP: suporta ISUP 5.0	
Ferramentas de programação	Web/iVMS-4200/Hik-ProConnect/Teclado	
Atualização do firmware	Web/iVMS-4200/Hik-ProConnect	
Saída de alarme	48 (incluindo 2 saídas de relé de bordo)	64 (incluindo 2 saídas de relé de bordo)
Saída de potência	12 V, 1,5 A	
3/4G a bordo	Opcional	
GPRS a bordo	Opcional	
Wi-Fi	/	802,11 b/g/n (2,4 GHz)
Barramento	1 barramento Speed-X	
Saída de som	1 saída de som de bordo	
Proteção contra adulteração	1 interruptor para detetar remoção do suporte	
	1 interruptor para detetar a tampa da frente aberta	
Interface de rede	1 interface de Ethernet RJ45 de 10 M/100 M	
Interface de alimentação	100 a 240 V CA (transformador elétrico de bordo)	
Temperatura de funcionamento	-10°C a 40°C	
Humidade de funcionamento	10% a 90%	
Material do invólucro	Plástico	
Cor	Branco	
Dimensões (L x A x P)	261 mm x 199 mm x 86,4 mm	
Peso	996,5 g	997 g

РУССКИЙ

1 Внешний вид

1. Слот телефонного модуля 2. Электропитание 3. Разъем батареи
4. Кнопка сброса 5. Переключатель режима Wi-Fi* 6. Гнездо для SD-карты*
7. Слот GPRS/4G 8. Датчик открытия крышки 9. LAN

* Примечание. Наличие переключателя режима Wi-Fi и гнезда для SD-карты зависит от конкретной модели.

2 Установка и подключение

Примечание. Перед подключением вспомогательных и периферийных устройств отключите питание панели управления.

1-3. Установите заднюю крышку.

4. Установите телефонный модуль (приобретается отдельно) и подключите провода.
5. Установите модуль GPRS/4G (приобретается отдельно).
6. Подключите источник питания и сеть.

❶ Подключение источника питания
❷ Подключение к сети
❸ Подключение периферийных устройств:
Резисторы для Н.Р./Н.З./одиночный концевой/двойной концевой: 1K, 2,2K, 4,7K, 5,6K, 6,8K, 8,2K
Способ электромонтажа тройного концевого резистора: Резистор защиты от взлома (RT): 1 кОм
Резистор сигнализации (RA): 1 кОм
Резистор неисправности/маскирования (RF): 2,2 кОм

Состояние детектора	RT	RA	RF	Сопротивление цепи
Взлом	Открыто	Закрыть	Закрыть	∞
нормальное состояние	Закрыть	Закрыть	Закрыть	1 кОм
Сигнализация	Закрыть	Открыто	Закрыть	2 кОм
неисправность	Закрыть	Закрыть	Открыто	3,2 кОм
Маскирование	Закрыть	Открыто	Открыто	4,2 кОм
Короткое замыкание	Концевое сопротивление всей цепи нулевое.			

❹ Подключение телефонного модуля

7. Закройте крышку панели управления.

Индикатор

ⓐ Мобильная сеть ⓑ Телефонная коммутируемая сеть ⓒ Система
ⓓ Активация ⓔ Соединение ⓕ Питание

Примечание. PGM — программируемый выход триггера. PGM1 и PGM2 представляют собой выходы триггера на 200 мА (макс.) с триггером +/-. Они могут быть нормально разомкнутые или нормально замкнутые (опционально; функция зависит от модели панели). Если текущее потребление тока на PGM1/PGM2 превышает выходной ток, рекомендуется использовать реле, как показано на рисунке выше.

3 Настройка

Настройка через веб-клиент

Информацию о других способах активации см. в Руководстве пользователя.

IP-адрес по умолчанию:
Подключение к точке доступа (режим точки доступа): 192.168.8.1
Проводное сетевое подключение: 192.0.0.64

1. Введите IP-адрес устройства в веб-браузере.
2. Создайте пароль для учетной записи администратора, чтобы активировать устройство.

Сброс:
для выполнения сброса нажмите кнопку сброса на включенном устройстве и удерживайте ее в течение 10 секунд.

4 Руководство пользователя

Технические данные

Модель	Серия 48	Серия 64
Метка	48	64
Брелок	48	64
Клавиатура	4	8
Зоны	48 (8 внутренних зон, до 4 проводных PIRCAM)	64 (8 внутренних зон, до 8 проводных PIRCAM)
Область	16	32
Пользователь	Установщик: 1	
	Администратор: 1	
	Оператор: 46	Оператор: 62
SMS-уведомления	Поддерживается (с модулем GPRS/3G/4G)	
Локальные видеоклипы	2	4
Протокол ARC	ISAPI: поддержка клиентского ПО iVMS-4200 и веб-клиента	
	Облако P2P: поддержка облачного протокола конфиденциальности P2P	
	DC-09: доступность ARC (ADM-CID/SIA-DCS)	
	CSV-IP: Поддержка CSV-IP	
	ISUP: поддержка ISUP 5.0	
Средства программирования	веб-интерфейс/iVMS-4200/Hik-ProConnect/клавиатура	
Обновление прошивки	веб-интерфейс/iVMS-4200/Hik-ProConnect	
Тревожные выходы	48 (включая 2 внутренних релейных выхода)	64 (включая 2 внутренних релейных выхода)
Выход источника питания	12 В/1,5 А	
Внутренний модуль 3/4G	Дополнительно	
Внутренний модуль GPRS	Дополнительно	
Wi-Fi	/	802.11b/g/n (2,4 ГГц)
Шина	1 шина Speed-X	
Выход звукового оповещателя	1 проводной выход на внутренний оповещатель	
Противовзломная защита	1 датчик для обнаружения снятия с крепления	
	1 датчик для обнаружения вскрытия передней крышки	
Сетевой интерфейс	1 интерфейс Ethernet RJ45, 10/100 Мбит/с	
Гнездо электропитания	100–240 В перем. тока (внутренний силовой трансформатор)	
Рабочая температура	От -10°C до 40°C	
Влажность в рабочем режиме	От 10 до 90%	
Материал корпуса	Пластмассовый	
Цвет	Белый	
Размеры (Ш × В × Г)	261 x 199 x 86,4 мм	
Вес	996,5 г	997 g

NEDERLANDS

1 Verschijning

1. Sleuf telefoonmodule 2. Stroomvoorziening 3. Batterijklem
4. Reset-knop 5. Wifimodusschakelaar* 6. SD-kaartsleuf*
7. GPRS/4G-sleuf 8. Schakelaar voor deksel open 9. LAN

*Opmerking: Wifimodus en Sd-kaartsleuf zijn uitgerust volgens het model.

2 Installatie en bedrading

Opmerking: Schakel het bedieningspaneel uit voordat u de bedrading uitvoert van accessoires en randapparaten.

1-3. Monteer de kast achteraan.

4. Bevestig de telefoonmodule (afzonderlijk verkrijgbaar) en de bedrading.
5. Bevestigd de GPRS/4G-module (afzonderlijk verkrijgbaar).
6. Sluit de bedrading voor de voeding en het netwerk aan.

❶ Voedingsbedrading
❷ CNetwerkbedrading
❸ Bedrading randapparatuur:
Weerstanden voor NO/NC/enkele EOL/dubbele EOL: 1K, 2,2K, 4,7K, 5,6K, 6,8K, 8,2K
Driedubbele EOL bedradingsmethode: Sabotageweerstand (RT): 1 kΩ
Alarmweerstand (RA): 1 kΩ
Foutweerstand/verbergen (RF): 2,2 kΩ

Detectorstatus	RT	RA	RF	Circuitweerstand
Saboteren	Openen	Sluiten	Sluiten	∞
Normaal	Sluiten	Sluiten	Sluiten	1 kΩ
Alarm	Sluiten	Openen	Sluiten	2 kΩ
Storing	Sluiten	Sluiten	Openen	3,2 kΩ
Maskering	Sluiten	Openen	Openen	4,2 kΩ
Kortsluiting	Eindweerstand van het volledige circuit is 0Ω.			

❹ Bedrading telefoonmodule

7. Sluit de behuizing van het bedieningspaneel.

Pictogram

ⓐ Mobiel ⓑ PSTN ⓒ Systeem
ⓓ Optreden ⓔ Koppelen ⓕ Voeding

Opmerking: PGM is een programmeerbare triggeruitgang. PGM1 en PGM2 zijn 200mA(max.) triggeruitgangen met +/- trigger. Ze kunnen worden ingesteld om normaal te openen of normaal te sluiten (optioneel, functie verschilt afhankelijk van het paneelmodel). Als de huidige opgenomen stroom op PGM1/PGM2 de huidige stroomuitvoer overschrijdt, raden wij u aan een relais te gebruiken zoals weergegeven in de bovenstaande afbeelding.

3 Installeren

Instellen via webclient

Raadpleeg de handleiding voor meer activeringsmethoden.

Standaard IP-adres:
AP-verbinding (Hotspotmodus): 192.168.8.1
Netwerkkabelverbinding: 192.0.0.64

1. Voer het IP-adres van het apparaat in de browser in.
2. Maak een wachtwoord voor de beheerdersaccount om het apparaat te activeren.

Reset:
Nadat het apparaat is gestart, houdt u de resetknop 10 seconden ingedrukt om het apparaat te resetten.

4 Gebruiksaanwijzing

Specificatie

Model	48-serie	64-serie.
Label	48	64
Sleutelhanger	48	64
Toetsenbord	4	8
Zones	48 (8 geïntegreerde zones, max. 4 bedrade PIRCAM's)	64 (8 geïntegreerde zones, max. 8 bedrade PIRCAM's)
Gebied	16	32
Gebruiker	Installateur: 1	
	Beheerder: 1	
	Operator: 46	Operator: 62
Sms-melding	Ondersteunt (met GPRS/3G/4G-module)	
Inbegrepen videoclips	2	4
ARC-protocol	ISAPI: Ondersteunt iVMS-4200-clientsoftware en webclient	
	Cloud P2P: Ondersteunt Cloud P2P privacyprotocol	
	DC-09: ARC toegankelijk (ADM-CID/SIA-DCS)	
	CSV-IP: Ondersteunt CSV-IP	
	ISUP: Ondersteunt ISUP 5.0	
Programmeringstools	Web/iVMS-4200/Hik-ProConnect/toetsenblok	
Firmware-upgrade	Web/iVMS-4200/Hik-ProConnect	
Alarmuitgang	48 (inclusief 2 geïntegreerde relaisuitgangen)	64 (inclusief 2 geïntegreerde relaisuitgangen)
Stroomuitgang	12V, 1,5 A	
3/4G geïntegreerd	Optioneel	
GPRS geïntegreerd	Optioneel	
Wi-Fi	/	802.11b/g/n (2,4 GHz)
Bus	1 Speed-X-bus	
Uitgang geluidsmelder	1 bedrade geïntegreerde uitgang geluidsmelder	
Manipulatiebestendig	1 schakelaar voor het detecteren van verwijdering van montage	
	1 schakelaar om te detecteren of voorklep open is	
Netwerkinterface	1 RJ45 10M/100M Ethernet-interface	
Voedingsinterface	100 tot 240 VAC (geïntegreerde stroomtransformator)	
Bedrijfstemperatuur	-10°C tot 40°C	
Luchtvochtigheid tijdens bedrijf	10% tot 90%	
Materiaal behuizing	Plastic	
Kleur	Wit	
Afmetingen (B x H x D)	261 mm x 199 mm x 86,4 mm	
Gewicht	996,5 g	997 g

TÜRKÇE

1 Görünüm

1. Telefon Modülü Yuvası 2. Güç Kaynağı 3. Pil Terminali
4. Sıfırlama Düğmesi 5. WiFi Mod Anahtarı* 6. SD Kart Yuvası*
7. GPRS/4G Yuvası 8. Kapak Açıldı Anahtarı 9. LAN

*Not: WIFI modu ve SD kart yuvası, modele göre mevcuttur.

2 Kurulum ve Kablo Bağlantısı

Not: Aksesuarları ve çevre birimlerini bağlamadan önce kontrol panelini kapatın.

1-3. Arka muhafazayı takın.

4. Telefon modülünü (ayrı olarak satılır) ve kabloları takın.
5. GPRS/4G modülünü (ayrı olarak satılır) takın.
6. Güç kaynağı ve ağı kablolarını takın.

❶ Güç Kaynağı Kablolaması
❷ Ağ Kablolaması
❸ Çevre Birimleri Kablo Bağlantısı:
Normalde Açık/Normalde Kapalı/Tekli Hat Sonu/Çift Hat Sonu için Dirençler: 1K, 2,2K, 4,7K, 5,6K, 6,8K, 8,2K
Üçlü Hat Sonu Kablo Bağlantısı Yöntemi: Kurcalama direnci (RT): 1 kΩ
Alarm direnci (RA): 1 kΩ
Hata/Maskeleme direnci (RF): 2,2 kΩ

Dedektör Durumu	RT	RA	RF	Devre Direnci
Kurcalama	Aç	Kapat	Kapat	∞
Normal	Kapat	Kapat	Kapat	1 kΩ
Alarm	Kapat	Aç	Kapat	2 kΩ
Arıza	Kapat	Kapat	Aç	3,2 kΩ
Maskeleme	Kapat	Aç	Aç	4,2 kΩ
Kısa Devre	Tüm devrenin son direnci 0 Ω.			

❹ Telefon Modülü Kablo Bağlantısı

7. Kontrol panelinin kasasını kapatın.

Gösterge

ⓐ Mobil ⓑ PSTN ⓒ Sistem
ⓓ Eylem ⓔ Bağlantı ⓕ Güç

Not: PGM, programlanabilir bir tetikleyici çıkışıdır. PGM1 ve PGM2, +/- tetikleyiciye sahip 200 mA (maks.) tetikleyici çıkışlarıdır. Normalde açık veya normalde kapalı olarak ayarlanabilirler (isteğe bağlı, fonksiyon panel modeline göre değişir). PGM1/PGM2'de çekilen akım, akım çıkışını aşacaksa yukarıdaki şekilde gösterildiği gibi bir röle kullanmanızı öneririz.

3 Kurulum

Web İstemcisi ile Kurma

Daha fazla aktivasyon yöntemi için Kullanım Kılavuzuna bakın.

Varsayılan IP Adresi:
AP bağlantısı (Etkin nokta modu): 192.168.8.1
Ağ kablosu bağlantısı: 192.0.0.64

1. Cihazın IP adresini web tarayıcısına girin.
2. Cihazı etkinleştirmek için yönetici hesabı için bir parola oluşturun.

Sıfırla:
Cihaz başlatıldıktan sonra, cihazı sıfırlamak için sıfırlama düğmesini 10 saniye basılı tutun.

4 Kullanım Kılavuzu

Özellikler

Model	48 Serisi	64 Serisi
Etiket	48	64
Anahtarlık	48	64
Tuş takımı	4	8
Bölgeler	48 (8 yerleşik bölge, maks. 4 kablolu PIRCAM)	64 (8 yerleşik bölge, maks. 8 kablolu PIRCAM)
Alan	16	32
Kullanıcı	Yükleyici: 1	
	Yönetici: 1	
	Operatör: 46	Operatör: 62
SMS bildirimi	Destekler (GPRS/3G/4G modülü ile)	
Yerleşik video klipleri	2	4
ARC protokolü	ISAPI: iVMS-4200 istemci yazılımını ve web istemcisini destekler	
	Cloud P2P: Cloud P2P gizlilik protokolünü destekler	
	DC-09: ARC erişilebilir (ADM-CID/SIA-DCS)	
	CSV-IP: CSV-IP'yi destekler	
	ISUP: ISUP 5.0'ı destekler	
Programlama araçları	Web/iVMS-4200/Hik-ProConnect/Tuş Takımı	
Aygıt yazılımı yükseltme	Web/iVMS-4200/Hik-ProConnect	
Alarm çıkışı	48 (2 yerleşik röle çıkışı dahil)	64 (2 yerleşik röle çıkışı dahil)
Güç Çıkışı	12 V, 1,5 A	
3/4G yerleşik	İsteğe Bağlı	
GPRS yerleşik	İsteğe Bağlı	
Wi-Fi	/	802.11b/g/n (2.4 GHz)
Veri yolu	1 Speed-X veri yolu	
Siren çıkışı	1 kablolu yerleşik siren çıkışı	
Kurcalama Korumalı	Montaj tertibatından sökülmeyi algılamak için 1 anahtar	
	Ön kapağın açıldığını algılamak için 1 anahtar	
Ağ arabirimi	1 RJ45 10M/100M Ethernet arabirim	
Güç arayüzü	100 ile 240 V AC arası (Yerleşik güç trafosu)	
Çalışma sıcaklığı	–10°C ila 40°C	
Çalışma nemi	%10 ila %90	
Gövde malzemesi	Plastik	
Renk	Beyaz	
Boyut (G x Y x D)	261 mm x 199 mm x 86,4 mm	
Ağırlık	996,5 g	997 g

ČEŠTINA

1 Vzhled

1. Slot telefonního modulu 2. Napájení 3. Konektor pro baterii
4. Tlačítko resetování 5. Přepínač režimu Wi-Fi* 6. Slot karty SD*
7. Slot GPRS/4G 8. Spínač otevřeného víka 9. LAN

*Poznámka: Režim Wi-Fi a slot karty SD jsou součástí výbavy určitých modelů.

2 Instalace a kabeláž

Poznámka: Před připojením příslušenství a periferních zařízení vypněte ovládací panel.

1–3. Namontujte skříň.

4. Připevněte telefonní modul (prodáváno zvlášť) a kabeláž.
5. Připevněte modul GPRS/4G (prodáváno zvlášť).
6. Připojte kabelem napájení a síť.

❶ Kabeláž napájení
❷ Síťová kabeláž
❸ Kabeláž periferních zařízení:
Rezistory pro NO/NC/jednoduché EOL/dvojité EOL: 1K, 2,2K, 4,7K, 5,6K, 6,8K, 8,2K
Metoda trojitého zapojení EOL: Rezistor proti neoprávněnému zásahu (RT): 1 kΩ
Rezistor alarmu (RA): 1 kΩ
Rezistor poruchy/maskování (RF): 2,2 kΩ

Stav detektoru	RT	RA	VF	Odpor obvodu
Detektor sabotáže	Otevřeno	Zavřeno	Zavřeno	∞
Normální	Zavřeno	Zavřeno	Zavřeno	1 kΩ
Alarm	Zavřeno	Otevřeno	Zavřeno	2 kΩ
Porucha	Zavřeno	Zavřeno	Otevřeno	3,2 kΩ
Maskování	Zavřeno	Otevřeno	Otevřeno	4,2 kΩ
Zkrat	Koncový odpor celého obvodu je 0 Ω.			

❹ Kabeláž telefonního modulu

7. Zavřete kryt ovládacího panelu.

Indikátor

ⓐ Mobilní ⓑ PSTN ⓒ Systém
ⓓ Aktivní ⓔ Propojení ⓕ Napájení

Poznámka: PGM je programovatelný výstup spouštěče. PGM1 a PGM2 jsou 200mA (max.) výstupy spouštěčů se spouštěčem +/-. Mohou být nastaveny jako normálně otevřené nebo normálně zavřené (volitelné, funkce se liší podle modelu panelu). Má-li odběr proudu na PGM1/PGM2 překročit výstup proudu, doporučujeme použít relé podle obrázku výše.

3 Nastavení

Nastavení prostřednictvím webového klienta

Další metody aktivace naleznete v uživatelské příručce.

Výchozí IP adresa:
Připojení AP (režim hotspotu): 192.168.8.1
Přípojení síťovým kabelem: 192.0.0.64

1. Do webového prohlížeče zadejte adresu IP zařízení.
2. Chcete-li zařízení aktivovat, vytvořte heslo pro účet správce.

Reset:
Chcete-li zařízení resetovat, po spuštění zařízení podržte resetovací tlačítko po dobu 10 sekund.

4 Uživatelská příručka

Technické údaje

Model	Řada 48	Řada 64
Čip	48	64
Klíčenka	48	64
Klávesnice	4	8
Zóny	48 (8 vestavěných zón, max. 4 kabelové PIRCAM)	64 (8 vestavěných zón, max. 8 kabelových PIRCAM)
Oblast	16	32
Uživatel	Instalační pracovník: 1	
	Administrátor: 1	
	Operátor: 46	Operátor: 62
Upozornění SMS	Podpora (s modulem GPRS/3G/4G)	
Vestavěné videoklipy	2	4
Protokol ARC	ISAPI: podpora klientského softwaru a webového klienta iVMS-4200	
	Cloud P2P: podpora privátního protokolu Cloud P2P	
	DC-09: ARC přístupné (ADM-CID/SIA-DCS)	
	CSV-IP: podpora CSV-IP	
	ISUP: Podpora ISUP 5.0	
Programovací nástroje	Web/iVMS-4200/Hik-ProConnect/klávesnice	
Upgrade firmwaru	Web/iVMS-4200/Hik-ProConnect	
Výstup alarmu	48 (včetně 2 vestavěných reléových výstupů)	64 (včetně 2 vestavěných reléových výstupů)
Výstupní výkon	12 V, 1,5 A	
3/4G vestavěno	Volitelné	
GPRS vestavěno	Volitelné	
Wi-Fi (Síť Wi-Fi)	/	802.11b/g/n (2,4 GHz)
Sběrnice	1 sběrnice Speed-X	
Výstup sirény	1 kabelový vestavěný výstup sirény	
Odolné vůči neoprávněné manipulaci	1 spínač k detekci sejmutí z montáže	
	1 spínač k detekci otevřeného předního krytu	
Síťové rozhraní	1 rozhraní RJ45 10/100 Mb/s Ethernet	
Napájecí konektor	100 až 240 V AC (integrovaný transformátor napětí)	
Provozní teplota	−10 °C až 40 °C	
Provozní vlhkost	10 % až 90 %	
Materiál krytu	Plast	
Barva	Bílá	
Rozměry (Š × V × H)	261 mm x 199 mm x 86,4 mm	
Hmotnost	996,5 g	997 g

DANSK

1 Udseende

1. Telefonmodul-slot 2. Strømforsyning 3. Batteriterminal
4. Knappen nulstil 5. Kontakt for tilstanden Wi-fi* 6. SD-kortholder*
7. GPRS/4G-slot 8. Kontakt for dæksel åbnet 9. Lokalnetværk (LAN)

*Bemærk: Tilstanden Wi-fi og SD-kortholderen er monteret alt efter modellen.

2 Installation og ledningsføring

Bemærk: Sluk kontrolpanelet, før tilbehør og eksterne enheder ledningsføres.

1-3. Montér kabinettets bagstykke.

4. Fastgør telefonmodulet (sælges separat) og ledninger.
5. Fastgør GPRS/4G-modulet (sælges separat).
6. Tilslut ledninger til strømforsyning og netværk.

❶ Ledningsføring for strømforsyning
❷ Ledningsføring for netværk
❸ Ledningsføring for eksterne enheder:
Modstande til NO/NC/enkelt EOL/dobbelt EOL: 1 K, 2,2 K, 4,7 K, 5,6 K, 6,8 K, 8,2 K
Metode til ledningsføring af tredobbelt EOL: Manipulationsmodstand (RT): 1 kΩ
Alarmmodstand (RA): 1 kΩ
Fejlmodstand/maskering (RF): 2,2 kΩ

Detektorstatus	RT	RA	RF	Kredsløbsmodstand
Manipulation	Åbn	Luk	Luk	∞
Normal	Luk	Luk	Luk	1 kΩ
Alarm	Luk	Åbn	Luk	2 kΩ
Fejl	Luk	Luk	Åbn	3,2 kΩ
Maskering	Luk	Åbn	Åbn	4,2 kΩ
Kortslutning	Slutmodstanden for hele kredsløbet er 0 Ω.			

❹ Ledningsføring for telefonmodul

7. Luk kontrolpanelets kabinet.

Kontrollampe

ⓐ Mobil ⓑ PSTN ⓒ System
ⓓ Akt. ⓔ Tilknyt. ⓕ Strøm

Bemærk: PGM er en programmerbar udløsningsudgang. PGM1 og PGM2 er udløsningsudgange på 200 mA (maks.) med +/- udløser. De kan indstilles til enten normalt åben eller normalt lukket (valgfrit; funktionen varierer i henhold til panelmodellen). Hvis det aktuelle træk på PGM1/PGM2 skal overskride den aktuelle udgang, anbefaler vi at bruge et relæ som vist i figuren ovenfor.

3 CKonfiguration

Konfigurér via webklienten

Find oplysninger om flere aktiveringsmetoder i brugervejledningen.

Standard IP-adresse:
AP-forbindelse (tilstanden Hotspot): 192.168.8.1
Tilslutning af netværkskabel: 192.0.0.64

1. Indtast IP-adressen i webbrowseren.
2. Opret en adgangskode til administratorkontoen for at aktivere enheden.

Nulstil:
Når enheden er startet, skal du holde nulstillingsknappen nede i 10 sekunder for at nulstille enheden.

4 Brugervejledning

Specifikation

Model	48-serien	64-serien
Mærke	48	64
Nøglebrik	48	64
Tastatur	4	8
Zoner	48 (8 integrerede zoner, maks. 4 kabeltilsluttede PIRCAM-enheder)	64 (8 integrerede zoner, maks. 8 kabeltilsluttede PIRCAM-enheder)
Område	16	32
Bruger	Installatør: 1	
	Administrator: 1	
	Operatør: 46	Operatør: 62
SMS-meddelelse	Understøttes (med GPRS/3G/4G-modul)	
Integrerede videoklip på kort	2	4
ARC-protokol	ISAPI: Understøtter iVMS-4200-klientsoftware og -webklient	
	Cloud P2P: Understøtter Cloud P2P-fortrolighedsprotokoller	
	DC-09: ARC er tilgængelig (ADM-CID/SIA-DCS)	
	CSV-IP: Understøtter CSV-IP	
	ISUP: Understøtter ISUP 5.0	
Programmeringsværktøjer	Internet/iVMS-4200/Hik-ProConnect/tastatur	
Firmwareopgradering	Internet/iVMS-4200/Hik-ProConnect	
Alarmudgang	48 (herunder 2 integrerede relæudgange)	64 (herunder 2 integrerede relæudgange)
Strømudgang	12 V, 1,5 A	
3/4G integreret	Valgfri	
GPRS integreret	Valgfri	
Wi-Fi	/	802.11b/g/n (2,4 GHz)
Bus	1 Speed-X-bus	
Udgang til lydenhed	1 kabeltilsluttet integreret udgang til lydenhed	
Manipulationssikker	1 kontakt til at registrere fjernelse fra monteringsbeslag	
	1 kontakt til at registrere åbent frontdæksel	
Netværksstik	1 RJ45 10M/100M Ethernet-stik	
Strømstik	100-240 V vekselstrøm (integreret effekttransformer)	
Driftstemperatur	-10 °C til 40 °C	
Fugtighed ved drift	10 til 90 %	
Kabinetmateriale	Plastik	
Farve	Hvid	
Mål (B x H x D)	261 mm x 199 mm x 86,4 mm	
Vægt	996,5 g	997 g

MAGYAR

1 Külső megjelenés

1. Telefonmodul bővítőhelye 2. Tápellátás 3. Akkumulátor terminál
4. Visszaállítás gomb 5. Wifi-mód kapcsoló* 6. SD-kártyanyílás*
7. GPRS/4G kártyanyílás 8. Nyitott fedél kapcsoló 9. LAN

*Megjegyzés: A WIFI üzemmód és az SD-kártyanyílás a modellnek megfelelően van felszerelve.

2 Telepítés és bekötés

Megjegyzés: A tartozék és a perifériák huzalozása előtt áramtalanítsa a vezérlőpanelt.
1-3. Szerelje fel a hátsó burkolatot.
4. Rögzítse a (külön megvásárolható) telefonmodult és a vezetékeket.
5. Rögzítse a (külön megvásárolható) GPRS/4G modult.
6. Huzalozza a tápegységet és a hálózatot.
① Áramforrás bekötése
② Hálózat bekötése
③ A perifériák bekötése:
NO/NC/egyszeres és EOL/dupla EOL ellenállások: 1K, 2,2K, 4,7K, 5,6K, 6,8K, 8,2K
Hármas EOL bekötési módszer: Szabotázsvédelem ellenállása (RT): 1 kΩ
Riasztási funkció ellenállása (RA): 1 kΩ
Hiba/maszkolás ellenállása (RF): 2,2 kΩ

Érzékelő állapota	RT	RA	RF	Áramköri ellenállás
Szabotázs	Nyitás	Bezárás	Bezárás	∞
Normál	Bezárás	Bezárás	Bezárás	1 kΩ
Riasztó	Bezárás	Nyitás	Bezárás	2 kΩ
Hiba	Bezárás	Bezárás	Nyitás	3,2 kΩ
Maszk	Bezárás	Nyitás	Nyitás	4,2 kΩ
Rövidzárlat	A teljes áramkör végső ellenállása 0Ω.			

④ Telefonmodul huzalozása
7. Zárja be a vezérlőpanel burkolatát.

Működésjelző

ⓐ mobil ⓑ PSTN ⓒ rendszer
ⓓ működés ⓔ kapcsolat ⓕ tápellátás

Megjegyzés: A PGM egy programozható kioldó kimenet. A PGM1 és PGM2 kimenetek 200 mA-es (max.) kioldó kimenetek +/- kioldással. Ezek záró vagy nyitó állapotra állíthatók (opcionális, a funkció a panel modelljének függvényében változik). Amennyiben a PGM1/PGM2 kimenetek áramfelvétele meghaladja a leadott áramot, javasolt egy relét használni, amint a fenti ábrán is látható.

3 Beállítás

Beállítás webkliensen keresztül

További aktiválási módszerekért lásd a használati útmutatót.

Alapértelmezett IP-cím:
AP kapcsolat (hotspot mód):192.168.8.1
Hálózati kábel csatlakoztatása: 192.0.0.64

1. Írja be az eszköz IP-címét a webböngészőbe.
2. Hozzon létre egy a rendszergazdai fiókot az eszköz aktiválásához.

Visszaállítás:
Az eszköz indítása után tartsa lenyomva a reset gombot 10 másodpercig az eszköz alaphelyzetbe állításához.

Specifikáció

Modell	48-as sorozat	64 sorozat
Címke	48	64
Távvezérlő	48	64
Billentyűzet	4	8
Zónák	48 (8 alaplapi zóna, max. 4 huzalozott PIRCAM)	64 (8 alaplapi zóna, max. 8 huzalozott PIRCAM)
Terület	16	32
Felhasználó	Telepítő: 1	
	Rendszergazda:	
	Kezelő: 46	Kezelő: 62
SMS-értesítés	Támogatás (GPRS/3G/4G modulokkal)	
Alaplapi videóklipek	2	4
ARC protokoll	ISAPI: Támogatja az iVMS-4200 kliensszoftvert és a webklienst	
	P2P felhő: Támogatja a P2P felhő adatvédelmi protokollt	
	DC-09: Hozzáférhető ARC (ADM-CID/SIA-DCS)	
	CSV-IP: CSV-IP támogatás	
	ISUP: ISUP 5.0 támogatás	
Programozási eszközök	Web/iVMS-4200/Hik-ProConnect/Keypad	
Firmware frissítése	Web/iVMS-4200/Hik-ProConnect	
Riasztási kimenet	48 (2 alaplapi relékimenettel együtt)	64 (2 alaplapi relékimenettel együtt)
Tápkimenet	12 V, 1,5 A	
3/4G alaplapi	Opcionális	
GPRS alaplapi	Opcionális	
Wi-Fi	/	802.11b/g/n (2.4 GHz)
Busz	1 Speed-X busz	
Hangjelző kimenet	1 vezetékes alaplapi hangjelző kimenet	
Szabotázsbiztos	1 kapcsoló a rögzítésből való eltávolítás érzékelésére	
	1 kapcsoló a nyitott előlap érzékelésére	
Hálózati csatlakozó	1 RJ45 10M/100M Ethernet-csatlakozó	
Tápcsatlakozó	100 – 240 V AC (alaplapi teljesítménytranszformátor)	
Üzemi hőmérséklet	-10°C - 40°C	
Üzemi páratartalom	10% – 90%	
Burkolat anyaga	Műanyag	
Szín	Fehér	
Méretek (szé x ma x mé)	261 mm x 199 mm x 86,4 mm	
Súly	996,5 g	997 g

POLSKI

1 Elementy urządzenia

1. Gniazdo modułu telefonicznego 2. Zasilanie 3. Złącze baterii
4. Przycisk resetowania 5. Przełącznik trybu Wi-Fi* 6. Gniazdo karty SD*
7. Gniazdo modułu GPRS/4G 8. Przełącznik otwarcia pokrywy 9. LAN

*Uwaga: Tryb Wi-Fi i gniazdo karty SD są zależne od modelu.

2 Instalacja i połączenia

Uwaga: Przed podłączeniem akcesoriów i wyposażenia zewnętrznego należy wyłączyć zasilanie centrali alarmowej.
1–3. Przymocuj pokrywę tylną.
4. Przymocuj moduł telefoniczny (sprzedawany oddzielnie) i podłącz przewody.
5. Przymocuj moduł GPRS/4G (sprzedawany oddzielnie).
6. Podłącz przewody zasilania i sieci.
① Połączenia zasilania
② Połączenia zasilania
③ Połączenia urządzeń peryferyjnych:
Rezystory do konfiguracji zwiernej / rozwiernej / SEOL / DEOL: 1k, 2.2k, 4.7k, 5.6k, 6.8k, 8.2k
Połączenia konfiguracji TEOL: Rezystor zabezpieczenia antysabotażowego (RT): 1 kΩ
Rezystor alarmu (RA): 1 kΩ
Rezystor usterki/zasłaniania (RF): 2,2 kΩ

Stan detektora	RT	RA	Moduł radiowy	Rezystancja obwodu
Zabezpieczenie antysabotażowe	Otwarte	Zamknięte	Zamknięte	∞
Stan prawidłowy	Zamknięte	Zamknięte	Zamknięte	1 kΩ
Alarm	Zamknięte	Otwarte	Zamknięte	2 kΩ
Usterka	Zamknięte	Zamknięte	Otwarte	3,2 kΩ
Zasłanianie	Zamknięte	Otwarte	Otwarte	4,2 kΩ
Zwarcie obwodu	Końcowa rezystancja całego obwodu wynosi 0 Ω.			

④ Połączenia modułu telefonicznego
7. Zamknij obudowę centrali alarmowej.

Wskaźnik

ⓐ Komórkowa ⓑ Sieć publiczna PSTN ⓒ System
ⓓ Aktywność ⓔ Połączenie ⓕ Zasilanie

Uwaga: PGM jest wyzwalającym wyjściem programowanym. PGM1 i PGM2 są wyjściami maks. 200 mA z wyzwalaniem +/–. Te składniki można skonfigurować jako zwierne lub rozwierne (opcjonalna funkcja zależna od modelu centrali). Jeżeli pobór prądu z wyjść PGM1/PGM2 przekracza prąd wyjściowy, zalecamy zastosowanie przekaźnika w sposób przedstawiony na powyższym rysunku.

3 Konfiguracja

Konfiguracja przy użyciu aplikacji klienta internetowego Web Client

Aby uzyskać więcej informacji dotyczących metod aktywacji, skorzystaj z podręcznika użytkownika.

Domyślny adres IP:
Połączenie punktu dostępu (AP): 192.168.8.1
Podłączenie przewodu sieciowego: 192.0.0.64

1. Wprowadź adres IP urządzenia w przeglądarce internetowej.
2. Utwórz hasło dla konta administratora, umożliwiające aktywację urządzenia.

Resetowanie:
Po uruchomieniu urządzenia naciśnij przycisk resetowania i przytrzymaj go przez 10 sekund, aby zresetować urządzenie.

4 Podręcznik użytkownika

Specyfikacje

Model	Seria 48	Seria 64
Tagi	48	64
Piloty	48	64
Panele sterowania	4	8
Strefy	48 (8 na płycie, maks. 4 przewodowe PIRCAM)	64 (8 na płycie, maks. 8 przewodowych PIRCAM)
Obszary	16	32
Użytkownicy	Instalatorzy: 1	
	Administratorzy: 1	
	Operatorzy: 46	Operatorzy: 62
Powiadamianie SMS	Obsługiwane (moduł GPRS/3G/4G)	
Lokalne nagrania wideo	2	4
Protokół ARC	ISAPI: obsługa oprogramowania klienckiego iVMS-4200 i klienta internetowego	
	Cloud P2P: obsługa protokołu ochrony prywatności P2P w chmurze	
	DC-09: dostęp do stacji monitorowania ARC (ADM-CID/SIA-DCS)	
	CSV-IP: obsługa protokołu CSV-IP	
	ISUP: obsługa protokołu ISUP 5.0	
Programowanie	Interfejs internetowy / iVMS-4200 / Hik-ProConnect / panel sterowania	
Uaktualnianie oprogramowania układowego	Interfejs internetowy / iVMS-4200 / Hik-ProConnect	
Wyjścia alarmowe	48 (2 wyjścia przekaźnikowe na płycie)	64 (2 wyjścia przekaźnikowe na płycie)
Wyjście zasilania	12 V, 1,5 A	
Moduł 3/4G na płycie	Opcjonalne	
Moduł GPRS na płycie	Opcjonalne	
Wi-Fi	/	802.11 b/g/n (2,4 GHz)
Magistrala	Magistrala Speed-X (1 szt.)	
Wyjście sygnalizatora akustycznego	Wyjście przewodowego sygnalizatora akustycznego na płycie	
Zabezpieczenie antysabotażowe	Przełącznik sygnalizujące odłączenie od podłoża	
	Przełącznik sygnalizujący otwarcie pokrywy przedniej	
Złącze sieciowe	Złącze RJ45 Ethernet 10M/100M	
Złącze RJ45 Ethernet 10M/100M	100–240 V AC (transformator na płycie)	
Temperatura (użytkowanie)	Od –10°C do +40°C	
Wilgotność (użytkowanie)	10% – 90%	
Materiał obudowy	Tworzywo sztuczne	
Kolor	Biały	
Wymiary (szer. × wys. × gł.)	261 mm × 199 mm × 86,4 mm	
Waga	996,5 g	997 g

ROMÂNĂ

1 Aspect

1. Slot modul de telefon 2. Sursa de alimentare 3. Terminal baterie
4. Butonul de resetare 5. Comutator mod WiFi * 6. Slot pentru card SD *
7. Slot GPRS/4G 8. Comutator cu capacul deschis 9. LAN

*Notă: Modul WIFI și slotul pentru card SD sunt echipate în funcție de model.

2 Montare şi cablaj

Notă: Opriţi panoul de control înainte de a conecta orice accesorii şi periferice.
1-3. Montați carcasa din spate.
4. Fixați modulul telefonic (vândut separat) și cablajul.
5. Fixați modulul GPRS/4G (vândut separat).
6. Cablu de alimentare și rețea.
① Cablaj sursă de alimentare
② Cablaj reţea
③ Cablaj periferice:
Rezistoare pentru NO/NC/EOL simplu/EOL dublu: 1K, 2.2K, 4.7K, 5.6K, 6.8K, 8.2K
Metoda de cablare EOL triplă: Rezistor de manipulare (RT): 1 kΩ
Rezistor de alarmă (RA): 1 kΩ
Rezistor de eroare/mascare (RF): 2,2 kΩ

Stare detector	RT	RA	FR	Rezistenţa circuitului
Modificare	Deschidere	Închidere	Închidere	∞
Normal	Închidere	Închidere	Închidere	1 kΩ
Alarmă	Închidere	Deschidere	Închidere	2 kΩ
Eroare	Închidere	Închidere	Deschidere	3,2 kΩ
Mascare	Închidere	Deschidere	Deschidere	4,2 kΩ
Scurt circuit	Rezistenţa finală a întregului circuit este 0 Ω.			

④ Cablaj modul telefon
7. Închideţi carcasa panoului de control.

Indicator

ⓐ Mobil ⓑ PSTN ⓒ Sistem
ⓓ Lege ⓔ Legătură ⓕ Putere

Notă: PGM este o ieșire de declanșare programabilă. PGM1 și PGM2 sunt ieșiri de declanșare de 200 mA (max.) cu declanșare +/-. Acestea pot fi setate fie la normal deschis, fie la normal închis (opțional, funcția variază în funcție de modelul de panou). În cazul în care consumul de curent pe PGM1/PGM2 trebuie să depășească curentul de ieșire, se recomandă utilizarea unui releu, așa cum se arată în figura de mai sus.

3 Configurare

Configurare prin Web Client

Pentru mai multe metode de activare, vă rugăm să consultaţi Manualul de utilizare.

Adresă IP implicită:
Conexiune AP (mod Hotspot):192.168.8.1
Conexiune prin cablu de reţea: 192.0.0.64

1. Introduceţi adresa IP a dispozitivului în browserul web.
2. În scopul activării dispozitivului, creaţi o parolă pentru contul de administrator.

Resetare:
După pornirea dispozitivului, ţineţi apăsat butonul de resetare timp de 10 secunde, astfel încât dispozitivul să fie resetat.

4 Manual de utilizare

Specificaţii

Model	Seria 48	Seria 64
Etichetă	48	64
Mâner cheie cu telecomandă	48	64
Tastatură	4	8
Zone	48 (8 zone la bord, maximum 4 PIRCAM cablate)	64 (8 zone la bord, maximum 8 zone PIRCAM cablate)
Zonă	16	32
Utilizator	Montator: 1	
	Administrator: 1	
	Operator: 46	Operator: 62
Notificare prin SMS	Acceptă (cu modul GPRS/3G/4G)	
Clipuri video încorporate	2	4
Protocol ARC	ISAPI: Acceptă software-ul client iVMS-4200 și clientul web	
	Cloud P2P: Acceptă protocolul de confidențialitate P2P în cloud	
	DC-09: ARC accesibil (ADM-CID/SIA-DCS)	
	CSV-IP: Acceptă CSV-IP	
	ISUP: Acceptă ISUP 5.0	
Instrumente de programare	Web/iVMS-4200/Hik-ProConnect/Tastatură	
Actualizare firmware	Web/iVMS-4200/Hik-ProConnect	
Ieşire alarmă	48 (inclusiv 2 ieșiri de releu încorporate)	64 (inclusiv 2 ieșiri de releu încorporate)
Putere consumată	12 V, 1,5 A	
3/4G încorporat	Opţional	
GPRS încorporat	Opţional	
Wi-Fi	/	802.11b/g/n (2,4 GHz)
Autobuz	1 magistrală Speed-X	
Ieşire alarmă	1 ieșire alarmă cablaj încorporat	
Protecţie împotriva accesului ilegal	1 întrerupător pentru detectarea îndepărtării de la montaj	
	1 comutator pentru detectarea capacului frontal deschis	
Interfaţă de reţea	1 interfaţă Ethernet 10M/100M RJ45	
Interfaţa de alimentare	De la 100 până la 240 VAC (transformator de alimentare încorporat)	
Temperatura de funcţionare	De la -10°C până la 40°C	
Umiditatea de funcţionare	De la 10% până la 90%	
Material carcasă	Plastic	
Culoare	Alb	
Dimensiune (L x Î x D)	261 mm x 199 mm x 86,4 mm	
Greutate	996,5 g	997 g

SLOVENČINA

1 Vzhľad

1. Zásuvka telefónneho modulu 2. Zdroj napájania 3. Konektor batérie
4. Tlačidlo obnovenia nastavení 5. Prepínač režimu siete Wi-Fi*
6. Zásuvka na kartu SD* 7. Zásuvka GPRS/4G 8. Prepínač otvoreného veka
9. Sieť LAN

* Poznámka: Režim siete Wi-Fi a zásuvka na kartu SD sú súčasťou vybavenia v závislosti od modelu.

2 Montáž a pripojenie

Poznámka: Pred zapájaním príslušenstva a periférnych zariadení vypnite napájanie ovládacieho panela.
1 – 3. Nainštalujte zadné puzdro.
4. Pripevnite modul telefónu (predáva sa samostatne) a káble.
5. Pripevnite modul GPRS/4G (predáva sa samostatne).
6. Pripojte káblom zdroj napájania a sieť.
① Zapojenie napájania
② Zapojenie siete
③ Pripojenie periférnych zariadení:
Odporníky pre NO/NZ/jednoduchý EOL/dvojitý EOL: 1 k, 2,2 k, 4,7 k, 5,6 k, 6,8 k, 8,2 k
Spôsob zapojenia s trojitým EOL: Rezistor zásahu (RT): 1 kΩ
Rezistor alarmu (RA): 1 kΩ
Rezistor poruchy/maskovania (RF): 2,2 kΩ

Stav detektora	RT	RA	RF	Odpor obvodu
Zásah	Otvorené	Zatvoriť	Zatvoriť	∞
Normálna	Zatvoriť	Zatvoriť	Zatvoriť	1 kΩ
Alarm	Zatvoriť	Otvorené	Zatvoriť	2 kΩ
Chyba	Zatvoriť	Zatvoriť	Otvorené	3,2 kΩ
Maskovanie	Zatvoriť	Otvorené	Otvorené	4,2 kΩ
Skrat	Koncový odpor celého obvodu je 0 Ω.			

④ Zapojenie modulu telefónu
7. Zatvorte skrinku ovládacieho panelu.

Indikátor

ⓐ Mobilné ⓑ PSTN ⓒ Systém
ⓓ Aktívne ⓔ Prepojenie ⓕ Napájanie

Poznámka: PGM je výstup programovateľného spúšťača. PGM1 a PGM2 sú 200 mA(max.) výstupy spúšťača so spúšťaním +/-. Je možné ich nastaviť tak, aby boli buď normálne otvorené, alebo normálne zatvorené (voliteľné, funkcia sa líši podľa modelu panela). Ak by mal tok prúdu na PGM1/PGM2 prekročiť výstup prúdu, odporúčame použiť relé, ako ilustruje obrázok vyššie.

3 Nastavenie

Nastavenie cez webového klienta

Ďalšie spôsoby aktivácie nájdete v používateľskej príručke.

Predvolená adresa IP:
Pripojenie cez AP (režim hotspotu): 192.168.8.1
Sieťové pripojenie káblom: 192.0.0.64

1. Do webového prehliadača zadajte IP adresu zariadenia.
2. Vytvorením hesla pre konto správcu sa zariadenie aktivuje.

Resetovanie:
Po spustení zariadenia podržte tlačidlo reset na 10 sekúnd, tým sa zariadenie resetuje.

4 Návod na používanie

Špecifikácie

Model	Rad 48	Rad 64
Štítok	48	64
Diaľkový ovládač	48	64
Klávesnica	4	8
Zóny	48 (8 integrovaných zón, max. 4 káblové kamery PIR)	64 (8 integrovaných zón, max. 8 káblových kamier PIR)
Oblasť	16	32
Používateľ	Inštalátor: 1	
	Správca: 1	
	Operátor: 46	Operátor: 62
Oznámenie cez správu SMS	Podporuje (s modulom GPRS/3G/4G)	
Zabudované videoklipy	2	4
Protokol ARC	ISAPI: Podporuje softvér klienta iVMS-4200 a webového klienta	
	Cloud P2P: Podporuje súkromný protokol P2P	
	DC-09: S prístupom ARC (ADM-CID/SIA-DCS)	
	CSV-IP: Podporuje CSV-IP	
	ISUP: Podporuje ISUP 5.0	
Programovacie nástroje	Web/iVMS-4200/Hik-ProConnect/klávesnica	
Inovácia firmvéru	Web/iVMS-4200/Hik-ProConnect	
Výstup alarmu	48 (vrátane 2 zabudovaných prenosov výstupu)	64 (vrátane 2 zabudovaných prenosov výstupu)
Výstup napájania	12V, 1,5 A	
3/4G zabudované	Voliteľné	
GPRS zabudované	Voliteľné	
Wi-Fi	/	802.11b/g/n (2,4 GHz)
Zbernica	1 zbernica Speed-X	
Výstup reproduktora	1 zabudovaný káblový výstup reproduktora	
Zabezpečenie proti neoprávnenej manipulácii	1 prepínač na detekciu odobratia z montážnej polohy	
	1 prepínač na detekciu otvoreného predného krytu	
Sieťové rozhranie	1 RJ45 10 M/100 M rozhranie siete Ethernet	
Rozhranie napájania	100 až 240 V, striedavý prúd (zabudovaný transformátor napájania)	
Prevádzková teplota	-10 °C až 40 °C	
Prevádzková vlhkosť	10 % až 90 %	
Materiál puzdra	Plast	
Farba	Biela	
Rozmer (Š × V × H)	261 mm x 199 mm x 86,4 mm	
Hmotnosť	996,5 g	997 g

ΕΛΛΗΝΙΚΑ

1 Εμφάνιση

1. Υποδοχή μονάδας τηλεφώνου 2. Τροφοδοσία 3. Ακροδέκτης μπαταρίας
4. Πλήκτρο Επαναφοράς 5. Διακόπτης λειτουργίας WiFi* 6. Υποδοχή κάρτας SD*
7. Υποδοχή GPRS/4G 8. Διακόπτης ανοίγματος καπακιού 9. LAN

*Σημείωση: Η λειτουργία WIFI και η υποδοχή κάρτας SD εξαρτώνται από το μοντέλο.

2 Εγκατάσταση και σύνδεση

Σημείωση: Διακόψτε την τροφοδοσία του πίνακα ελέγχου προτού συνδέσετε αξεσουάρ και περιφερειακές συσκευές.
1-3. Τοποθετήστε το πίσω περίβλημα.
4. Στερεώστε τη μονάδα τηλεφώνου (πωλείται ξεχωριστά) και την καλωδίωση.
5. Στερεώστε τη μονάδα GPRS/4G (πωλείται ξεχωριστά).
6. Καλωδιακό τροφοδοσίας και δίκτυο.
① Καλωδίωση τροφοδοσίας
② Καλωδίωση δικτύου
③ Καλωδίωση περιφερειακών συσκευών:
Αντιστάσεις για NO/NC/Μονό EOL/Διπλό EOL: 1K, 2,2K, 4,7K, 5,6K, 6,8K, 8,2K
Μέθοδος καλωδίωσης τριπλού EOL: Αντίσταση παραποίησης (RT): 1 kΩ
Αντίσταση συναγερμού (RA): 1 kΩ
Αντίσταση σφάλματος/μάσκας (RF): 2,2 kΩ

Κατάσταση ανιχνευτή	RT	RA	RF	Αντίσταση κυκλώματος
Παραποίηση	Ανοιχτή	Κλειστή	Κλειστή	∞
Κανονικά	Κλειστή	Κλειστή	Κλειστή	1 kΩ
Συναγερμός	Κλειστή	Ανοιχτή	Κλειστή	2 kΩ
Βλάβη	Κλειστή	Κλειστή	Ανοιχτή	3,2 kΩ
Μάσκα	Κλειστή	Ανοιχτή	Ανοιχτή	4,2 kΩ
Βραχυκύκλωμα	Η τελική αντίσταση ολόκληρου του κυκλώματος είναι 0 Ω.			

④ Σύνδεση μονάδας τηλεφώνου
7. Κλείστε το περίβλημα του πίνακα ελέγχου.

Ενδεικτική λυχνία

ⓐ Κινητό ⓑ PSTN ⓒ Σύστημα
ⓓ Λειτουργία ⓔ Σύνδεση ⓕ Τροφοδοσία

Σημείωση: Η PGM είναι μια προγραμματιζόμενη έξοδος σκανδαλισμού. Οι έξοδοι PGM1 και PGM2 είναι έξοδοι σκανδαλισμού 200 mA (μέγ.) με σκανδαλισμό +/-. Μπορούν να ρυθμιστούν είτε σε κανονικά ανοικτές είτε σε κανονικά κλειστές (προαιρετικά, η λειτουργία διαφέρει ανάλογα με το μοντέλο του πίνακα). Εάν η άντληση ρεύματος στις PGM1/PGM2 πρόκειται να υπερβεί το ρεύμα εξόδου, συνιστούμε τη χρήση ενός ρελέ όπως φαίνεται στην παραπάνω Εικόνα.

3 Ρύθμιση

Ρύθμιση μέσω προγράμματος-πελάτη δικτύου

Για περισσότερες μεθόδους ενεργοποίησης, ανατρέξτε στο Εγχειρίδιο χρήστη.

Προεπιλεγμένη διεύθυνση IP:
Σύνδεση AP (λειτουργία Hotspot):192.168.8.1
Σύνδεση καλωδίου δικτύου: 192.0.0.64

1. Εισαγάγετε τη διεύθυνση IP της συσκευής στο πρόγραμμα περιήγησης στο διαδίκτυο.
2. Δημιουργήστε έναν κωδικό πρόσβασης για τον λογαριασμό διαχειριστή για να ενεργοποιήσετε τη συσκευή.

Επαναφορά:
Αφού η συσκευή ενεργοποιηθεί, πατήστε παρατεταμένα το κουμπί για 10 δευτερόλεπτα για να πραγματοποιήσετε επαναφορά της συσκευής.

4 Εγχειρίδιο χρήστη

Προδιαγραφές

Μοντέλο	Σειρά 48	Σειρά 64
Επισήμανση	48	64
Ασύρματο κλειδί	48	64
Πληκτρολόγιο	4	8
Ζώνες	48 (8 ενσωματωμένες ζώνες, έως 4 ενσύρματες PIRCAM)	64 (8 ενσωματωμένες ζώνες, έως 8 ενσύρματες PIRCAM)
Περιοχή	16	32
Χρήστης	Εγκαταστάτης: 1	
	Διαχειριστής: 1	
	Χειριστής: 46	Χειριστής: 62
Ειδοποίηση μέσω SMS	Υποστηρίζεται (με μονάδα GPRS/3G/4G)	
Ενσωματωμένα αποσπάσματα βίντεο	2	4
Πρωτόκολλο ARC	ISAPI: Υποστηρίζει λογισμικό client iVMS-4200και web client	
	Cloud P2P: Υποστηρίζει πρωτόκολλο προστασίας προσωπικών δεδομένων Cloud P2P	
	DC-09: Δυνατότητα πρόσβασης ARC (ADM-CID/SIA-DCS)	
	CSV-IP: Υποστηρίζει CSV-IP	
	ISUP: Υποστηρίζει ISUP 5.0	
Εργαλεία προγραμματισμού	Web/iVMS-4200/Hik-ProConnect/Πληκτρολόγιο	
Αναβάθμιση υλισμικού	Web/iVMS-4200/Hik-ProConnect	
Έξοδος συναγερμού	48 (συμπεριλ. 2 ενσωματωμένων εξόδων ρελέ)	64 (συμπεριλ. 2 ενσωματωμένων εξόδων ρελέ
Έξοδος ισχύος	12 V, 1,5 A	
3/4G ενσωματωμένο	Προαιρετικά	
GPRS ενσωματωμένο	Προαιρετικά	
Wi-Fi	/	802.11b/g/n (2,4GHz)
BUS	1 δίαυλος Speed-X	
Έξοδος συσκευής ήχου	1 έξοδος ενσύρματης ενσωματωμένης συσκευής ήχου	
Προστασία από παραποίηση	1 διακόπτης ανίχνευσης αφαίρεσης από τη βάση	
	1 διακόπτης ανίχνευσης ανοιχτού μπροστινού καλύμματος	
Διασύνδεση δικτύου	Διασύνδεση 1 RJ45 10M/100M Ethernet	
Διασύνδεση ρεύματος	100 έως 240 VAC (ενσωματωμένος μετασχηματιστής ρεύματος)	
Θερμοκρασία λειτουργίας	-10°C έως 40°C	
Υγρασία λειτουργίας	10% έως 90%	
Υλικό κελύφους	Πλαστικό	
Χρώμα	Λευκό	
Διαστάσεις (Π × Υ × Μ)	261 mm x 199 mm x 86,4 mm	
Βάρος	996,5 g	997 g

HRVATSKI

1 Izgled

1. Utor telefonskog modula 2. Napajanje 3. Priključak za akumulator
4. Tipka reset 5. Prekidač Wi-Fi načina rada* 6. Utor za SD karticu*
7. Utor za GPRS/4G 8. Prekidač otvorenog poklopca 9. LAN

*Napomena: Prekidač načina rada WI-FI-ja i utor za SD karticu nalaze se na određenim modelima.

2 Instalacija i ožičenje

Napomena: Isključite napajanje kontrolne ploče prije spajanja ožičenja pribora i periferne opreme.

1. – 3. Postavite stražnji dio kućišta.
4. Pričvrstite telefonski modul (prodaje se zasebno) i spojite ožičenje.
5. Pričvrstite GPRS/4G modul (prodaje se zasebno).
6. Spojite ožičenje napajanja i mreže.

❶ Ožičenje napajanja
❷ Ožičenje mreže
❸ Ožičenje periferne opreme:
Otpornici za NO/NC/jednostruki EOL/dvostruki EOL: 1K, 2.2K, 4.7K, 5.6K, 6.8K, 8.2K
Metoda ožičenja trostrukim EOL: Otpornik uređaja za neovlašteno mijenjanje (RT): 1 kΩ
Otpornik alarma (RA): 1 kΩ
Otpornik pogreške/maskiranja (RF): 2,2 kΩ

Status detektora	RT	RA	Radijska frekvencija	Otpor kruga
Neovlaštena izmjena	Otvori	Zatvori	Zatvori	∞
Uobičajeno	Zatvori	Zatvori	Zatvori	1 kΩ
Alarm	Zatvori	Otvori	Zatvori	2 kΩ
Pogreška	Zatvori	Zatvori	Otvori	3,2 kΩ
Maskiranje	Zatvori	Otvori	Otvori	4,2 kΩ
Kratki spoj	Završni otpor cijelog kruga je 0 Ω.			

❹ Ožičenje telefonskog modula

7. Zatvorite kućište kontrolne ploče.

Indikator

ⓐ Mobilni ⓑ PSTN ⓒ Sustav
ⓓ Aktivnost ⓔ Veza ⓕ Napajanje

Napomena: PGM je programabilni izlaz okidača. PGM1 i PGM2 su izlazi okidača od 200mA (maks.) sa +/- okidačima. Mogu se postaviti u normalno otvoreno ili normalno zatvoreno (izborno, funkcija varira prema modelu ploče). Ako će trenutno povlačenje PGM1/PGM2 prekoračiti trenutni izlaz, preporučamo korištenje releja kako je prikazano na gornjoj Slici.

3 Postavljanje

Postavljanje pomoću mrežnog klijenta

Dodatne metode aktivacije potražite u Korisničkom priručniku.

Zadana IP adresa:
Veza pristupne točke (način rada kao Hotspot):192.168.8.1
Priključak mrežnog kabela: 192.0.0.64

1. Unesite IP adresu uređaja u mrežni preglednik.
2. Izradite lozinku administratorskog računa za aktivaciju uređaja.

Resetiranje:
Nakon pokretanja uređaja držite gumb za resetiranje 10 sekundi za resetiranje uređaja.

4 Korisnički priručnik

Specifikacija

Model	Serija 48	Serija 64
Oznaka	48	64
Daljinski	48	64
Tipkovnica	4	8
Zone	48 (8 ugrađenih zona, maks. 4 žična PIRCAM-a)	64 (8 ugrađenih zona, maks 8 žična PIRCAM-a)
Područje	16	32
Korisnik	Instalater: 1	
	Administrator: 1	
	Operater: 46	Operater: 62
Obavještavanje putem SMS-a	Podržava (s GPRS/3G/4G modulom)	
Ugrađene video kopče	2	4
ARC protokol	ISAPI: Podržava klijentski softver iVMS-4200 i web klijent	
	Cloud P2P: Podržava protokol privatnosti cloud P2P	
	DC-09: Može mu se pristupiti putem ARC-a (ADM-CID/SIA-DCS)	
	CSV-IP: Podržava CSV-IP	
	ISUP: Podržava ISUP 5.0	
Programski alati	Web/iVMS-4200/Hik-ProConnect/tipkovnica	
Nadogradnja firmvera	Web/iVMS-4200/Hik-ProConnect	
Izlaz alarma	48 (uključujući 2 ugrađena relejna izlaza)	64 (uključujući 2 ugrađena relejna izlaza)
Izlaz napajanja	12 V, 1,5 A	
Ugrađen 3/4G	Opcijski	
Ugrađen GPRS	Opcijski	
Wi-Fi	/	802.11b/g/n (2,4GHz)
Sabirnica	1 Speed-X sabirnica	
Izlaz za sirenu	1 ugrađeni izlaz za sirenu	
Otporno na neovlaštene izmjene	1 prekidač za otkrivanje uklanjanja s nosača	
	1 prekidač za otkrivanje otvorenog prednjeg poklopca	
Mrežno sučelje	1 RJ45 10M/100M Ethernet sučelje	
Sučelje za napajanje	Od 100 do 240 VAC (ugrađeni strujni transformator)	
Ograničenje temperature	-10°C do 40°C	
Ograničenje vlage	10% do 90%	
Materijal školjke	Plastika	
Boja	Bijelo	
Dimenzije (Š×V×D)	261 mm x 199 mm x 86,4 mm	
Težina	996,5 g	997 g

УКРАЇНСЬКА

1 Зовнішній вигляд

1. Гніздо для модуля телефону 2. Живлення 3. Роз'єм батареї
4. Кнопка скидання 5. Перемикач режиму WiFi* 6. Гніздо для SD-картки*
7. Гніздо для GPRS/4G 8. Датчик відкриття кришки 9. LAN

*Примітка: Перемикач режиму Wi-Fi та гніздо для SD-картки встановлюються відповідно до моделі.

2 Установлення і під'єднання

Примітка: Перед підключенням аксесуарів та периферійного обладнання вимкніть живлення панелі керування.

1-3. Установіть задню частину корпусу.
4. Установіть модуль телефону (продається окремо) та дротові підключення.
5. Установіть модуль GPRS/4G (продається окремо).
6. Підключіть живлення та мережу.

❶ Роз'єм живлення
❷ Мережевий роз'єм
❸ Підключення периферійних пристроїв:
Резистори для НВ/НЗ/Одинарний EOL/Подвійний EOL: 1K, 2,2K, 4,7K, 5,6K, 6,8K, 8,2K
Спосіб підключення потрійного EOL: Резистор пошкодження (RT): 1 кОм
Резистор сигналізації (RA): 1 кОм
Резистор збою/маскування (RF): 2,2 кОм

Статус датчика	RT	RA	Радіоканал	Опір контуру
Пошкодження	Розімкнене	Замкнене	Замкнене	∞
нормальний режим	Замкнене	Замкнене	Замкнене	1 кОм
Тривога	Замкнене	Розімкнене	Замкнене	2 кОм
несправність	Замкнене	Замкнене	Розімкнене	3,2 кОм
Маскування	Замкнене	Розімкнене	Розімкнене	4,2 кОм
Коротке замикання	Залишковий опір всього контуру складає 0 Ом.			

❹ Підключення модуля телефону

7. Закрийте корпус панелі керування.

Індикатор

ⓐ Мобільна мережа ⓑ PSTN ⓒ Система
ⓓ Робота ⓔ З'єднання ⓕ Живлення

Примітка: PGM є виходом програмованої активації. PGM1 та PGM2 - це виходи активації 200 мА (макс.) із активацією +/-. Їх можна налаштувати як нормально відкриті або нормально закриті (опція, дія залежить від моделі панелі). Якщо споживання струму на PGM1/PGM2 може перевищити вихідне значення струму, рекомендується використовуати реле, як показано на малюнку вище.

3 Налаштування

Налаштування за допомогою вебклієнта

Додаткові методи активації див. в посібнику користувача.

Стандартна IP-адреса:
Підключення точки доступу (режим точки доступу):192.168.8.1
Підключення мережевого кабелю: 192.0.0.64

1. Уведіть IP-адресу пристрою у веббраузері.
2. Створіть пароль облікового запису адміністратора для активації пристрою.

Скидання:
Після запуску пристрою утримуйте кнопку скидання протягом 10 секунд для скидання налаштувань пристрою.

4 Посібник користувача

Технічні характеристики

Модель	Серія 48	Серія 64
Мітка	48	64
Брелок дистанційного керування	48	64
Клавіатура	4	8
Зони	48 (8 вбудованих зон, макс. 4 дротових PIRCAM)	64 (8 вбудованих зон, макс. 8 дротових PIRCAM)
Зона	16	32
Користувач	Установник: 1	
	Адміністратор: 1	
	Оператор: 46	Оператор: 62
SMS-сповіщення	Підтримуються (за наявності модуля GPRS/3G/4G)	
Внутрішнє зберігання відео	2	4
Протокол зв'язку з центром приймання сигналів тривоги	ISAPI: Підтримка клієнтського ПЗ та вебклієнта iVMS-4200	
	Хмарний P2P: Підтримка хмарного протоколу конфіденційності P2P	
	DC-09: Доступ ЦПТ (ADM-CID/SIA-DCS)	
	CSV-IP: Підтримка CSV-IP	
	ISUP: Підтримка ISUP 5.0	
Інструменти програмування	Web/iVMS-4200/Hik-ProConnect/Клавіатура	
Оновлення програмного забезпечення	Web/iVMS-4200/Hik-ProConnect	
Тривожний вихід	48 (у тому числі 2 вбудованих релейних виходи)	64 (у тому числі 2 вбудованих релейних виходи)
Вихід живлення	12 В, 1,5 А	
Вбудований модуль 3/4G	Опція	
Вбудований модуль GPRS	Опція	
Wi-Fi	/	802.11b/g/n (2,4 ГГц)
Шина	1 шина Speed-X	
Вихід для сирени	1 вбудований дротовий вихід для сирени	
Захист від пошкодження	1 датчик для виявлення знімання з кріплення	
	1 датчик для виявлення відкривання передньої кришки	
Мережевий інтерфейс	1 інтерфейс Ethernet RJ45, 10/100 Мб/с	
Роз'єм живлення	100-240 В змінного струму (вбудований трансформатор)	
Робоча температура	Від -10°C до 40°C	
Робоча вологість повітря	Від 10% до 90%	
Матеріал кожуху	Пластик	
Колір	білий	
Розміри (Ш x В x Г)	261 мм x 199 мм x 86,4 мм	
Вага	996,5 г	997 g

SLOVENŠČINA

1 Pregled naprave

1. Reža za telefonski modul 2. Napajanje 3. Baterijski terminal
4. Tipka za ponastavitev 5. Stikalo za način WiFi*
6. Reža za SD-kartico* 7. Reža GPRS/4G
8. Stikalo za odprt pokrov 9. LAN

*Opomba: Način WIFI in reža za kartico SD sta opremljena glede na model.

2 Namestitev in ožičenje

Opomba: Pred ožičenjem pripomočkov in zunanjih naprav izklopite nadzorno ploščo.

1-3. Namestite hrbtno ohišje.
4. Popravite telefonski modul (naprodaj posebej) in ožičenje.
5. Popravite modul GPRS/4G (naprodaj posebej).
6. Žično napajanje in omrežje.

❶ Ožičenje napajanja
❷ Ožičenje omrežja
❸ Ožičenje zunanjih naprav
Uporniki za NO/NC/enojni EOL/dvojni EOL: 1K, 2.2K, 4.7K, 5.6K, 6.8K, 8.2K
Trojni EOL način ožičenja: Upornik pred nedovoljenim poseganjem (RT): 1kΩ
Upornik za alarm (RA): 1kΩ
Upornik za napake/zakrivanje (RF): 2.2kΩ

Status detektorja	RT	RA	RF	Upor vezja
Nedovoljeno poseganje	Odprto	Zaprto	Zaprto	∞
Normalno	Zaprto	Zaprto	Zaprto	1KΩ
Alarm	Zaprto	Odprto	Zaprto	2KΩ
Napaka	Zaprto	Zaprto	Odprto	3.2KΩ
Zakrivanje	Zaprto	Odprto	Odprto	4.2KΩ
Kratki stik	Končni upor celotnega vezja je 0Ω.			

❹ Ožičenje telefonskega modula

7. Zaprite ohišje nadzorne plošče.

Indikator

ⓐ Mobilni ⓑ PSTN ⓒ Sistem
ⓓ Dejanje ⓔ Povezava ⓕ Moč

Opomba: PGM je sprožilni izhod, ki ga je mogoče programirati. PGM1 in PGM2 sta 200 mA (maks.) prožilna izhoda s sprožilcem +/-. Nastavite jih lahko na normalno odprto ali normalno zaprto (izbirno, funkcija se razlikuje glede na model plošče). Če naj bi poraba toka na PGM1/PGM2 presegla tokovni izhod, priporočamo uporabo releja, kot je prikazano na zgornji sliki.

3 Nastavi

Nastavi preko spletnega odjemalca

Za več metod aktivacije glejte Uporabniški priročnik.

Privzeti naslov IP:
Povezava AP (način dostopne točke): 192.168.8.1
Povezava omrežnega kabla: 192.0.0.64

1. Vnesite IP-naslov naprave v spletni brskalnik.
2. Ustvarite geslo za administratorja, da aktivirate napravo.

Ponastavitev:
Po zagonu naprave 10 sekund držite gumb za ponastavitev, da ponastavite napravo.

4 Uporabniški priročnik

Tehnični podatki

Model	Serija 48	Serija 64
Oznaka	48	64
Kodirni ključ	48	64
Tipkovnica	4	8
Območja	48 (8 vgrajenih območij, največ 4 žične PIRCAM)	64 (8 vgrajenih območij, največ 8 žičnih PIRCAM)
Območje	16	32
Uporabnik	Nameščevalec: 1	
	Skrbnik: 1	
	Operater: 46	Operater: 62
SMS obvestilo	Podpira (z modulom GPRS/3G/4G)	
Vgrajen videoposnetek	2	4
Protokol ARC	ISAPI: Podpira odjemalsko programsko opremo iVMS-4200 in spletni odjemalec	
	P2P v oblaku: Podpira protokol zasebnosti P2P v oblaku	
	DC-09: ARC dostopen (ADM-CID/SIA-DCS)	
	CSV-IP: Podpira CSV-IP	
	ISUP: Podpira ISUP 5.0	
Orodja za programiranje	Splet/iVMS-4200/Hik-ProConnect/tipkovnica	
Nadgradnja vdelane programske opreme	Splet/iVMS-4200/Hik-ProConnect	
Izhod alarma	48 (vključno z 2 vgrajenima relejnima izhodoma)	64 (vključno z 2 vgrajenima relejnima izhodoma)
Izhodna moč	12 V, 1,5 A	
3/4G na krovu	Neobvezno	
GPRS na krovu	Neobvezno	
Wifi	/	802.11b/g/n (2.4GHz)
Vodilo	1 vodilo Speed-X	
Izhod zvočnika	1 žični izhod za vgrajeno zvočno signalizacijo	
Zaščita pred nedovoljenim poseganjem	1 stikalo za zaznavanje odstranitve iz namestitve	
	1 stikalo za zaznavanje odprtega sprednjega pokrova	
Omrežni vmesnik	1 RJ45 10M/100M Ethernet vmesnik	
Napajalni vmesnik	100 do 240 VAC (Napajalni transformator na vozilu)	
Operativna temperatura	–10 °C do 40 °C	
Operativna vlažnost	od 10 do 90 %	
Material ohišja	Plastika	
Barva	Bela	
Dimenzije (Š x V x G)	261 mm x 199 mm x 86,4 mm	
Teža	996,5 g	997 g

SRPSKI

1 Izgled

1. Slot telefonskog modula 2. Napajanje 3. Terminal za bateriju
4. Dugme za resetovanje 5. Prekidač za režim Wi-Fi* 6. Slot za SD karticu*
7. Slot za GPRS/4G 8. Prekidač za otvoren poklopac 9. LAN

*Napomena: Režim Wi-Fi i slot za SD karticu uključeni su u zavisnosti od modela.

2 Instalacija i ožičenje

Napomena: Isključite kontrolnu tablu pre povezivanja dodatne opreme i perifernih uređaja.

1-3. Montirajte zadnje kućište.
4. Fiksirajte telefonski modul (prodaje se odvojeno) i povežite ga.
5. Fiksirajte modul za GPRS/4G (prodaje se odvojeno).
6. Povežite električno i mrežno napajanje.

❶ Ožičenje za električno napajanje
❷ Ožičenje za mrežno napajanje
❸ Ožičenje za periferne uređaje:
Otpornici za NO/NC/Jedan EOL/Dupli EOL: 1K, 2,2K, 4,7K, 5,6K, 6,8K, 8,2K
Metoda ožičenja za trostruki EOL: Otpornik za neovlašćene izmene (RT): 1 kΩ
Otpornik za alarm (RA): 1 kΩ
Otpornik za kvar/maskiranje (RF): 2,2 kΩ

Status detektora	RT	RA	RF	Otpor kola
Prekidač	Otvoren	Zatvoren	Zatvoren	∞
Normalno	Zatvoren	Zatvoren	Zatvoren	1 kΩ
Alarm	Zatvoren	Otvoren	Zatvoren	2 kΩ
Greška	Zatvoren	Zatvoren	Otvoren	3,2 kΩ
Maskiranje	Zatvoren	Otvoren	Otvoren	4,2 kΩ
Kratak spoj	Krajnji otpor celog kola je 0 Ω.			

❹ Ožičenje za telefonski modul

7. Zatvorite kućište kontrolne table.

Indikator

ⓐ Mobilni ⓑ PSTN ⓒ Sistem
ⓓ Akt. ⓔ Povezivanje ⓕ Napajanje

Napomena: PGM je programabilni izlaz za aktiviranje. PGM1 i PGM2 su izlazi za aktiviranje od 200mA(max.) sa aktiviranjem +/-. Mogu se postaviti na normalno otvaranje ili normalno zatvaranje (opcionalno, funkcija zavisi od modela panela). Ako ukupna struja na PGM1/PGM2 premaši izlaz struje, preporučujemo korišćenje releja, kao što je prikazano na slici iznad.

3 Podešavanje

Podešavanje putem veb-klijenta

Za druge načine aktivacije, pogledajte Korisnički priručnik.

Podrazumevana IP adresa:
AP konekcija (režim pristupne tačke): 192.168.8.1
Povezivanje putem mrežnog kabla: 192.0.0.64

1. Unesite IP adresu uređaja u veb-pregledač.
2. Kreirajte lozinku za administratorski nalog da biste aktivirali uređaj.

Resetovanje:
Nakon što se uređaj pokrene, držite dugme za resetovanje 10 sekundi da bi se uređaj resetovao.

4 Korisnički priručnik

Specifikacija

Model	Serija 48	Serija 64
Tag	48	64
Privezak	48	64
Tastatura	4	8
Zone	48 (8 integrisanih zona, maks. 4 ožičenih PIRCAM)	64 (8 integrisanih zona, maks. 8 ožičenih PIRCAM)
Područje	16	32
Korisnik	Instalater: 1	
	Administrator: 1	
	Operater: 46	Operater: 62
SMS obaveštenje	Podržava (sa modulom GPRS/3G/4G)	
Integrisani video-snimci	2	4
ARC protokol	ISAPI: Podržava iVMS-4200 klijentski softver i veb-klijent	
	Cloud P2P: Podržava protokol privatnosti Cloud P2P	
	DC-09: ARC dostupno (ADM-CID/SIA-DCS)	
	CSV-IP: Podržava CSV-IP	
	ISUP: Podržava ISUP 5.0	
Programerski alati	Veb/iVMS-4200/Hik-ProConnect/Tastatura	
Nadogradnja firmvera	Veb/iVMS-4200/Hik-ProConnect	
Izlaz alarma	48 (uključujući 2 integrisana izlaza za relej)	64 (uključujući 2 integrisana izlaza za relej)
Izlazna snaga	12 V, 1,5 A	
Integrisan 3/4G	Opciono	
Integrisan GPRS	Opciono	
Wi-Fi	/	802.11b/g/n (2,4 GHz)
Magistrala	1 Speed-X magistrala	
Izlaz sirene	1 integrisan ožičen izlaz sirene	
Otpornost na neovlašćene izmene	1 prekidač za otkrivanje uklanjanja sa nosača	
	1 prekidač za otkrivanje otvorenog prednjeg poklopca	
Mrežni interfejs	1 RJ45 10M/100M Eternet interfejs	
Interfejs napajanja	Od 100 do 240 VAC (integrisan transformator napajanja)	
Radna temperatura	Od -10°C do 40°C	
Radna vlažnost	Od 10 % do 90 %	
Materijal kućišta	Plastika	
Boja	Bela	
Dimenzije (Š x V x D)	261 mm x 199 mm x 86,4 mm	
Težina	996,5 g	997 g

NORSK

1 Utseende

1. Telefonmodulspor 2. Strømforsyning 3. Batteriterminal
4. Tilbakestill-knapp 5. Wi-Fi-modusbryter* 6. SD-kortspor*
7. GPRS-/4G-sport 8. Bryter for lokkåpning 9. LAN

*Merk: Wi-Fi-modus og SD-kortspor er utstyrt i henhold til modellen.

2 Installasjon og kabling

Merk: Slå av kontrollpanelet før du kobler til tilbehør og tilleggsutstyr.

1–3. Monter bakdekselet.
4. Fest telefonmodulen (selges separat) og kabling.
5. Fest GPRS-/4G-modulen (selges separat).
6. Kable strømforsyning og nettverk.

❶ Strømforsyningskabling
❷ Nettverkskabling
❸ Tilleggsutstyrskabling:
Motstander for NO / NC / enkel EOL / dobbel EOL: 1K, 2,2 K, 4,7 K, 5,6 K, 6,8 K, 8,2 K
Trippel endemotstandkablingsmetode: Sabotasjemotstand (RT): 1 kΩ
Alarmmotstand (RA): 1 kΩ
Feil-/maskeringsmotstand (RF): 2,2 kΩ

Detektorstatus	RT	RA	RF	Kretsmotstand
Sabotasje	Åpne	Stenge	Stenge	∞
Normal	Stenge	Stenge	Stenge	1 kΩ
Alarm	Stenge	Åpne	Stenge	2 kΩ
Feil	Stenge	Stenge	Åpne	3,2 kΩ
Maskering	Stenge	Åpne	Åpne	4,2 kΩ
Kortslutning	Sluttmotstanden til hele kretsen er 0 Ω.			

❹ Telefonmodulkabling

7. Lukk dekselet til kontrollpanelet.

Indikator

ⓐ Mobil ⓑ PSTN ⓒ System
ⓓ Handling ⓔ Kobling ⓕ Strøm

Merk: PGM er en programmerbar utløserutgang. PGM1 og PGM2 er triggerutganger på 200 mA (maks.) med +/–-trigger. De kan stilles til enten normalt åpne eller normalt lukkede (valgfritt, funksjonen varierer avhengig av panelmodellen). Hvis strømtrekket på PGM1/PGM2 skal overstige strømutgangen, anbefaler vi å bruke et relé som vist i figuren ovenfor.

3 Oppsett

Oppsett via webklient

Se brukerhåndboken for flere aktiveringsmetoder.

Standard IP-adresse:
AP-tilkobling (hotspot-modus): 192.168.8.1
Nettverkskabeltilkobling: 192.0.0.64

1. Oppgi enhetens IP-adresse i nettleseren.
2. Opprett et passord for administratorkontoen for å aktivere enheten.

Tilbakestille:
Etter at enheten er startet, holder du tilbakestillingsknappen inne i 10 sekunder for å tilbakestille enheten.

4 Brukerhåndbok

Spesifikasjon

Modell	48-serien	64-serien
Etikett	48	64
Nøkkellenke	48	64
Tastatur	4	8
Soner	48 (8 innebygde soner, maks 4 kablede PIRCAM)	64 (8 innebygde soner, maks 8 kablede PIRCAM)
Område	16	32
Bruker	Installatør: 1	
	Administrator: 1	
	Operatør: 46	Operatør: 62
SMS-varsel	Støtter (med GPRS-/3G-/4G-modul)	
Innebygde videoklipp	2	4
ARC-protokoll	ISAPI: Støtter iVMS-4200-klientprogramvare og webklient	
	Cloud P2P: Støtter Cloud P2P-personvernprotokoll	
	DC-09: ARC tilgjengelig (ADM-CID/SIA-DCS)	
	CSV-IP: Støtter CSV-IP	
	ISUP: Støtter ISUP 5.0	
Programmeringsverktøy	Web/iVMS-4200/Hik-ProConnect/Tastatur	
Fastvareoppdatering	Web/iVMS-4200/Hik-ProConnect	
Alarmutgang	48 (inkludert 2 innebygde reléutganger)	64 (inkludert 2 innebygde reléutganger)
Effektutgang	12 V, 1,5 A	
3/4G innebygd	Valgfri	
GPRS innebygd	Valgfri	
Wi-Fi	/	802.11b/g/n (2,4 GHz)
Bus	1 Speed-X bus	
Lydenhet innebygd	1 kablet innebygd lydgiverutgang	
Sabotasjesikker	1 bryter for å oppdage fjerning fra feste	
	1 bryter for å oppdage at frontdekselet er åpent	
Nettverksgrensesnitt	1 RJ45 10M/100M Ethernet-grensesnitt	
Strømgrensesnitt	100 til 240 VAC (innebygd krafttransformator)	
Driftstemperatur	-10°C til 40°C	
Driftsluftfuktighet	10% til 90%	
Skallmateriale	Plast	
Farge	Hvit	
Mål (B x H x D)	261 mm x 199 mm x 86,4 mm	
Vekt	996,5 g	997 g

မြန်မာ

1 ပုံသဏ္ဍာန်

1. တယ်လီဖုန်း မော်ဂျူးအထိုင်   2. ပါဝါ ပေးသွင်းမှု   3. ဘက်ထရီတာမီနယ်
4. ပြန်ချိန်ခလုတ်   5. WiFi မုဒ် ခလုတ်*   6. SD ကတ်အထိုင်*
7. GPRS/4G အထိုင်   8. အဖုံးဖွင့် ခလုတ်   9. LAN

*မှတ်သားရန်- မော်ဒယ်အလိုက် WIFI မုဒ်နှင့် SD ကတ်အထိုင်တို့ကို တပ်ဆင်ထားပါသည်။

2 တပ်ဆင်ခြင်းနှင့် ဝါယာတပ်ခြင်း

မှတ်ချက်- ဆက်စပ်ပစ္စည်းများနှင့် အရံပစ္စည်းများကို ဝါယာတပ်ဆင်ခြင်း မပြုလုပ်မီ ထိန်းချုပ်ပန်နယ်အား ပါဝါပိတ်ထားပါ။

1-3. အနောက်ဖုံးကို တပ်ဆင်ပါ။
4. တယ်လီဖုန်းမော်ဂျူး (သီးခြားရောင်းချသည်) ကို တပ်ဆင်ပြီး ဝါယာကြိုးတပ်ဆင်ပါ။
5. GPRS/4G မော်ဂျူး (သီးခြားရောင်းချသည်) ကို တပ်ဆင်ပါ။
6. ပါဝါအထောက်အပံ့နှင့် ကွန်ရက် ဝါယာကြိုးတပ်ဆင်ပါ

❶ ပါဝါအထောက်အပံ့အတွက် ဝါယာကြိုးတပ်ဆင်ခြင်း
❷ ကွန်ရက် ဝါယာကြိုးတပ်ဆင်ခြင်း
❸ အစိတ်အပိုင်းများ ဝါယာကြိုးတပ်ဆင်ခြင်း
NO/NC/EOL တစ်ခု/ EOL နှစ်ခုအတွက် ရီစစ္စတာများ- 1K၊ 2.2K၊ 4.7K၊ 5.6K၊ 6.8K၊ 8.2K
B. EOL သုံးခုဖြင့် ဝါယာကြိုးတပ်ဆင်ခြင်း နည်းလမ်း- မတော်တဆထိမှုအတွက် ရီစစ္စတာ (RT): 1 kΩ
သတိပေးချက်အတွက် ရီစစ္စတာ (RA)- 1 kΩ
အမှားယွင်းအတွက် ရီစစ္စတာ / ဖုံးအုပ်ခြင်း (RF)- 2.2 kΩ

ရှာဖွေစက် အခြေအနေ	RT	RA	RF	လျှပ်စီးပတ်လမ်း ခံနိုင်ရည်
အခွင့်မရဝင်ရောက်မှု	ဖွင့်ပါ	ပိတ်ပါ	ပိတ်ပါ	∞
ပုံမှန်	ပိတ်ပါ	ပိတ်ပါ	ပိတ်ပါ	1 kΩ
အချက်ပေးစနစ်	ပိတ်ပါ	ဖွင့်ပါ	ပိတ်ပါ	2 kΩ
ချို့ယွင်းမှု	ပိတ်ပါ	ပိတ်ပါ	ဖွင့်ပါ	3.2 kΩ
ဖုံးအုပ်ခြင်း	ပိတ်ပါ	ဖွင့်ပါ	ဖွင့်ပါ	4.2 kΩ
လျှပ်စီးအန္တရာယ်	လျှပ်စီးပတ်လမ်းတစ်ခုလုံး၏ အဆုံးခံနိုင်ရည်အားသည် 0Ω ဖြစ်သည်။			

❹ တယ်လီဖုန်းမော်ဂျူး ဝါယာကြိုးတပ်ဆင်ခြင်း
7. ထိန်းချုပ်ပန်နယ် အဖုံးကို ပိတ်ပါ။

အချက်ပြမီး
ⓐ မိုဘိုင်း   ⓑ PSTN   ⓒ စနစ်
ⓓ လုပ်ဆောင်မှု   ⓔ လင့်ခ်   ⓕ ပါဝါ

မှတ်ချက်- PGM သည် ပရိုဂရမ်ရေးဆွဲနိုင်သော မောင်းခလုတ်အထွက်တစ်ခုဖြစ်သည်။ PGM1 နှင့် PGM2 သည် 200mA(အများဆုံး) မောင်းခလုတ်အထွက်ဖြင့်+/- မောင်းခလုတ်ဖြစ်သည်။ ၎င်းတို့ကို ပုံမှန်အဖွင့် သို့မဟုတ် ပုံမှန်အပိတ်ဖြင့် သတ်မှတ်နိုင်သည် (မပါဝင်ခြင်းလည်း ဖြစ်နိုင်သည်၊ အဆိုပါလုပ်ဆောင်ချက်သည် ပန်နယ်၏ မော်ဒယ်ပေါ်မူတည်၍ ကွဲပြားသည်)။ PGM1/PGM2 တွင် လျှပ်စီးဆွဲယူသုံးမှုသည် လျှပ်စီးအထွက်ကို ကျော်လွန်နေပါက၊ အထက်ပုံတွင်ပြထားသည့်အတိုင်း ရီလေးအားအသုံးပြုရန် အကြံပြုပါသည်။

3 တပ်ဆင်ပါ

ဝက်ဘ်ကလိုင်းယင့်မှ တစ်ဆင့် တပ်ဆင်ခြင်း

နောက်ထပ် စတင်ဖွင့်ခြင်းဆိုင်ရာ နည်းလမ်းများအတွက်၊ အသုံးပြုသူလက်စွဲကို ကိုးကားပါ။

ပုံသေ IP လိပ်စာ-
AP ချိတ်ဆက်ခြင်း (ဟော့စပေါ့မုဒ်)- 192.168.8.1
ကွန်ရက်ကြိုး ချိတ်ဆက်ခြင်း- 192.0.0.64

1. ဝက်ဘ်ဘရောက်ဇာတွင် စက် IP လိပ်စာကို ထည့်သွင်းပါ။
2. စက်ကို စတင်သုံးစွဲနိုင်ရန် စီမံခန့်ခွဲသူအကောင့်အတွက် စကားဝှက်တစ်ခု ဖန်တီးပါ။

ပြန်လည်သတ်မှတ်ရန်-
စက်စတင်ပြီးနောက်၊ စက်ကို ပြန်လည်သတ်မှတ်ခြင်း ပြုလုပ်ရန်အတွက် ပြန်လည်သတ်မှတ်ရန် ခလုတ်ကို 10 စက္ကန့်ကြာ ဖိထားပါ။

4 သုံးစွဲသူလက်စွဲ

အသေးစိတ် အချက်အလက်

မော်ဒယ်	48 စီရီးများ	64 စီရီးများ
တက်ဂ်	48	64
အဝေးထိန်းသော့ခလုတ်	48	64
ခလုတ်ခုံ	4	8
ဇုန်များ	48 (ဘုတ်ပေါ်မှ ဇုန် 8 ခု၊ အများဆုံး ဝါယာ 4 ခုဖြင့် PIRCAM)	64 (ဘုတ်ပေါ်မှ ဇုန် 8 ခု၊ အများဆုံး ဝါယာ 8 ခုဖြင့် PIRCAM)
ဧရိယာ	16	32
သုံးစွဲသူ	ထည့်သွင်းတပ်ဆင်သူ- 1	
	အက်ဒမင်- 1	
	အော်ပရေတာ- 46	အော်ပရေတာ- 62
SMS သတိပေးချက်	အထောက်အပံ့များ (GPRS/3G/4G မော်ဂျူးဖြင့်)	
ဘုတ်ပေါ်မှ ဗီဒီယိုများ	2	4
ARC ပရိုတိုကော	ISAPI- iVMS-4200 ကလိုင်းယင့်ဆော့ဖ်ဝဲနှင့် ဝက်ဘ်ကလိုင်းယင့် ထောက်ပံ့သည်	
	Cloud P2P- Cloud P2P လုံခြုံရေး ပရိုတိုကော	
	DC-09- ARC သုံးနိုင်မှု (ADM-CID/SIA-DCS)	
	CSV-IP- CSV-IP ထောက်ပံ့သည်	
	ISUP- ISUP 5.0 ထောက်ပံ့သည်	
ပရိုဂရမ်ရေးဆွဲသည့် တူးလ်များ	ဝက်ဘ်/iVMS-4200/Hik-ProConnect/ကီးပက်	
ဖမ်းဝဲ အဆင့်မြှင့်တင်မှု	ဝက်ဘ်/iVMS-4200/Hik-ProConnect	
သတိပေးချက် အထွက်	48 (ဘုတ်ပေါ်တွင် ရီလေးအထွက် 2 ခု ပါဝင်သည်)	64 (ဘုတ်ပေါ်တွင် ရီလေးအထွက် 2 ခု ပါဝင်သည်)
ပါဝါ အထွက်	12 V၊ 1.5 A	
ဘုတ်ပေါ်တွင် 3/4G	မပါဝင်ခြင်းဖြစ်နိုင်သည်	
ဘုတ်ပေါ်ပါ GPRS	မပါဝင်ခြင်းဖြစ်နိုင်သည်	
Wi-Fi	/	802.11b/g/n (2.4GHz)
ဘတ်စ်	Speed-X ဘတ်စ် 1 ခု	
အသံ အထွက်	ဘုတ်ပေါ်ရှိ ဝါယာဖြင့် အသံအထွက် 1 ခု	
မတော်တဆထိမှု အကာအကွယ်	တပ်ဆင်ထားမှုမှ ဖယ်ရှားသည်ကို သိရှိရန် ခလုတ် 1 ခု	
	ရှေ့ဖုံးဖွင့်ထားသည်ကို သိရှိရန် ခလုတ် 1 ခု	
ကွန်ရက် အင်တာဖေ့စ်	RJ45 10M/100M အီသာနက် အင်တာဖေ့စ် 1 ခု	
ပါဝါ အင်တာဖေ့စ်	100 မှ 240 VAC (ဘုတ်ပေါ်ရှိ ပါဝါထရန်စဖော်မာ)	
လုပ်ဆောင်ရန် အပူချိန်	-10°C မှ 40°C	
လုပ်ဆောင်ရန် စိုထိုင်းဆ	10% မှ 90%	
ကိုယ်ထည်ခွံ	ပလပ်စတစ်	
အရောင်	အဖြူရောင်	
အတိုင်းအတာ(W x H x D)	261 mm x 199 mm x 86.4 mm	
အလေးချိန်	996.5 g	997 g

עברית

1 מראה חיצוני

1. חריץ עבור מודול טלפון   2. ספק כוח   3. מסוף חיבור סוללה
4. לחצן איפוס   5. מתג החלפת מצבי Wi-Fi*   6. חריץ עבור כרטיס SD*
7. חריץ GPRS/4G   8. מתג פתיחת מכסה   9. LAN

*הערה: הימצאות מצב Wi-Fi וחריץ עבור כרטיס SD תלויה בסוג הדגם.

2 התקנה וחיווט

שימו לב: יש לכבות את לוח הבקרה לפני חיווט האביזרים וההתקנים ההיקפיים.

1-3. הרכיבו את הכיסוי האחורי.
4. הרכיבו את מודול הטלפון (נמכר בנפרד) והחיווט.
5. הרכיבו את מודול ה-GPRS/4G (נמכר בנפרד).
6. חברו את מקור אספקת הכוח והרשת.

❶ חיווט ספק כוח
❷ חיבור רשת
❸ חיווט ציוד היקפי:
נגדים עבור NO/NC/קצה קו בודד/קצה קו כפול: 1K, 2.2K, 4.7K, 5.6K, 6.8K, 8.2K
שיטת חיווט לקצה קו משולש: נגד לגלאי חבלה (RT): 1kΩ
נגד להתרעה (RA): 1kΩ
נגד לתקלה/מיסוך (RF): 2.2kΩ

סטטוס גלאי	RT	RA	RF	התנגדות מעגל
גלאי חבלה	פתוח	סגור	סגור	∞
תקין	סגור	סגור	סגור	1KΩ
אזעקה	סגור	פתוח	סגור	2KΩ
תקלה	סגור	סגור	פתוח	3.2KΩ
מיסוך	סגור	פתוח	פתוח	4.2KΩ
ShortCircuit	התנגדות הקצה של המעגל כולו היא 0Ω.			

❹ חיבור מודול טלפון
7. סגרו את מארז לוח הבקרה.

מחוון
ⓐ נייד   ⓑ רשת הטלפונים הציבורית   ⓒ מערכת
ⓓ Act   ⓔ קישור   ⓕ הפעל

הערה: PGM הוא יציאת גורם מפעיל ניתן לתכנות. PGM1 ו-PGM2 הם יציאות גורמים מפעילים של 200 מילי-אמפר (מקס') עם גורם מפעיל +/-. אפשר להגדיר אותם כך שבאופן רגיל יהיו פתוחים או סגורים (אופציונלי, הפונקציה משתנה בהתאם לדגם הלוח). אם משיכת הזרם ב-PGM1/PGM2 צפויה לחרוג מערך הזרם, מומלץ להשתמש בממסר כפי שמוצג באיור לעיל.

3 התקנה

התקנה באמצעות יישום אינטרנט

לאפשרויות הפעלה נוספות, עיינו במדריך למשתמש.

כתובת IP - ברירת מחדל:
חיבור AP (מצב נקודה חמה):192.168.8.1
חיבור בכבל רשת:192.0.0.64

1. הזינו את כתובת ה-IP של ההתקן בדפדפן הרשת.
2. להפעלת ההתקן, יש ליצור סיסמה עבור חשבון מנהל מערכת.

איפוס:
לאחר שההתקן הופעל, לחצו על לחצן האיפוס למשך 10 שניות לצורך איפוס ההתקן.

4 מדריך למשתמש

מפרט טכני

דגם	סדרה 48	סדרה 64
תג	48	64
מקשי מגע	48	64
מקשת	4	8
אזורים	48 (8 אזורים מובנים, חיווט עבור 4 PIRCAM, לכל היותר)	64 (8 אזורים מובנים, חיווט עבור 8 PIRCAM, לכל היותר)
שטח	16	32
משתמש	מתקין: 1	
	מנהל מערכת: 1	
	מפעיל: 46	מפעיל: 62
הודעת SMS	תמיכה (עם מודול GPRS/3G/4G)	
סרטוני וידאו בלוח הראשי	2	4
פרוטוקול ARC	ISAPI: תמיכה בתכנת לקוח iVMS-4200 ויישום אינטרנט	
	Cloud P2P: תמיכה בפרוטוקול פרטיות בענן P2P	
	DC-09: גישה ל-ARC (ADM-CID/SIA-DCS)	
	CSV-IP: תמיכה ב-CSV-IP	
	ISUP: תמיכה ב-ISUP 5.0	
כלי תכנות	Web/iVMS-4200/Hik-ProConnect/לוח מקשים	
שדרוג קושחה	Web/iVMS-4200/Hik-ProConnect	
יציאת אזעקה	48 (כולל 2 יציאות ממסר מובנות)	64 (כולל 2 יציאות ממסר מובנות)
הספק	12 וולט, 1.5 אמפר	
3/4G מובנה	אופציונלי	
GPRS מובנה	אופציונלי	
Wi-Fi	/	802.11b/g/n (2.4GHz)
ערוץ	אפיק Speed-X אחד	
פלט משמיע	1 פלט משמיע מובנה מחווט	
מוגן מפני חבלה	1 מתג זיהוי הסרה מהתקן הצבה	
	1 מתג זיהוי פתיחת כיסוי קדמי	
ממשק רשת	1 ממשק RJ45 10M/100M את'רנט	
ממשק אספקת מתח	100 עד 240 VAC (שנאי כוח מובנה)	
טמפרטורת עבודה	-10 °C עד 40 °C	
לחות הפעלה	10% עד 90%	
חומר המעטפת	פלסטיק	
צבע	לבן	
מידות (רוחב X גובה X עומק)	261 מ"מ × 199 מ"מ × 86.4 מ"מ	
משקל	996.5 גרם	997 גרם

БЪЛГАРСКИ

1 Изглед

1. Слот за телефонен модул   2. Захранване   3. Клеми на батерията
4. Бутон за нулиране   5. Ключ за WiFi режим*   6. Слот за SD карта*
7. Слот за GPRS/4G   8. Ключ за отворен капак   9. LAN

*Забележка: WIFI режимът и слотът за SD карта са налични в зависимост от модела.

2 Инсталация и окабеляване

Забележка: Изключете захранването на панела за управление, преди да свържете принадлежностите и периферните устройства.

1-3. Монтирайте задната кутия.
4. Фиксирайте телефонния модул (продава се отделно) и кабелите.
5. Фиксирайте GPRS/4G модула (продава се отделно).
6. Свържете електрозахранването и мрежата.

❶ Кабели на електрозахранването
❷ Кабели на мрежата
❸ Свързване на периферни устройства:
Резистори за NO/NC/Единичен EOL/Двоен EOL: 1K, 2,2K, 4,7K, 5,6K, 6,8K, 8,2K
Троен метод на свързване EOL: Резистор за отбелязване на намеса (RT): 1kΩ
Резистор на алармата (RA): 1kΩ
Резистор за неизправност/маскиране (RF): 2,2kΩ

Статус на детектора	RT	RA	RF	Съпротивление на веригата
Намеса	Отваряне	Затваряне	Затваряне	∞
Нормален	Затваряне	Затваряне	Затваряне	1KΩ
Аларма	Затваряне	Отваряне	Затваряне	2KΩ
Неизправност	Затваряне	Затваряне	Отваряне	3,2KΩ
Маскиране	Затваряне	Отваряне	Отваряне	4,2KΩ
Късо съединение	Крайното съпротивление на цялата верига е 0Ω.			

❹ Кабели на телефонния модул
7. Затворете кутията на панела за управление.

Индикатор
ⓐ Мобилен   ⓑ PSTN   ⓒ Системен
ⓓ Действащ   ⓔ Връзка   ⓕ Захранване

Забележка: PGM е програмируем изход за задействане. PGM1 и PGM2 са 200 mA (макс.) изходи за задействане с тригер +/-. Те могат да бъдат настроени или като нормално отворени, или като нормално затворени (по избор, функцията се различава в зависимост от модела на панела). Ако е предвидено текущата консумация от PGM1/PGM2 да превиши текущия изходен ток, препоръчваме да се използва реле, както е показано на горната Фигура.

3 Настройка

Настройване чрез уеб клиент

За още методи за активиране направете справка с ръководството за работа.

IP адрес по подразбиране:
AP връзка (режим Гореща точка):192.168.8.1
Връзка чрез мрежов кабел: 192.0.0.64

1. Въведете IP адрес на устройството в уеб браузъра.
2. Създайте парола за администраторски профил, за да активирате устройството.

Нулиране:
След стартиране на устройството задръжте бутона за нулиране за 10 секунди, за да го нулирате.

4 Ръководство за употреба

Спецификация

Модел	Серия 48	Серия 64
Етикети	48	64
Електронни ключове	48	64
Клавиатури	4	8
Зони	48 (8 вградени зони, макс. 4 кабелни PIRCAM)	64 (8 вградени зони, макс. 8 кабелни PIRCAM)
Райони	16	32
Потребители	Инсталатор: 1	
	Администратор: 1	
	Оператор: 46	Оператор: 62
Известие чрез SMS	Поддържа (с GPRS/3G/4G модул)	
Локални видеоклипове	2	4
ARC протокол	ISAPI: Поддържа клиентски софтуер iVMS-4200, както и уеб клиент	
	Cloud P2P: Поддържа протокол за поверителност cloud P2P	
	DC-09: Достъп до ARC (ADM-CID/SIA-DCS)	
	CSV-IP: Поддържа CSV-IP	
	ISUP: Поддържа ISUP 5.0	
Инструменти за програмиране	Уеб/iVMS-4200/Hik-ProConnect/Клавиатура	
Надграждане на фърмуера	Уеб/iVMS-4200/Hik-ProConnect	
Изход за аларма	48 (включително 2 вградени изхода за реле)	64 (включително 2 вградени изхода за реле)
Изход за захранване	12 V, 1,5 A	
Вградено 3/4G	Опция	
Вграден GPRS	Опция	
Wi-Fi	/	802.11b/g/n (2.4GHz)
Шина	1 шина Speed-X	
Изход за звуков сигнализатор	1 кабелен изход за звуков сигнализатор	
Защита срещу намеса	1 ключ за откриване на премахнат елемент от системата	
	1 ключ за откриване на отворен преден капак	
Мрежов интерфейс	1 RJ45 10M/100M Ethernet интерфейс	
Интерфейс на захранването	от 100 до 240 V AC (вграден захранващ трансформатор)	
Работна температура	от -10°C до 40°C	
Работна влажност	10% до 90%	
Материал на корпуса	Пластмаса	
Цвят	Бял	
Размери (Ш x В x Д)	261 mm x 199 mm x 86,4 mm	
Тегло	996,5 г	997 г

BAHASA INDONESIA

1 Tampilan

1. Slot Modul Telepon   2. Catu Daya   3. Terminal Baterai
4. Tombol Atur ulang   5. Tombol Mode WiFi*   6. Slot Kartu SD*
7. Slot GPRS/4G   8. Tombol Penutup Terbuka   9. LAN

*Catatan: Tidak semua dilengkapi dengan mode WiFi dan slot kartu SD, tergantung model.

2 Pemasangan dan Pengkabelan

Catatan: Matikan panel kontrol sebelum memasang kabel aksesori dan periferal.

1-3. Pasang tutup bagian belakang.
4. Atur pemasangan modul telepon (dijual terpisah) dan pengkabelan.
5. Atur pemasangan modul GPRS/4G (dijual terpisah).
6. Pasang kabel catu daya dan jaringan.

❶ Pengkabelan Catu Daya
❷ Pengkabelan Jaringan
❸ Pengkabelan Periferal:
Resistor NO/NC/EOL Tunggal/EOL Ganda: 1K, 2.2K, 4.7K, 5.6K, 6.8K, 8.2K
Metode Pengkabelan Tiga EOL: Resistor Tamper (RT): 1 kΩ
Resistor Alarm (RA): 1 kΩ
Resistor Kesalahan/Masking (RF): 2,2 kΩ

Status Detektor	RT	RA	RF	Resistansi Sirkuit
Perusakan	Buka	Tutup	Tutup	∞
Normal	Tutup	Tutup	Tutup	1 kΩ
Alarm	Tutup	Buka	Tutup	2 kΩ
Kegagalan	Tutup	Tutup	Buka	3,2 kΩ
Masking	Tutup	Buka	Buka	4,2 kΩ
Sirkuit Pendek	Resistansi ujung dari semua sirkuit adalah 0 Ω.			

❹ Pengkabelan Modul Telepon
7. Tutup bagian penutup panel kontrol.

Indikator
ⓐ Seluler   ⓑ PSTN   ⓒ Sistem
ⓓ Tindakan   ⓔ Tautan   ⓕ ADaya

Catatan: PGM adalah output pemicu terprogram. PGM1 dan PGM2 adalah output pemicu 200 mA (maks.) dengan pemicu +/-. Pemicu ini dapat diatur terbuka normal atau tertutup normal (opsional, fungsi bervariasi antar model panel). Jika arus yang diterima PGM1/PGM2 melampaui output arus, saran kami gunakan relai seperti ditunjukkan pada Gambar di atas.

3 Penyiapan

Penyiapan via Klien Web

Untuk metode aktivasi selengkapnya, lihat Panduan Pengguna.

Alamat IP Default:
Koneksi AP (mode Hotspot): 192.168.8.1
Koneksi kabel jaringan: 192.0.0.64

1. Masukkan alamat IP perangkat ke peramban web.
2. Buat kata sandi untuk akun admin guna mengaktifkan perangkat.

Reset:
Setelah memulai perangkat, tahan tombol reset selama 10 detik untuk mereset perangkat.

4 Panduan Pengguna

Spesifikasi

Model	48 Seri	64 Seri
Tanda	48	64
Key fob	48	64
Papan Tombol	4	8
Zona	48 (8 zona penggunaan, maks 4 PIRCAM berkabel)	64 (8 zona penggunaan, maks 8 PIRCAM berkabel)
Area	16	32
Pengguna	Installer: 1	
	Administrator: 1	
	Operator: 46	Operator: 62
Pemberitahuan SMS	Mendukung penggunaan (modul GPRS/3G/4G)	
Klip video penggunaan	2	4
Protokol ARC	ISAPI: Mendukung perangkat lunak klien iVMS-4200 dan klien web	
	Cloud P2P: Mendukung protokol privasi Cloud P2P	
	DC-09: Dapat diakses ARC (ADM-CID/SIA-DCS)	
	CSV-IP: Mendukung CSV-IP	
	ISUP: Mendukung ISUP 5.0	
Alat pemrograman	Web/iVMS-4200/Hik-ProConnect/Keypad	
Peningkatan firmware	Web/iVMS-4200/Hik-ProConnect	
Output alarm	48 (Termasuk 2 output relai penggunaan)	64 (Termasuk 2 output relai penggunaan)
Output Daya	12 V, 1,5 A	
Penggunaan 3/4G	Opsional	
Penggunaan GPRS	Opsional	
Wi-Fi	/	802.11 b/g/n (2.4 GHz)
Bus	1 Speed-X bus	
Output sounder	1 output sounder berkabel saat penggunaan	
Tahan Tamper	1 tombol untuk mendeteksi jika ada tindakan pelepasan dari dudukan	
	1 tombol untuk mendeteksi jika penutup depan dibuka	
Antarmuka jaringan	1 antarmuka Ethernet 10M/100M RJ45	
Antarmuka daya	100 hingga 240 VAC (Penggunaan transformator daya)	
Suhu pengoperasian	-10°C hingga 40°C	
Kelembapan pengoperasian	10% hingga 90%	
Bahan cangkang	Plastik	
Warna	Putih	
Dimensi (P x T x L)	261 mm x 199 mm x 86,4 mm	
Berat	996,5 g	997 g

ENGLISH

©2022 Hangzhou Hikvision Digital Technology Co., Ltd. All rights reserved.

About this Manual

The Manual includes instructions for using and managing the Product. Pictures, charts, images and all other information hereinafter are for description and explanation only.

The information contained in the Manual is subject to change, without notice, due to firmware updates or other reasons. Please find the latest version of this Manual at the Hikvision website (https://www.hikvision.com/).

Please use this Manual with the guidance and assistance of professionals trained in supporting the Product.

Trademarks

HIKVISION and other Hikvision's trademarks and logos are the properties of Hikvision in various jurisdictions.

Other trademarks and logos mentioned are the properties of their respective owners.

Disclaimer

TO THE MAXIMUM EXTENT PERMITTED BY APPLICABLE LAW, THIS MANUAL AND THE PRODUCT DESCRIBED, WITH ITS HARDWARE, SOFTWARE AND FIRMWARE, ARE PROVIDED "AS IS" AND "WITH ALL FAULTS AND ERRORS". HIKVISION MAKES NO WARRANTIES, EXPRESS OR IMPLIED, INCLUDING WITHOUT LIMITATION, MERCHANTABILITY, SATISFACTORY QUALITY, OR FITNESS FOR A PARTICULAR PURPOSE. THE USE OF THE PRODUCT BY YOU IS AT YOUR OWN RISK. IN NO EVENT WILL HIKVISION BE LIABLE TO YOU FOR ANY SPECIAL, CONSEQUENTIAL, INCIDENTAL, OR INDIRECT DAMAGES, INCLUDING, AMONG OTHERS, DAMAGES FOR LOSS OF BUSINESS PROFITS, BUSINESS INTERRUPTION, OR LOSS OF DATA, CORRUPTION OF SYSTEMS, OR LOSS OF DOCUMENTATION, WHETHER BASED ON BREACH OF CONTRACT, TORT (INCLUDING NEGLIGENCE), PRODUCT LIABILITY, OR OTHERWISE, IN CONNECTION WITH THE USE OF THE PRODUCT, EVEN IF HIKVISION HAS BEEN ADVISED OF THE POSSIBILITY OF SUCH DAMAGES OR LOSS.

YOU ACKNOWLEDGE THAT THE NATURE OF THE INTERNET PROVIDES FOR INHERENT SECURITY RISKS, AND HIKVISION SHALL NOT TAKE ANY RESPONSIBILITIES FOR ABNORMAL OPERATION, PRIVACY LEAKAGE OR OTHER DAMAGES RESULTING FROM CYBER-ATTACK, HACKER ATTACK, VIRUS INFECTION, OR OTHER INTERNET SECURITY RISKS; HOWEVER, HIKVISION WILL PROVIDE TIMELY TECHNICAL SUPPORT IF REQUIRED.

YOU AGREE TO USE THIS PRODUCT IN COMPLIANCE WITH ALL APPLICABLE LAWS, AND YOU ARE SOLELY RESPONSIBLE FOR ENSURING THAT YOUR USE CONFORMS TO THE APPLICABLE LAW. ESPECIALLY, YOU ARE RESPONSIBLE, FOR USING THIS PRODUCT IN A MANNER THAT DOES NOT INFRINGE ON THE RIGHTS OF THIRD PARTIES, INCLUDING WITHOUT LIMITATION, RIGHTS OF PUBLICITY, INTELLECTUAL PROPERTY RIGHTS, OR DATA PROTECTION AND OTHER PRIVACY RIGHTS. YOU SHALL NOT USE THIS PRODUCT FOR ANY PROHIBITED END-USES, INCLUDING THE DEVELOPMENT OR PRODUCTION OF WEAPONS OF MASS DESTRUCTION, THE DEVELOPMENT OR PRODUCTION OF CHEMICAL OR BIOLOGICAL WEAPONS, ANY ACTIVITIES IN THE CONTEXT RELATED TO ANY NUCLEAR EXPLOSIVE OR UNSAFE NUCLEAR FUEL-CYCLE, OR IN SUPPORT OF HUMAN RIGHTS ABUSES.

IN THE EVENT OF ANY CONFLICTS BETWEEN THIS MANUAL AND THE APPLICABLE LAW, THE LATTER PREVAILS.

This product and - if applicable - the supplied accessories too are marked with "CE" and comply therefore with the applicable harmonized European standards listed under the RE Directive 2014/53/EU, the EMC Directive 2014/30/EU, the RoHS Directive 2011/65/EU

2012/19/EU (WEEE directive): Products marked with this symbol cannot be disposed of as unsorted municipal waste in the European Union. For proper recycling, return this product to your local supplier upon the purchase of equivalent new equipment, or dispose of it at designated collection points. For more information see: www.recyclethis.info

2006/66/EC (battery directive): This product contains a battery that cannot be disposed of as unsorted municipal waste in the European Union. See the product documentation for specific battery information. The battery is marked with this symbol, which may include lettering to indicate cadmium (Cd), lead (Pb), or mercury (Hg). For proper recycling, return the battery to your supplier or to a designated collection point. For more information see:www.recyclethis.info

CAUTION

In the use of the product, you must be in strict compliance with the electrical safety regulations of the nation and region.
The equipment shall not be exposed to dripping or splashing and that no objects filled with liquids, such as vases, shall be placed on the equipment.
Shock hazard! Disconnect all power sources before maintenance.
The socket-outlet shall be installed near the equipment and shall be easily accessible.
This equipment is suitable for mounting on concrete or other non-combustible surface only.
The serial port of the equipment is used for debugging only.
This equipment is not suitable for use in locations where children are likely to be present.
Install the equipment according to the instructions in this manual.
To prevent injury, this equipment must be securely attached to the floor/wall in accordance with the installation instructions.
Keep vertically down when moving or using the equipment.
The additional force shall be equal to three times the weight of the equipment but not less than 50N. The equipment and its associated mounting means shall remain secure during the installation.
After the installation, the equipment, including any associated mounting plate, shall not be damaged.
The equipment has been designed, when required, modified for connection to an IT power distribution system.

BATTERY CAUTION

1. CAUTION: Risk of explosion if the battery is replaced by an incorrect type.
2. Improper replacement of the battery with an incorrect type may defeat a safeguard (for example, in the case of some lithium battery types).
3. Do not dispose of the battery into fire or a hot oven, or mechanically crush or cut the battery, which may result in an explosion.
4. Do not leave the battery in an extremely high temperature surrounding environment, which may result in an explosion or the leakage of flammable liquid or gas.
5. Do not subject the battery to extremely low air pressure, which may result in an explosion or the leakage of flammable liquid or gas.
6. Dispose of used batteries according to the instructions.
7. + identifies the positive terminal(s) of equipment which is used with, or generates direct current. - identifies the negative terminal(s) of equipment which is used with, or generates direct current.

FRANÇAIS

©2022Hangzhou Hikvision Digital Technology Co., Ltd. Tous droits réservés.

À propos de ce manuel

Ce manuel fournit des instructions d'utilisation et de gestion du produit. Les images, les tableaux, les figures et toutes les autres informations ci-après ne sont donnés qu'à titre de description et d'explication. Les informations contenues dans ce manuel sont modifiables sans préavis, en raison d'une mise à jour d'un micrologiciel ou pour d'autres raisons. Veuillez trouver la dernière version de ce manuel sur le site Internet de Hikvision (https://www.hikvision.com/).

Veuillez utiliser ce mode d'emploi avec les conseils et l'assistance de professionnels spécialement formés dans la prise en charge de ce produit.

Marques déposées

HIKVISION et les autres marques et logos de Hikvision sont la propriété de Hikvision dans diverses juridictions.

Toutes les autres marques et tous les logos mentionnés appartiennent à leurs propriétaires respectifs.

Clause d'exclusion de responsabilité

DANS LES LIMITES AUTORISÉES PAR LA LOI EN VIGUEUR, LE PRÉSENT MANUEL ET LE PRODUIT DÉCRIT, AINSI QUE SON MATÉRIEL, SES LOGICIELS ET SES MICROLOGICIELS, SONT FOURNIS « EN L'ÉTAT » ET « AVEC TOUS LES DÉFAUTS ET ERREURS ». HIKVISION NE FAIT AUCUNE GARANTIE, EXPLICITE OU IMPLICITE, Y COMPRIS, MAIS SANS S'Y LIMITER, DE QUALITÉ MARCHANDE, DE QUALITÉ SATISFAISANTE, OU D'ADÉQUATION À UN USAGE PARTICULIER. VOUS UTILISEZ LE PRODUIT À VOS PROPRES RISQUES. EN AUCUN CAS HIKVISION NE SERA TENU RESPONSABLE POUR TOUT DOMMAGE SPÉCIAL, CONSÉCUTIF, ACCESSOIRE OU INDIRECT, Y COMPRIS, ENTRE AUTRES, LES DOMMAGES RELATIFS À LA PERTE DE PROFITS D'ENTREPRISE, À L'INTERRUPTION D'ACTIVITÉS COMMERCIALES, OU LA PERTE DES DONNÉES, LA CORRUPTION DES SYSTÈMES, OU LA PERTE DES DOCUMENTS, S'ILS SONT BASÉS SUR UNE VIOLATION DE CONTRAT, UNE FAUTE (Y COMPRIS LA NÉGLIGENCE), LA RESPONSABILITÉ EN MATIÈRE DE PRODUITS, OU AUTRE, EN RAPPORT AVEC L'UTILISATION DU PRODUIT, MÊME SI HIKVISION A ÉTÉ INFORMÉ DE LA POSSIBILITÉ D'UN TEL DOMMAGE OU D'UNE TELLE PERTE.

VOUS RECONNAISSEZ QUE LA NATURE D'INTERNET EST SOURCE DE RISQUES DE SÉCURITÉ INHÉRENTS, ET HIKVISION SE DÉGAGE DE TOUTE RESPONSABILITÉ EN CAS DE FONCTIONNEMENT ANORMAL, DIVULGATION D'INFORMATIONS CONFIDENTIELLES OU AUTRES DOMMAGES DÉCOULANT D'UNE CYBERATTAQUE, D'UN PIRATAGE INFORMATIQUE, D'UNE INFECTION PAR DES VIRUS, OU AUTRES RISQUES DE SÉCURITÉ LIÉS À INTERNET ; TOUTEFOIS, HIKVISION FOURNIRA UNE ASSISTANCE TECHNIQUE DANS LES DÉLAIS, LE CAS ÉCHÉANT.

VOUS ACCEPTEZ D'UTILISER CE PRODUIT CONFORMÉMENT À L'ENSEMBLE DES LOIS EN VIGUEUR. IL EST DE VOTRE RESPONSABILITÉ EXCLUSIVE DE VEILLER À CE QUE VOTRE UTILISATION SOIT CONFORME À LA LOI APPLICABLE. IL VOUS APPARTIENT SURTOUT D'UTILISER CE PRODUIT D'UNE MANIÈRE QUI NE PORTE PAS ATTEINTE AUX DROITS DE TIERS, Y COMPRIS, MAIS SANS S'Y LIMITER, LES DROITS DE PUBLICITÉ, LES DROITS DE PROPRIÉTÉ INTELLECTUELLE, OU LA PROTECTION DES DONNÉES ET D'AUTRES DROITS À LA VIE PRIVÉE. VOUS NE DEVEZ PAS UTILISER CE PRODUIT POUR TOUTE UTILISATION FINALE INTERDITE, NOTAMMENT LA MISE AU POINT OU LA PRODUCTION D'ARMES DE DESTRUCTION MASSIVE, LA MISE AU POINT OU LA FABRICATION D'ARMES CHIMIQUES OU BIOLOGIQUES, LES ACTIVITÉS DANS LE CONTEXTE LIÉ AUX EXPLOSIFS NUCLÉAIRES OU AU CYCLE DU COMBUSTIBLE NUCLÉAIRE DANGEREUX, OU SOUTENANT LES VIOLATIONS DES DROITS DE L'HOMME.

EN CAS DE CONFLIT ENTRE CE MANUEL ET LES LOIS EN VIGUEUR, CES DERNIÈRES PRÉVALENT.

Ce produit et, le cas échéant, les accessoires qui l'accompagnent, sont estampillés « CE » et sont donc conformes aux normes européennes harmonisées en vigueur répertoriées sous la directive relative aux équipements radioélectriques 2014/53/UE, la directive sur les émissions électromagnétiques 2014/30/UE et la directive RoHS 2011/65/UE.

2012/19/UE (directive DEEE) : Dans l'Union européenne, les produits portant ce pictogramme ne doivent pas être déposés dans une décharge municipale où le tri des déchets n'est pas pratiqué. Pour un recyclage adéquat, remettez ce produit à votre revendeur lors de l'achat d'un nouvel équipement équivalent, ou déposez-le dans un lieu de collecte prévu à cet effet. Pour de plus amples informations, consultez : www.recyclethis.info.

2006/66/CE (directive sur les batteries) : Ce produit renferme une batterie qui ne doit pas être déposée dans une décharge municipale où le tri des déchets n'est pas pratiqué, dans l'Union européenne. Pour plus de précisions sur la batterie, reportez-vous à sa documentation. La batterie porte le pictogramme ci-contre, qui peut inclure la mention Cd (cadmium), Pb (plomb) ou Hg (mercure). Pour la recycler correctement, renvoyez la batterie à votre revendeur ou déposez-la dans un point de collecte prévu à cet effet. Pour de plus amples informations, visitez le site Web : www.recyclethis.info.

ATTENTION

En utilisant le produit, vous devez respecter la réglementation relative à la sécurité électrique de votre pays ou région.
L'équipement ne doit pas être exposé aux gouttes ou aux éclaboussures et aucun objet rempli de liquide, comme un vase, ne doit être placé sur l'équipement.
Risque d'électrocution ! Débranchez toutes les sources d'alimentation avant de procéder à l'entretien.
La prise de courant doit être installée près de l'équipement et doit être facilement accessible.
Cet équipement convient uniquement pour un montage sur du béton ou toute autre surface non combustible.
Le port série de l'équipement est utilisé uniquement à des fins de débogage.
Cet équipement n'est pas adapté à un usage dans les endroits où des enfants sont susceptibles d'être présents.
Installez l'équipement conformément aux instructions de ce manuel.
Afin d'éviter tout accident, cet appareil doit être correctement attaché sur le sol/mur conformément aux instructions d'installation.
Gardez le boîtier à la verticale lorsque vous manipulez ou utilisez l'équipement.
La force supplémentaire doit être égale à trois fois le poids de l'équipement et au minimum à 50 N. L'équipement et ses moyens de fixation associés doivent rester bien fixés pendant l'installation.
Après l'installation, l'équipement, y compris le plateau de montage associé le cas échéant, ne doit pas être endommagé.
L'équipement a été conçu, lorsque nécessaire, et modifié pour être connecté à un système à neutre impédant.

PRÉCAUTION CONCERNANT LA BATTERIE

1. ATTENTION : Il y a un risque d'explosion lorsque la pile est remplacée par une pile de type incorrect.
2. Le remplacement de la pile par une pile du mauvais type peut conduire à l'annulation d'une protection (par exemple, dans le cas de certains types de batteries au lithium).
3. Ne jetez pas une batterie au feu ou dans un four chaud, ni ne broyez mécaniquement ou découpez une batterie, car cela pourrait engendrer une explosion.
4. Ne laissez pas une batterie dans un environnement ambiant extrêmement chaud, car vous encourez un risque d'explosion ou une fuite de liquide ou de gaz inflammable.
5. N'exposez pas une batterie à des pressions atmosphériques extrêmement basses, car vous encourez un risque d'explosion ou une fuite de liquide ou de gaz inflammable.
6. Éliminez les batteries usées conformément aux instructions.
7. Le symbole « + » identifie la (les) borne(s) positive(s) de l'équipement qui est utilisé avec, ou qui génère du courant continu. Le symbole « - » identifie la (les) borne(s) négative(s) de l'équipement qui est utilisé avec, ou qui génère du courant continu.

DEUTSCH

©2022 Hangzhou Hikvision Digitale Technologie Co., Ltd. Alle Rechte vorbehalten.

Hinweise zu dieser Bedienungsanleitung

Die Bedienungsanleitung enthält Anleitungen zur Verwendung und Verwaltung des Produkts. Bilder, Diagramme, Abbildungen und alle sonstigen Informationen dienen nur der Beschreibung und Erklärung.

Die Änderung der in der Bedienungsanleitung enthaltenen Informationen ist aufgrund von Firmware-Aktualisierungen oder aus anderen Gründen vorbehalten. Die neueste Version dieser Bedienungsanleitung finden Sie auf der Hikvision-Website (https://www.hikvision.com/).

Bitte verwenden Sie diese Bedienungsanleitung unter Anleitung und Unterstützung von Fachleuten, die für den Support des Produkts geschult sind.

Markenzeichen

HIKVISION und andere Marken und Logos von Hikvision sind das Eigentum von Hikvision in verschiedenen Ländern.

Andere hier erwähnte Marken und Logos sind Eigentum ihrer jeweiligen Inhaber.

Haftungsausschluss

DIESE BEDIENUNGSANLEITUNG UND DAS BESCHRIEBENE PRODUKT MIT SEINER HARDWARE, SOFTWARE UND FIRMWARE WERDEN, SOWEIT GESETZLICH ZULÄSSIG, IN DER „VORLIEGENDEN FORM“ UND MIT „ALLEN FEHLERN UND IRRTÜMERN“ BEREITGESTELLT. HIKVISION ÜBERNIMMT KEINE AUSDRÜCKLICHEN ODER STILLSCHWEIGENDEN GARANTIEN, EINSCHLIEßLICH, ABER NICHT BESCHRÄNKT AUF DIE MARKTGÄNGIGKEIT, ZUFRIEDENSTELLENDE QUALITÄT ODER EIGNUNG FÜR EINEN BESTIMMTEN ZWECK. DIE NUTZUNG DES PRODUKTS DURCH SIE ERFOLGT AUF IHRE EIGENE GEFAHR. IN KEINEM FALL IST HIKVISION IHNEN GEGENÜBER HAFTBAR FÜR BESONDERE, ZUFÄLLIGE, DIREKTE ODER INDIREKTE SCHÄDEN, EINSCHLIEßLICH, JEDOCH NICHT DARAUF BESCHRÄNKT, VERLUST VON GESCHÄFTSGEWINNEN, GESCHÄFTSUNTERBRECHUNG, DATENVERLUST, SYSTEMBESCHÄDIGUNG, VERLUST VON DOKUMENTATIONEN, SEI ES AUFGRUND VON VERTRAGSBRUCH, UNERLAUBTER HANDLUNG (EINSCHLIEßLICH FAHRLÄSSIGKEIT), PRODUKTHAFTUNG ODER ANDERWEITIG, IN VERBINDUNG MIT DER VERWENDUNG DIESES PRODUKTS, SELBST WENN HIKVISION ÜBER DIE MÖGLICHKEIT DERARTIGER SCHÄDEN ODER VERLUSTE INFORMIERT WAR.

SIE ERKENNEN AN, DASS DIE NATUR DES INTERNETS DAMIT VERBUNDENE SICHERHEITSRISIKEN BEINHALTET. HIKVISION ÜBERNIMMT KEINE VERANTWORTUNG FÜR ANORMALEN BETRIEB, DATENVERLUST ODER ANDERE SCHÄDEN, DIE SICH AUS CYBERANGRIFFEN, HACKERANGRIFFEN, VIRUSINFEKTION ODER ANDEREN SICHERHEITSRISIKEN IM INTERNET ERGEBEN. HIKVISION WIRD JEDOCH BEI BEDARF ZEITNAH TECHNISCHEN SUPPORT LEISTEN.

SIE STIMMEN ZU, DIESES PRODUKT IN ÜBEREINSTIMMUNG MIT ALLEN GELTENDEN GESETZEN ZU VERWENDEN, UND SIE SIND ALLEIN DAFÜR VERANTWORTLICH, DASS IHRE VERWENDUNG GEGEN KEINE GELTENDEN GESETZE VERSTÖßT. INSBESONDERE SIND SIE DAFÜR VERANTWORTLICH, DIESES PRODUKT SO ZU VERWENDEN, DASS DIE RECHTE DRITTER NICHT VERLETZT WERDEN, EINSCHLIEßLICH, ABER NICHT BESCHRÄNKT AUF VERÖFFENTLICHUNGSRECHTE, DIE RECHTE AN GEISTIGEM EIGENTUM ODER DEN DATENSCHUTZ UND ANDERE PERSÖNLICHKEITSRECHTE. SIE DÜRFEN DIESES PRODUKT NICHT FÜR VERBOTENE ENDANWENDUNGEN VERWENDEN, EINSCHLIESSLICH DER ENTWICKLUNG ODER HERSTELLUNG VON MASSENVERNICHTUNGSWAFFEN, DER ENTWICKLUNG ODER HERSTELLUNG CHEMISCHER ODER BIOLOGISCHER WAFFEN, JEGLICHER AKTIVITÄTEN IM ZUSAMMENHANG MIT EINEM NUKLEAREN SPRENGKÖRPER ODER UNSICHEREN NUKLEAREN BRENNSTOFFKREISLAUF BZW. ZUR UNTERSTÜTZUNG VON MENSCHENRECHTSVERLETZUNGEN.

IM FALL VON WIDERSPRÜCHEN ZWISCHEN DIESER BEDIENUNGSANLEITUNG UND GELTENDEM RECHT IST LETZTERES MAßGEBLICH.

IN THE EVENT OF ANY CONFLICTS BETWEEN THIS MANUAL AND THE APPLICABLE LAW, THE LATER PREVAILS.

Dieses Produkt und – sofern zutreffend – das mitgelieferte Zubehör sind mit „CE“ gekennzeichnet und entsprechen daher den geltenden harmonisierten europäischen Normen gemäß der RE-Richtlinie 2014/53/EU, der EMV-Richtlinie 2014/30/EU und der RoHS-Richtlinie 2011/65/EU.

2012/19/EU (Elektroaltgeräte-Richtlinie): Produkte, die mit diesem Symbol gekennzeichnet sind, dürfen innerhalb der Europäischen Union nicht mit dem Hausmüll entsorgt werden. Für korrektes Recycling geben Sie dieses Produkt an Ihren örtlichen Fachhändler zurück oder entsorgen Sie es an einer der Sammelstellen. Weitere Informationen finden Sie unter: www.recyclethis.info.

2006/66/EC (Batterierichtlinie): Dieses Produkt enthält eine Batterie, die innerhalb der Europäischen Union nicht mit dem Hausmüll entsorgt werden darf. Siehe Produktdokumentation für spezifische Hinweise zu Batterien. Die Batterie ist mit diesem Symbol gekennzeichnet, das zusätzlich die Buchstaben Cd für Cadmium, Pb für Blei oder Hg für Quecksilber enthalten kann. Für korrektes Recycling geben Sie die Batterie an Ihren örtlichen Fachhändler zurück oder entsorgen Sie sie an einer der Sammelstellen. Weitere Informationen finden Sie unter: www.recyclethis.info

ACHTUNG

Bei der Verwendung des Produkts müssen die elektrischen Sicherheitsbestimmungen des Landes oder der Region strikt eingehalten werden.

Das Gerät vor tropfenden oder spritzenden Flüssigkeiten schützen. Auf dem Gerät dürfen keine mit Flüssigkeit gefüllten Objekte, wie z. B. Vasen, abgestellt werden.

Stromschlaggefahr! Trennen Sie vor Wartungsarbeiten alle Stromquellen.

Die Steckdose sollte sich in der Nähe des Geräts befinden und muss einfach zugänglich sein.

Dieses Gerät ist nur für die Montage auf Beton oder einer anderen nicht brennbaren Fläche geeignet.

Die serielle Schnittstelle des Geräts wird nur zur Fehlersuche verwendet.

Das Gerät ist nicht für den Einsatz an Orten geeignet, an denen sich wahrscheinlich Kinder aufhalten.

Installieren Sie das Gerät gemäß den Anweisungen in diesem Handbuch.

Um Verletzungen zu vermeiden, muss dieses Gerät gemäß den Installationsanweisungen sicher am Boden/an der Wand montiert werden.

Halten Sie das Gerät senkrecht nach unten, wenn Sie es bewegen oder benutzen.

Die zusätzliche Belastung muss dem dreifachen Gewicht des Geräts entsprechen, jedoch mindestens 50 N. Das Gerät und die zugehörigen Befestigungsmittel müssen während der Installation stets gesichert sein.

Nach der Installation darf das Gerät, einschließlich der zugehörigen Montageplatte, nicht beschädigt werden.

Das Gerät wurde, falls erforderlich, für den Anschluss an ein IT-Stromverteilungssystem angepasst.

SICHERHEITSHINWEISE ZU BATTERIEN

1. ACHTUNG: Bei Austausch der Batterie durch einen falschen Typ besteht Explosionsgefahr.
2. Unsachgemäßer Austausch der Batterien durch einen falschen Typ kann eine Schutzvorrichtung umgehen (z. B. bei einigen Lithium-Batterietypen).
3. Batterien nicht durch Verbrennen, in einem heißen Ofen oder Zerkleinern oder Zerschneiden entsorgen. Das kann zu einer Explosion führen.
4. Bewahren Sie Batterien nicht in einer Umgebung mit extrem hoher Temperatur auf. Das kann zu einer Explosion oder zum Auslaufen von entflammbarer Flüssigkeit oder Gas führen.
5. Setzen Sie Batterien keinem extrem niedrigen Luftdruck aus. Das kann zu einer Explosion oder zum Auslaufen von entflammbarer Flüssigkeit oder Gas führen.
6. Entsorgen Sie verbrauchte Batterien entsprechend der Anleitung.
7. + kennzeichnet den/die Pluspol(e) von Geräten, die mit Gleichstrom betrieben werden oder Gleichstrom erzeugen. - kennzeichnet den/die Minuspol(e) von Geräten, die mit Gleichstrom betrieben werden oder Gleichstrom erzeugen.

ESPAÑOL

©2022 Hangzhou Hikvision Digital Technology Co., Ltd. Todos los derechos reservados.

Sobre este manual

Este manual incluye las instrucciones de utilización y gestión del producto. Las figuras, gráficos, imágenes y cualquier otra información que encontrará en lo sucesivo tienen únicamente fines descriptivos y aclaratorios. La información incluida en el manual está sujeta a cambios, sin aviso previo, debido a las actualizaciones de software u otros motivos. Visite el sitio web de Hikvision —https://www.hikvision.com/— para acceder a la última versión de este manual.

Utilice este manual con la guía y asistencia de profesionales capacitados en el soporte del producto.

Marcas registradas

HIKVISION y otras marcas comerciales y logotipos de Hikvision son propiedad de Hikvision en diferentes jurisdicciones.

Las demás marcas comerciales y logotipos mencionados son propiedad de sus respectivos dueños.

Descargo de responsabilidad

EN LA MEDIDA MÁXIMA PERMITIDA POR LAS LEYES APLICABLES, ESTE MANUAL Y EL PRODUCTO DESCRITO —INCLUIDOS SU HARDWARE, SOFTWARE Y FIRMWARE— SE SUMINISTRAN «TAL CUAL» Y «CON TODOS SU FALLOS Y ERRORES». HIKVISION NO OFRECE GARANTÍAS, EXPLÍCITAS O IMPLÍCITAS, INCLUIDAS, A MODO ENUNCIATIVO, COMERCIABILIDAD, CALIDAD SATISFACTORIA O IDONEIDAD PARA UN PROPÓSITO EN PARTICULAR. EL USO QUE HAGA DEL PRODUCTO CORRE BAJO SU ÚNICO RIESGO. EN NINGÚN CASO, HIKVISION PODRÁ CONSIDERARSE RESPONSABLE ANTE USTED DE NINGÚN DAÑO ESPECIAL, CONSECUENTE, INCIDENTAL O INDIRECTO, INCLUYENDO, ENTRE OTROS, DAÑOS POR PÉRDIDAS DE BENEFICIOS COMERCIALES, INTERRUPCIÓN DE LA ACTIVIDAD COMERCIAL, PÉRDIDA DE DATOS, CORRUPCIÓN DE LOS SISTEMAS O PÉRDIDA DE DOCUMENTACIÓN, YA SEA POR INCUMPLIMIENTO DEL CONTRATO, AGRAVIO (INCLUYENDO NEGLIGENCIA), RESPONSABILIDAD DEL PRODUCTO O EN RELACIÓN CON EL USO DEL PRODUCTO, INCLUSO CUANDO HIKVISION HAYA RECIBIDO UNA NOTIFICACIÓN DE LA POSIBILIDAD DE DICHOS DAÑOS O PÉRDIDAS.

USTED RECONOCE QUE LA NATURALEZA DE INTERNET IMPLICA RIESGOS DE SEGURIDAD INHERENTES Y HIKVISION NO TENDRÁ NINGUNA RESPONSABILIDAD POR EL FUNCIONAMIENTO ANORMAL, FILTRACIONES DE PRIVACIDAD U OTROS DAÑOS RESULTANTES DE ATAQUES CIBERNÉTICOS, ATAQUES DE HACKERS, INFECCIONES DE VIRUS U OTROS RIESGOS DE SEGURIDAD DE INTERNET; SIN EMBARGO, HIKVISION PROPORCIONARÁ APOYO TÉCNICO OPORTUNO DE SER NECESARIO.

USTED ACEPTA USAR ESTE PRODUCTO DE CONFORMIDAD CON TODAS LAS LEYES APLICABLES Y SOLO USTED ES EL ÚNICO RESPONSABLE DE ASEGURAR QUE EL USO CUMPLA CON DICHAS LEYES. EN ESPECIAL, USTED ES RESPONSABLE DE USAR ESTE PRODUCTO DE FORMA QUE NO INFRINJA LOS DERECHOS DE TERCEROS, INCLUYENDO, DE MANERA ENUNCIATIVA MAS NO LIMITATIVA, DERECHOS DE PUBLICIDAD, DERECHOS DE PROPIEDAD INTELECTUAL, DERECHOS RELATIVOS A LA PROTECCIÓN DE DATOS Y OTROS DERECHOS RELATIVOS A LA PRIVACIDAD. NO UTILIZARÁ ESTE PRODUCTO PARA NINGÚN USO FINAL PROHIBIDO, INCLUYENDO EL DESARROLLO O LA PRODUCCIÓN DE ARMAS DE DESTRUCCIÓN MASIVA, EL DESARROLLO O PRODUCCIÓN DE ARMAS QUÍMICAS O BIOLÓGICAS, NINGUNA ACTIVIDAD EN EL CONTEXTO RELACIONADO CON ALGÚN EXPLOSIVO NUCLEAR O EL CICLO DE COMBUSTIBLE NUCLEAR INSEGURO O EN APOYO DE ABUSOS DE LOS DERECHOS HUMANOS.

EN CASO DE HABER CONFLICTO ENTRE ESTE MANUAL Y LA LEGISLACIÓN VIGENTE, ESTA ÚLTIMA PREVALECERÁ.

Este producto, y en su caso también los accesorios suministrados, tienen la marca "CE" y por tanto cumplen con las normas europeas armonizadas aplicables enumeradas en la Directiva de equipos de radio 2014/53/UE, la Directiva de compatibilidad electromagnética 2014/30/UE y la Directiva de restricción del uso de sustancias peligrosas 2011/65/UE.

2012/19/UE (directiva RAEE, residuos de aparatos eléctricos y electromagnéticos): En la Unión Europea, los productos marcados con este símbolo no pueden ser desechados en el sistema de basura municipal sin recogida selectiva. Para un reciclaje adecuado, entregue este producto en el lugar de compra del equipo nuevo equivalente o deshágase de él en el punto de recogida designado a tal efecto. Para ver más información, visite: www.recyclethis.info

2006/66/CE (directiva sobre baterías): Este producto lleva una batería que no puede ser desechada en el sistema municipal de basuras sin recogida selectiva dentro de la Unión Europea. Consulte la documentación del producto para ver la información específica de la batería. La batería lleva marcado este símbolo, que incluye unas letras indicando si contiene cadmio (Cd), plomo (Pb), o mercurio (Hg). Para un reciclaje adecuado, entregue la batería a su vendedor o llévela al punto de recogida de basuras designado a tal efecto. Para más información visite: www.recyclethis.info

PRECAUCIÓN

Para usar el producto debe cumplir estrictamente con la normativa de seguridad eléctrica de su país y región.

No se expondrá el equipo a goteos ni salpicaduras y no se colocarán sobre él objetos llenos de líquidos, como jarrones.

¡Peligro de descarga eléctrica! Desconecte todas las fuentes de alimentación durante el mantenimiento.

La toma de corriente tiene que estar cerca del equipo y ser de fácil acceso.

Este equipo solo es apto para montarlo sobre hormigón u otra superficie no combustible.

El puerto serie del equipo se utiliza únicamente con fines de depuración.

Este equipo no es adecuado para utilizarlo en lugares donde pueda haber niños.

Instale el equipo de acuerdo con las instrucciones de este manual.

Para evitar lesiones, este equipo debe estar firmemente sujeto al suelo/pared de acuerdo con las instrucciones de instalación.

Mantenga el equipo vertical al moverlo o utilizarlo.

La fuerza adicional debe ser equivalente a tres veces el peso del equipo, pero no inferior a 50 N. El equipo y sus medios de montaje asociados deberán permanecer seguros durante la instalación.

Tras la instalación, no se debe dañar el equipo ni tampoco las placas de montaje asociadas.

El equipo ha sido diseñado, cuando es necesario, con modificaciones para conectarlo a un sistema de distribución de alimentación eléctrica para equipos informáticos.

PRECAUCIONES RELATIVAS A LA BATERÍA

1. PRECAUCIÓN: Riesgo de explosión si se reemplaza la batería por otra de tipo incorrecto.
2. Una sustitución inadecuada de la batería por otra de tipo incorrecto podría inhabilitar alguna medida de protección (por ejemplo, en el caso de algunas baterías de litio).
3. No arroje la batería al fuego ni la meta en un horno caliente, ni intente aplastar o cortar mecánicamente la batería, ya que podría explotar.
4. No deje la batería en lugares con temperaturas extremadamente altas, ya que podría explotar o tener fugas de líquido electrolítico o gas inflamable.
5. No permita que la batería quede expuesta a una presión de aire extremadamente baja, ya que podría explotar o tener fugas de líquido electrolítico o gas inflamable.
6. Deshágase de las baterías usadas conforme a las instrucciones.
7. + identifica los terminales positivos de los equipos que se utilizan con corriente continua o que la generan. - identifica los terminales negativos de los equipos que se utilizan con corriente continua o que la generan.

ITALIANO

©2022 Hangzhou Hikvision Digital Technology Co., Ltd. - Tutti i diritti riservati.

Informazioni sul presente Manuale

Il presente Manuale contiene le istruzioni per l'uso e la gestione del prodotto. Le illustrazioni, i grafici e tutte le altre informazioni che seguono hanno solo scopi illustrativi ed esplicativi. Le informazioni contenute nel Manuale sono soggette a modifiche senza preavviso in seguito ad aggiornamenti del firmware o per altri motivi. Scaricare la versione più recente del presente Manuale dal sito web di Hikvision (https://www.hikvision.com/).

Utilizzare il presente Manuale con la supervisione e l'assistenza di personale qualificato nel supporto del prodotto.

Marchi commerciali

HIKVISION e gli altri marchi e loghi di Hikvision sono di proprietà di Hikvision in varie giurisdizioni.

Gli altri marchi registrati e loghi menzionati appartengono ai rispettivi proprietari.

Esclusione di responsabilità

NELLA MISURA MASSIMA CONSENTITA DALLA LEGGE VIGENTE, QUESTO MANUALE E IL PRODOTTO DESCRITTO, CON IL SUO HARDWARE, SOFTWARE E FIRMWARE, SONO FORNITI "COSÌ COME SONO" E "CON TUTTI I DIFETTI E GLI ERRORI". HIKVISION NON RILASCIA ALCUNA GARANZIA, NÉ ESPRESSA NÉ IMPLICITA COME, SOLO A TITOLO DI ESEMPIO, GARANZIE DI COMMERCIABILITÀ, QUALITÀ SODDISFACENTE O IDONEITÀ PER UN USO SPECIFICO. L'UTENTE UTILIZZA IL PRODOTTO A PROPRIO RISCHIO. HIKVISION DECLINA QUALSIASI RESPONSABILITÀ VERSO L'UTENTE IN RELAZIONE A DANNI SPECIALI, CONSEQUENZIALI E INCIDENTALI, COMPRESI, TRA GLI ALTRI, I DANNI DERIVANTI DA MANCATO PROFITTO, INTERRUZIONE DELL'ATTIVITÀ O PERDITA DI DATI, DANNEGGIAMENTO DI SISTEMI O PERDITA DI DOCUMENTAZIONE, DERIVANTI DA INADEMPIENZA CONTRATTUALE, ILLECITO (COMPRESA LA NEGLIGENZA), RESPONSABILITÀ PER DANNI AI PRODOTTI O ALTRIMENTI IN RELAZIONE ALL'USO DEL PRODOTTO, ANCHE QUALORA HIKVISION SIA STATA INFORMATA DELLA POSSIBILITÀ DI TALI DANNI O PERDITE.

L'UTENTE RICONOSCE CHE LA NATURA DI INTERNET PREVEDE RISCHI DI SICUREZZA INTRINSECHI E CHE HIKVISION DECLINA QUALSIASI RESPONSABILITÀ IN RELAZIONE A FUNZIONAMENTI ANOMALI, VIOLAZIONE DELLA RISERVATEZZA O ALTRI DANNI RISULTANTI DA ATTACCHI INFORMATICI, INFEZIONE DA VIRUS O ALTRI RISCHI LEGATI ALLA SICUREZZA SU INTERNET; TUTTAVIA, HIKVISION FORNIRÀ TEMPESTIVO SUPPORTO TECNICO, SE NECESSARIO.

L'UTENTE ACCETTA DI UTILIZZARE IL PRODOTTO IN CONFORMITÀ A TUTTE LE LEGGI VIGENTI E DI ESSERE IL SOLO RESPONSABILE DI TALE UTILIZZO CONFORME. IN PARTICOLARE, L'UTENTE È RESPONSABILE DEL FATTO CHE L'UTILIZZO DEL PRODOTTO NON VIOLI DIRITTI DI TERZI COME, SOLO A TITOLO DI ESEMPIO, DIRITTI DI PUBBLICITÀ, DIRITTI DI PROPRIETÀ INTELLETTUALE O DIRITTI RELATIVI ALLA PROTEZIONE DEI DATI E ALTRI DIRITTI RIGUARDANTI LA PRIVACY. L’UTENTE NON DEVE UTILIZZARE IL PRODOTTO PER QUALSIASI USO FINALE VIETATO, COMPRESI LO SVILUPPO O LA PRODUZIONE DI ARMI DI DISTRUZIONE DI MASSA, LO SVILUPPO O LA PRODUZIONE DI ARMI CHIMICHE O BIOLOGICHE, QUALSIASI ATTIVITÀ COLLEGATA ALL'UTILIZZO DI ESPLOSIVI O COMBUSTIBILI NUCLEARI NON SICURI OPPURE A SOSTEGNO DI VIOLAZIONI DEI DIRITTI DELL’UOMO.

IN CASO DI CONFLITTO TRA IL PRESENTE MANUALE E LA LEGGE VIGENTE, PREVARRÀ QUEST'ULTIMA.

Questo prodotto e gli eventuali accessori in dotazione sono contrassegnati con il marchio "CE" e sono quindi conformi alle norme europee armonizzate vigenti di cui alla Direttiva RE 2014/53/UE, alla Direttiva EMC 2014/30/UE, alla Direttiva RoHS 2011/65/UE.

2012/19/UE (Direttiva RAEE): i prodotti contrassegnati con il presente simbolo non possono essere smaltiti come rifiuti domestici indifferenziati nell'Unione europea. Per lo smaltimento corretto, restituire il prodotto al rivenditore in occasione dell'acquisto di un nuovo dispositivo o smaltirlo nei punti di raccolta autorizzati. Ulteriori informazioni sono disponibili sul sito www.recyclethis.info

2006/66/CE (direttiva batterie): questo prodotto contiene una batteria e non è possibile smaltirlo con i rifiuti domestici indifferenziati nell'Unione europea. Consultare la documentazione del prodotto per le informazioni specifiche sulla batteria. La batteria è contrassegnata con il presente simbolo, che potrebbe includere le sigle di cadmio (Cd), piombo (Pb) o mercurio (Hg). Per lo smaltimento corretto, restituire la batteria al rivenditore locale o smaltirla nei punti di raccolta autorizzati. Ulteriori informazioni sono disponibili sul sito: www.recyclethis.info

ATTENZIONE

Durante l'uso del prodotto è indispensabile rispettare rigorosamente le normative nazionali e locali sulla sicurezza elettrica.

L'attrezzatura non deve essere esposta a schizzi o gocciolamenti di liquidi; non poggiare sull'attrezzatura oggetti contenenti liquidi, ad esempio vasi.

Pericolo di scosse elettriche! Prima della manutenzione, scollegare le alimentazioni elettriche.

La presa deve essere nelle vicinanze del dispositivo ed essere facilmente accessibile.

L'attrezzatura può essere installata solo su cemento o altre superfici in materiali non infiammabili.

La porta seriale del dispositivo serve solo per attività di debugging.

Non utilizzare il dispositivo in ambienti in cui possono essere presenti bambini.

Installare l'attrezzatura seguendo le istruzioni del presente manuale.

Per evitare il rischio di lesioni personali questo dispositivo deve essere saldamente fissato a una parete o al pavimento, come indicato nelle istruzioni di installazione.

Tenere l’attrezzatura in posizione verticale durante lo spostamento o l'uso.

La forza applicata deve essere pari al triplo del peso del dispositivo e in ogni caso non inferiore a 50 N. L'apparecchiatura e gli utensili utilizzati per il montaggio devono

rimanere ben saldi durante l'installazione.

Dopo l'installazione, il dispositivo e la piastra di montaggio non devono subire danni.

L'attrezzatura è stata progettata per poter essere modificata, in caso di necessità, per il collegamento a un sistema di alimentazione elettrica IT.

PRECAUZIONI PER LA BATTERIA

1. ATTENZIONE: Esiste il rischio di esplosione se la batteria viene sostituita con una di tipo non corretto.
2. La sostituzione della batteria con una di tipo non idoneo può impedire il corretto funzionamento dei sistemi di sicurezza (ad esempio con alcuni tipi di batterie al litio).
3. Non gettare le batterie nel fuoco o in un forno caldo ed evitare di schiacciarle o tagliarle, per prevenire il rischio di esplosioni.
4. Le batterie esposte a temperature ambientali eccessive possono esplodere o perdere liquidi o gas infiammabili.
5. Le batterie sottoposte a una pressione atmosferica estremamente bassa possono esplodere o perdere liquidi o gas infiammabili.
6. Smaltire le batterie usate seguendo le istruzioni.
7. Il simbolo + indica il terminale positivo dell'apparecchiatura in tensione o che genera corrente diretta. - indica il terminale negativo dell'attrezzatura che ne fa uso o che genera la corrente diretta.

PORTUGUÊS

©2022 Hangzhou Hikvision Digital Technology Co., Ltd. Todos os direitos reservados.

Acerca deste Manual

O Manual inclui instruções para utilizar e gerir o produto. As fotografias, os gráficos, as imagens e todas as outras informações doravante apresentadas destinam-se apenas a fins de descritivos e informativos.

As informações que constam do Manual estão sujeitas a alteração, sem aviso prévio, devido a atualizações de firmware ou a outros motivos. Pode encontrar a versão mais recente deste Manual no website da Hikvision (https://www.hikvision.com/).

Utilize este Manual sob orientação e com a assistência de profissionais formados neste Produto.

Marcas comerciais

HIKVISION e outros logótipos e marcas comerciais da Hikvision são propriedade da Hikvision em vários territórios.

Outras marcas comerciais e logótipos mencionados são propriedade dos respetivos proprietários.

Aviso legal

NA MEDIDA MÁXIMA PERMITIDA PELA LEI APLICÁVEL, ESTE MANUAL E O PRODUTO DESCRITO, COM O SEU HARDWARE, SOFTWARE E FIRMWARE, SÃO FORNECIDOS “TAL COMO ESTÃO” E “COM TODAS AS SUAS FALHAS E ERROS”. A HIKVISION EXCLUI, DE FORMA EXPLÍCITA OU IMPLÍCITA, GARANTIAS DE, INCLUINDO E SEM LIMITAÇÃO, COMERCIABILIDADE, QUALIDADE DO SERVIÇO OU ADEQUAÇÃO A UMA FINALIDADE ESPECÍFICA. A SUA UTILIZAÇÃO DESTE PRODUTO É FEITA POR SUA CONTA E RISCO. EM NENHUMA CIRCUNSTÂNCIA, A HIKVISION SERÁ RESPONSÁVEL POR SI EM RELAÇÃO A QUAISQUER DANOS ESPECIAIS, CONSEQUENCIAIS, INCIDENTAIS OU INDIRETOS, INCLUINDO, ENTRE OUTROS, DANOS PELA PERDA DE LUCROS COMERCIAIS, INTERRUPÇÃO DA ATIVIDADE, PERDA DE DADOS, CORRUPÇÃO DE SISTEMAS OU PERDA DE DOCUMENTAÇÃO SEJA COM BASE NUMA VIOLAÇÃO DO CONTRATO, ATOS ILÍCITOS (INCLUÍNDO NEGLIGÊNCIA), RESPONSABILIDADE PELO PRODUTO OU, DE OUTRO MODO, RELACIONADA COM A UTILIZAÇÃO DO PRODUTO, AINDA QUE A HIKVISION TENHA SIDO AVISADA SOBRE A POSSIBILIDADE DE TAIS DANOS OU PERDAS.

O UTILIZADOR RECONHECE QUE A NATUREZA DA INTERNET OFERECE RISCOS DE SEGURANÇA INERENTES E QUE A HIKVISION NÃO SERÁ RESPONSABILIZADA POR UM FUNCIONAMENTO ANORMAL, PERDA DE PRIVACIDADE OU OUTROS DANOS RESULTANTES DE ATAQUES INFORMÁTICOS, ATAQUES DE PIRATARIA, INFEÇÃO POR VÍRUS OU OUTROS RISCOS ASSOCIADOS À SEGURANÇA DA INTERNET. NO ENTANTO, A HIKVISION PRESTARÁ APOIO TÉCNICO ATEMPADO, SE SOLICITADO.

O UTILIZADOR ACEITA UTILIZAR ESTE PRODUTO EM CONFORMIDADE COM TODAS AS LEIS APLICÁVEIS E SER O ÚNICO RESPONSÁVEL POR GARANTIR QUE A SUA UTILIZAÇÃO É CONFORME À LEI APLICÁVEL. PARTICULARMENTE, O UTILIZADOR É O RESPONSÁVEL PELA UTILIZAÇÃO DESTE PRODUTO DE MODO QUE NÃO INFRINJA OS DIREITOS DE TERCEIROS, INCLUINDO, ENTRE OUTROS, OS DIREITOS DE PUBLICIDADE, DIREITOS DE PROPRIEDADE INTELECTUAL OU DE PROTEÇÃO DE DADOS, OU QUAISQUER OUTROS DIREITOS DE PRIVACIDADE. O UTILIZADOR NÃO PODERÁ UTILIZAR ESTE PRODUTO PARA QUAISQUER UTILIZAÇÕES FINAIS PROIBIDAS, INCLUINDO O DESENVOLVIMENTO OU PRODUÇÃO DE ARMAS DE DESTRUIÇÃO MACIÇA, DESENVOLVIMENTO OU PRODUÇÃO DE QUÍMICOS OU ARMAS BIOLÓGICAS, QUAISQUER ATIVIDADES DESENVOLVIDAS NO ÂMBITO DE EXPLOSIVOS NUCLEARES OU CICLOS DE COMBUSTÍVEL NUCLEAR INSEGURO OU PARA APOIAR ABUSOS AOS DIREITOS HUMANOS.

NA EVENTUALIDADE DA OCORRÊNCIA DE ALGUM CONFLITO ENTRE ESTE MANUAL E A LEGISLAÇÃO APLICÁVEL, ESTA ÚLTIMA PREVALECE.

Este produto e, se aplicável, os acessórios fornecidos, apresentam a marcação "CE" e, por isso, cumprem as normas europeias harmonizadas aplicáveis listadas na Diretiva 2014/53/UE relativa aos equipamentos de rádio, na Diretiva 2014/30/UE sobre compatibilidade eletromagnética (CEM) e na Diretiva 2011/65/UE relativa à restrição do uso de determinadas substâncias perigosas em equipamentos elétricos e eletrónicos (EEE).

2012/19/UE (Diretiva REEE): Os produtos com este símbolo não podem ser eliminados como resíduos urbanos indiferenciados na União Europeia. Para uma reciclagem adequada, devolva este produto ao seu fornecedor local quando adquirir um novo equipamento equivalente ou elimine-o através dos pontos de recolha adequados. Para mais informações, consulte: www.recyclethis.info.

2006/66/CE (diretiva relativa a baterias): Este produto contém uma bateria que não pode ser eliminada como resíduo urbano indiferenciado na União Europeia. Consulte a documentação do produto para obter informações específicas acerca da bateria. A bateria está marcada com este símbolo, que poderá incluir inscrições para indicar a presença de cádmio (Cd), chumbo (Pb), ou mercúrio (Hg). Para reciclar o produto de forma adequada, devolva a bateria ao seu fornecedor ou coloque-a num ponto de recolha apropriado. Para mais informações, consulte: www.recyclethis.info

ADVERTÊNCIA

Durante a utilização do produto, o utilizador tem de estar em estrita conformidade com as normas de segurança elétrica do país e região.

O equipamento não deverá ser exposto a derrames ou salpicos de líquidos e nenhum objeto que contenha líquidos, como vasos, deverá ser colocado sobre o equipamento.

Perigo de choque! Desligue todas as fontes de alimentação antes da manutenção.

A tomada deverá estar instalada perto do equipamento e ser facilmente acessível.

Este equipamento só deve ser montado numa superfície de betão ou outra não combustível.

A porta de série do equipamento é utilizada apenas para a depuração.

Este equipamento não se adequa a utilização em locais onde a presença de crianças seja provável.

Instale o equipamento de acordo com as instruções constantes deste manual.

Para evitar ferimentos, este equipamento deve ser fixo corretamente ao chão/parede em conformidade com as instruções de instalação.

Mantenha o equipamento verticalmente para baixo quando o mover ou utilizar.

A força adicional deverá ser igual a três vezes o peso do equipamento, mas não inferior a 50 N. O equipamento e respetivos meios de montagem associados devem ser mantidos em segurança durante a instalação.

Após a instalação, o equipamento, incluindo qualquer placa de montagem associada, não devem estar danificados.

O equipamento foi concebido para ser modificado para ligação a um sistema de distribuição de energia IT.

CUIDADOS COM A PILHA

1. ADVERTÊNCIA: Existe risco de explosão se a bateria for substituída por outra de tipo incorreto.
2. A substituição incorreta da bateria por outra de tipo incorreto pode destruir uma proteção (por exemplo, no caso de alguns tipos de bateria de lítio).
3. Não proceda à eliminação da bateria numa fogueira ou forno quente, ou mediante esmagamento ou corte mecânico da mesma pois tal pode resultar numa explosão.
4. Não deixe a bateria num ambiente com temperaturas extremamente elevadas pois tal pode resultar numa explosão ou na fuga de líquido inflamável ou gás.
5. Não sujeite a bateria a pressão de ar extremamente baixa pois tal poderá resultar numa explosão de líquido inflamável ou gás.
6. Elimine as pilhas usadas de acordo com as instruções.
7. + identifica o terminal positivo do equipamento com o qual é utilizada ou gera corrente direta. - identifica o terminal negativo do equipamento com o qual é utilizada ou gera corrente direta.

РУССКИЙ

©2022, Hangzhou Hikvision Digital Technology Co., Ltd. Все права защищены.

О данном Руководстве

В Руководстве содержатся инструкции по эксплуатации Изделия. Фотографии, схемы, иллюстрации и прочие материалы приведены исключительно в качестве описаний и пояснений.

Информация, приведенная в Руководстве, может быть изменена без предварительного уведомления в связи с обновлением микропрограммы или по другим причинам. Используйте последнюю редакцию Руководства. Ее можно найти на веб-сайте компании Hikvision (https://www.hikvision.com/).

Используйте Руководство под наблюдением специалистов, обученных обслуживанию Изделия.

Торговые марки

HIKVISION и другие товарные знаки и логотипы компании Hikvision являются собственностью компании Hikvision в различных юрисдикциях.

Другие товарные знаки и логотипы, упоминаемые в Руководстве, являются собственностью соответствующих владельцев.

Ограничение ответственности

В МАКСИМАЛЬНОЙ СТЕПЕНИ, РАЗРЕШЕННОЙ ДЕЙСТВУЮЩИМ ЗАКОНОДАТЕЛЬСТВОМ, ДАННОЕ РУКОВОДСТВО И ОПИСАНИЕ ИЗДЕЛИЯ ВМЕСТЕ С АППАРАТНОЙ ЧАСТЬЮ, ПРОГРАММНЫМ ОБЕСПЕЧЕНИЕМ И ВСТРОЕННОЙ МИКРОПРОГРАММОЙ ПРЕДОСТАВЛЯЕТСЯ ПО ПРИНЦИПУ «КАК ЕСТЬ» И «СО ВСЕМИ НЕПОЛАДКАМИ И ОШИБКАМИ». КОМПАНИЯ HIKVISION НЕ ДАЕТ НИ ЯВНЫХ, НИ ПОДРАЗУМЕВАЕМЫХ ГАРАНТИЙ, В ТОМ ЧИСЛЕ ГАРАНТИЙ ТОВАРНОЙ ПРИГОДНОСТИ И УДОВЛЕТВОРИТЕЛЬНОГО КАЧЕСТВА, КАК И ПРИГОДНОСТИ ДЛЯ КОНКРЕТНЫХ ЦЕЛЕЙ. ПОТРЕБИТЕЛЬ ИСПОЛЬЗУЕТ ИЗДЕЛИЕ НА СВОЙ СТРАХ И РИСК. НИ ПРИ КАКИХ ОБСТОЯТЕЛЬСТВАХ КОМПАНИЯ HIKVISION НЕ НЕСЕТ ОТВЕТСТВЕННОСТИ ПЕРЕД ПОТРЕБИТЕЛЕМ НИ ЗА ФАКТИЧЕСКИ ПОНЕСЕННЫЙ, НИ ЗА ПОСЛЕДУЮЩИЙ, КАК ПРЯМОЙ, ТАК И КОСВЕННЫЙ, УЩЕРБ, ВКЛЮЧАЯ УБЫТКИ В ВИДЕ УПУЩЕННОЙ ПРИБЫЛИ, ПЕРЕРЫВОВ В ДЕЯТЕЛЬНОСТИ, ПОТЕРИ ДАННЫХ, ДОКУМЕНТАЦИИ ИЛИ ПОВРЕЖДЕНИЯ СИСТЕМ, БУДЬ ТО ПО ПРИЧИНЕ НАРУШЕНИЯ ДОГОВОРА, ПРОТИВОПРАВНЫХ ДЕЙСТВИЙ (В ТОМ ЧИСЛЕ ХАЛАТНОСТИ), НАСТУПЛЕНИЯ ОТВЕТСТВЕННОСТИ ЗА ИЗДЕЛИЕ ИЛИ ИНЫХ ОБСТОЯТЕЛЬСТВ В СВЯЗИ С ИСПОЛЬЗОВАНИЕМ ДАННОГО ИЗДЕЛИЯ, ДАЖЕ ЕСЛИ КОМПАНИИ HIKVISION БЫЛО ИЗВЕСТНО О ВОЗМОЖНОСТИ ТАКОГО УЩЕРБА И УБЫТКОВ.

ПОТРЕБИТЕЛЬ ОСОЗНАЕТ, ЧТО ИНТЕРНЕТ ПО СВОЕЙ ПРИРОДЕ ЯВЛЯЕТСЯ ИСТОЧНИКОМ ПОВЫШЕННОГО РИСКА БЕЗОПАСНОСТИ И КОМПАНИЯ HIKVISION НЕ НЕСЕТ ОТВЕТСТВЕННОСТИ ЗА СБОИ В РАБОТЕ ОБОРУДОВАНИЯ, УТЕЧКУ ИНФОРМАЦИИ И ДРУГОЙ УЩЕРБ, ВЫЗВАННЫЙ КИБЕРАТАКАМИ, ХАКЕРАМИ, ВИРУСАМИ ИЛИ СЕТЕВЫМИ УГРОЗАМИ; ОДНАКО НАША КОМПАНИЯ ОБЕСПЕЧИВАЕТ СВОЕВРЕМЕННУЮ ТЕХНИЧЕСКУЮ ПОДДЕРЖКУ, ЕСЛИ ЭТО НЕОБХОДИМО.

ПОТРЕБИТЕЛЬ СОГЛАШАЕТСЯ ИСПОЛЬЗОВАТЬ ДАННОЕ ИЗДЕЛИЕ В СООТВЕТСТВИИ СО ВСЕМИ ПРИМЕНИМЫМИ ЗАКОНАМИ И НЕСЕТ ЛИЧНУЮ ОТВЕТСТВЕННОСТЬ ЗА ИХ СОБЛЮДЕНИЕ. В ЧАСТНОСТИ, ПОТРЕБИТЕЛЬ НЕСЕТ ОТВЕТСТВЕННОСТЬ ЗА ИСПОЛЬЗОВАНИЕ ДАННОГО ИЗДЕЛИЯ БЕЗ НАРУШЕНИЯ ПРАВ ТРЕТЬИХ ЛИЦ, В ТОМ ЧИСЛЕ ПРАВ ПУБЛИЧНОСТИ, ИНТЕЛЛЕКТУАЛЬНОЙ СОБСТВЕННОСТИ И ЗАЩИТЫ ДАННЫХ. ПОТРЕБИТЕЛЬ ОБЯЗУЕТСЯ НЕ ИСПОЛЬЗОВАТЬ ЭТО ИЗДЕЛИЕ В ЗАПРЕЩЕННЫХ ЦЕЛЯХ, В ТОМ ЧИСЛЕ ДЛЯ РАЗРАБОТКИ ИЛИ ПРОИЗВОДСТВА ОРУЖИЯ МАССОВОГО УНИЧТОЖЕНИЯ, ХИМИЧЕСКОГО ИЛИ БИОЛОГИЧЕСКОГО ОРУЖИЯ, ОСУЩЕСТВЛЕНИЯ КАКОЙ-ЛИБО ДЕЯТЕЛЬНОСТИ В КОНТЕКСТЕ ЯДЕРНОГО ОРУЖИЯ, НЕБЕЗОПАСНЫХ ОПЕРАЦИЙ С ЯДЕРНЫМ ТОПЛИВОМ ИЛИ ДЛЯ ПОДДЕРЖКИ НАРУШЕНИЙ ПРАВ ЧЕЛОВЕКА.

В СЛУЧАЕ РАЗНОЧТЕНИЙ МЕЖДУ НАСТОЯЩИМ РУКОВОДСТВОМ И ДЕЙСТВУЮЩИМ ЗАКОНОДАТЕЛЬСТВОМ, ПОСЛЕДНЕЕ ИМЕЕТ ПРИОРИТЕТ.

Этот продукт и (если применимо) поставляемые аксессуары имеют маркировку "CE" и соответствуют применимым согласованным стандартам, перечисленным в Директиве по радиооборудованию 2014/53/EU RE, Директиве по электромагнитной совместимости 2014/30/EU EMC и Директиве по ограничению использования опасных веществ 2011/65/EU RoHS.

Директива WEEE 2012/19/EU (по утилизации отходов электрического и электронного оборудования): продукты, отмеченные этим символом, запрещено утилизировать в Европейском союзе в качестве несортированных муниципальных отходов. Для надлежащей переработки возвратите этот продукт местному поставщику после покупки эквивалентного нового оборудования или утилизируйте его в предназначенных для этого пунктах сбора отходов. Для получения дополнительной информации посетите веб-сайт www.recyclethis.info.

Директива 2006/66/EC (по обращению с батареями): этот продукт содержит батарею, которую запрещено утилизировать в Европейском союзе в качестве несортированных муниципальных отходов. Для получения точной информации о батарее см. документацию к продукту. Маркировка батареи может включать символы, которые определяют ее химический состав: кадмий (Cd), свинец (Pb) или ртуть (Hg). Для надлежащей утилизации отправьте батарею местному поставщику или утилизируйте ее в специальных пунктах приема отходов. Для получения дополнительной информации посетите веб-сайт www.recyclethis.info

ПРЕДУПРЕЖДЕНИЕ

Эксплуатация данного изделия должна выполняться в строгом соответствии с правилами безопасной эксплуатации электрооборудования, действующими в вашей стране и вашем регионе.

Устройство не должно подвергаться воздействию капель и брызг; не допускается ставить на него предметы, наполненные жидкостью, например, вазы с цветами.

Опасность поражения электрическим током! Отключайте устройство от всех источников электропитания перед технических обслуживанием.

Электрическая розетка должна находится рядом с устройством и должна быть легко доступна.

Данное изделие предназначено только для монтажа на бетонных или других невоспламеняемых поверхностях.

Последовательный порт оборудования предназначен только для отладки.

Данное устройство не предназначено для использования в тех местах, где могут находиться дети.

Установите оборудование в соответствии с инструкциями, приведенными в настоящем руководстве.

Во избежание травм устройство необходимо надежно закрепить на полу или стене согласно инструкциям по установке.

При перемещении или использовании оборудование должно быть расположено вертикально.

Примечание. Монтажное крепление должно выдерживать трехкратный вес оборудования и действие силы не менее 50 Н. Оборудование и соответствующие средства монтажа должны быть надежно закреплены во время установки.

После установки осмотрите оборудование и монтажную пластину на предмет повреждений.

Оборудование разработано таким образом, чтобы при необходимости его можно было модифицировать для подключения к ИТ-системе распределения электроэнергии.

МЕРЫ ПРЕДОСТОРОЖНОСТИ ПРИ РАБОТЕ С БАТАРЕЕЙ

1. ПРЕДУПРЕЖДЕНИЕ! При установке батареи недопустимого типа существует риск взрыва.
2. Установка батареи недопустимого типа может создать угрозу для безопасности (например, в случае некоторых типов литиевых батарей).
3. Не бросайте батарею в огонь или горячую печь, не сдавливайте и не разрезайте батарею, поскольку это может привести к взрыву.
4. Нахождение батареи в среде с чрезвычайно высокой температурой может привести к взрыву или к утечке горючей жидкости или газа.
5. Нахождение батареи в среде с чрезвычайно низким давлением воздуха может привести к взрыву или к утечке горючей жидкости или газа.
6. Утилизируйте использованные батареи в соответствии с инструкциями.
7. + обозначает положительный контакт оборудования, который должен подключаться к источнику постоянного тока. - обозначает отрицательный контакт оборудования, который должен подключаться к источнику постоянного тока.

NEDERLANDS

©2022 Hangzhou Hikvision Digital Technology Co., Ltd. Alle rechten voorbehouden.

Over deze handleiding

De handleiding bevat instructies voor het gebruik en beheer van het product. Afbeeldingen, grafieken, afbeeldingen en alle andere informatie hierna worden verstrekt voor beschrijving en uitleg.

De informatie in de handleiding is onderhevig aan verandering, zonder voorafgaande kennisgeving, als gevolg van firmware-updates of andere redenen. U kunt de nieuwste versie van deze handleiding vinden op de Hikvision-website (https://www.hikvision.com/).

Gebruik deze handleiding onder begeleiding en ondersteuning van professionals die zijn opgeleid voor het ondersteunen van het product.

Handelsmerken

HIKVISION en andere handelsmerken en logo's van Hikvision zijn eigendom van Hikvision in diverse rechtsgebieden.

Andere handelsmerken en logo's zijn het eigendom van hun respectieve eigenaren.

Vrijwaringsclausule

VOOR ZOVER MAXIMAAL TOEGESTAAN OP GROND VAN HET TOEPASSELIJK RECHT, WORDEN DEZE HANDLEIDING EN HET OMSCHREVEN PRODUCT, INCLUSIEF HARDWARE, SOFTWARE EN FIRMWARE, GELEVERD ‘ZOALS ZE ZIJN’, INCLUSIEF ‘FOUTEN EN GEBREKEN’. HIKVISION GEEFT GEEN GARANTIES, EXPLICIET NOCH IMPLICIET, INCLUSIEF ZONDER BEPERKING OMTRENT VERKOOPBAARHEIED, TEVREDENHEID OMTRENT KWALITEIT OF GESCHIKTHEID VOOR EEN BEPAALD DOEL. HET GEBRUIK VAN HET PRODUCT DOOR U IS OP EIGEN RISICO. IN GEEN GEVAL IS HIKVISION VERANTWOORDELIJK VOOR SPECIALE, BIJKOMENDE, INCIDENTELE OF INDIRECTE SCHADE, WAARONDER, ONDER ANDERE, SCHADE VAN VERLIES AAN ZAKELIJKE WINST, ZAKELIJKE ONDERBREKING OF VERLIES VAN GEGEVENS, CORRUPTIE OF SYSTEMEN, OF VERLIES VAN DOCUMENTATIE, ONGEACHT OF DIT VOORTVLOEIT UIT CONTRACTBREUK, BENADELING (INCLUSIEF NALATIGHEID), PRODUCTAANSPRAAKELIJKHEID OF ANDERS, MET BETREKKING TOT HET PRODUCT, ZELFS ALS HIKVISION OP DE HOOGTE IS GEBRACHT VAN ZULKE SCHADE OF VERLIES.

U ERKENT DAT DE AARD VAN INTERNET INHERENTE VEILIGHEIDSRISICO'S MET ZICH MEE BRENGT, EN HIKVISION GEEN ENKELE VERANTWOORDELIJKHEID NEEMT VOOR ABNORMALE WERKING, PRIVACYLEKKEN OF ANDERE SCHADE DIE VOORTVLOEIT UIT CYBERAANVAL, HACKERAANVAL, VIRUSINFECTIE, OF ANDERE INTERNETVEILIGHEIDSRISICO'S; HIKVISION BIEDT INDIEN NODIG ECHTER TIJDELIJK TECHNISCHE ONDERSTEUNING.

U GAAT AKKOORD MET HET GEBRUIK VAN DIT PRODUCT IN OVEREENSTEMMING MET ALLE TOEPASBARE WETTEN EN UITSLUITEND U BENT VERANTWOORDELIJK VOOR DE GARANTIE DAT UW GEBRUIK OVEREENSTEMT MET DE TOEPASBARE WET. U BENT VOORAL VERANTWOORDELIJK DAT HET GEBRUIK VAN DIT PRODUCT GEEN INBREUK MAAKT OP DE RECHTEN VAN DERDEN, INCLUSIEF EN ZONDER BEPERKING DE RECHTEN VAN PUBLICITEIT, INTELLECTUEEL EIGENDOM, OF GEGEVENSBESCHERMING EN ANDERE PRIVACYRECHTEN. U MAG DIT PRODUCT NIET GEBRUIKEN VOOR ENIGE ONWETTIG EINDGEBRUIK, MET INBEGRIP VAN DE ONTWIKKELING OF DE PRODUCTIE VAN MASSAVERNIETIGINGSWAPENS, DE ONTWIKKELING OF DE PRODUCTIE VAN CHEMISCHE OF BIOLOGISCHE WAPENS, ALLE ACTIVITEITEN IN HET KADER VAN EVENTUELE NUCLEAIRE EXPLOSIEVEN OF ONVEILIGE NUCLEAIRE BRANDSTOFCYCLUS, OF TER ONDERSTEUNING VAN MENSENRECHTENSCHENDINGEN.

IN HET GEVAL VAN ENIGE CONFLICTEN TUSSEN DEZE HANDLEIDING EN DE TOEPASSELIJKE WETGEVING, PREVALEERT DE LAATSTE.

Dit product en, indien van toepassing, de meegeleverde accessoires, zijn gemarkeerd met "CE" en voldoen daardoor aan de toepasbare geharmoniseerde Europese normen zoals vermeld onder de RE-richtlijn 2014/53/EU, de EMC-richtlijn 2014/30/EU, de RoHS-richtlijn 2011/65/EU.

2012/19/EU (WEEE-richtlijn): Producten die met dit symbool zijn gemarkeerd mogen binnen de Europese Unie niet worden weggegooid als ongesorteerd huishoudelijk afval. Lever dit product voor een juiste recycling in bij uw plaatselijke leverancier bij aankoop van soortgelijke nieuwe apparatuur, of breng het naar daarvoor aangewezen inzamelpunten. Raadpleeg www.recyclethis.info voor meer informatie

2006/66/EG (Batterijrichtlijn): Dit product bevat een batterij die binnen de Europese Unie niet mag worden weggegooid als ongesorteerd huishoudelijk afval. Zie de productdocumentatie voor specifieke informatie over de batterij. De batterij is gemarkeerd met dit symbool, dat letters kan bevatten die cadmium (Cd), lood (Pb) of kwik (Hg) aanduiden. Lever de batterij voor een juiste recycling in bij uw leverancier of bij een daarvoor aangewezen inzamelpunt. Raadpleeg www.recyclethis.info voor meer informatie

VOORZICHTIG

U moet zich bij het gebruik van het product strikt houden aan de elektrische veiligheidsvoorschriften van het land en de regio.

De apparatuur mag niet worden blootgesteld aan druppels of spetters en er mogen geen voorwerpen gevuld met vloeistoffen, zoals vazen, op de apparatuur worden geplaatst.

Gevaar van elektrische schokken! Sluit alle voedingsbronnen af voor onderhoud.

Het stopcontact moet in de buurt van de apparatuur worden geïnstalleerd en eenvoudig toegankelijk zijn.

Deze apparatuur is geschikt voor montage op beton of andere onbrandbare oppervlakken.

De seriële poort van de apparatuur wordt alleen gebruikt voor foutopsporing.

Deze apparatuur is niet geschikt voor gebruik op locaties waar waarschijnlijk kinderen aanwezig zijn.

Installeer de apparatuur volgens de instructies in deze handleiding.

Om letsel te voorkomen moet deze apparatuur in overeenstemming met de installatie-instructies stevig aan de grond of muur worden bevestigd.

Verticaal omlaag houden wanneer u het apparaat verplaatst of gebruikt.

De extra kracht moet gelijk zijn aan drie keer het gewicht van de apparatuur, maar niet minder dan 50N. De apparatuur en de bijbehorende bevestigingsmiddelen moeten tijdens de installatie stevig vast blijven zitten.

De apparatuur, inclusief enige bijbehorende montageplaat, mag na de installatie niet worden beschadigd.

Indien nodig is de apparatuur aangepast voor aansluiting op een IT-stroomdistributiesysteem.

BATTERIJWAARSCHUWING

1. LET OP: Er bestaat explosiegevaar wanneer de batterij door een onjuist type wordt vervangen.
2. Onjuiste vervanging van de batterij door een onjuist type kan een beveiliging omzeilen (bijvoorbeeld in het geval van sommige typen lithiumbatterijen).
3. Gooi de batterij niet in vuur of een hete oven en plet of snij de batterij niet op mechanische wijze, want dat kan een explosie veroorzaken.
4. Laat de batterij niet in een omgeving met een extreem hoge temperatuur liggen, want dat kan een explosie of het lekken van brandbare vloeistof of gas tot gevolg hebben.
5. Stel de batterij niet bloot aan extreem lage luchtdruk, want dat kan een explosie of het lekken van brandbare vloeistof of gas tot gevolg hebben.
6. Verwijder gebruikte batterijen in overeenstemming met de instructies.
7. + identificeert de positieve aansluiting(en) van apparatuur die wordt gebruikt met gelijkstroom of die dat genereert. - identificeert de negatieve aansluiting(en) van apparatuur die wordt gebruikt met gelijkstroom of die dat genereert.

TÜRKÇE

©2022 Hangzhou Hikvision Digital Technology Co., Ltd. Tüm hakları saklıdır.

Bu Kılavuz hakkında

Kılavuz, Ürünün kullanımı ve yönetimi ile ilgili talimatları içerir. Resimler, çizelgeler, görüntüler ve buradaki diğer tüm bilgiler, yalnızca tanımlama ve açıklama amaçlıdır.

Kılavuzda bulunan bilgiler, yazılım güncellemeleri veya başka nedenlerden dolayı önceden haber verilmeksizin değiştirilebilir. Bu Kılavuzun en son sürümünü Hikvision web sitesinde (https://www.hikvision.com/) bulabilirsiniz.

Lütfen bu Kılavuzu, Ürünü destekleme konusunda eğitilmiş profesyonellerin rehberliği ve yardımı ile kullanın.

Ticari Markalar

HIKVISION ve diğer Hikvision'un ticari markaları ve logoları Hikvision'un çeşitli yargı mercilerindeki mülkleridir.

Bahsedilen diğer ticari markalar ve logolar ilgili sahiplerinin mülkiyetindedir.

Yasal Uyarı

YÜRÜRLÜKTEKİ YASALARIN İZİN VERDİĞİ AZAMİ ÖLÇÜDE, BU KILAVUZ VE AÇIKLANAN ÜRÜN, DONANIMI, YAZILIMI VE ÜRÜN YAZILIMI İLE "OLDUĞU GİBİ" VE "TÜM ARIZALAR VE HATALAR İLE " SAĞLANIR. HIKVISION, SINIRLANDIRMA, TİCARİ OLABİLİRLİK, MEMNUNİYET KALİTESİ VEYA BELİRLİ BİR AMACA UYGUN OLMAKSIZIN AÇIK VEYA ZIMNİ HİÇBİR GARANTİ VERMEZ. ÜRÜNÜN SİZİN TARAFINIZDAN KULLANIMI KENDİ SORUMLULUĞUNUZDADIR. HIKVISION HİÇBİR DURUMDA, BU ÜRÜNÜN KULLANIMI İLE BAĞLANTILI OLARAK, HIKVISION BU TÜR HASARLARIN OLASILIĞI HAKKINDA BİLGİLENDİRİLMİŞ OLSA BİLE, İŞ KARLARININ KAYBI, İŞ KESİNTİSİ, VERİ KAYBI, SİSTEM KESİNTİSİ, BELGE KAYBI, SÖZLEŞMENİN İHLALİ (İHMAL DAHİL), ÜRÜN SORUMLULUĞU GİBİ ZARARLAR DA DAHİL OLMAK ÜZERE, ÖZEL, SONUÇSAL, TESADÜFİ VEYA DOLAYLI ZARARLAR İÇİN SİZE KARŞI SORUMLU OLMAYACAKTIR.

İNTERNETİN DOĞASININ DOĞAL GÜVENLİK RİSKLERİ BARINDIRDIĞINI KABUL EDİYORSUNUZ VE HIKVISION, SİBER SALDIRI, HACKER SALDIRISI, VİRÜS BULAŞMASI VEYA DİĞER İNTERNET GÜVENLİK RİSKLERİNDEN KAYNAKLANAN ANORMAL KULLANIM, GİZLİLİK SIZINTISI VEYA DİĞER ZARARLAR İÇİN HERHANGİ BİR SORUMLULUK KABUL ETMEZ; ANCAK, HIKVISION GEREKİRSE ZAMANINDA TEKNİK DESTEK SAĞLAYACAKTIR.

BU ÜRÜNÜ GEÇERLİ TÜM YASALARA UYGUN OLARAK KULLANMAYI KABUL EDİYORSUNUZ VE KULLANIMINIZIN GEÇERLİ YASALARA UYGUN OLMASINI SAĞLAMAKTAN YALNIZCA SİZ SORUMLUSUNUZ. ÖZELLİKLE, BU ÜRÜNÜ, SINIRLAMA OLMAKSIZIN, TANITIM HAKLARI, FİKRİ MÜLKİYET HAKLARI VEYA VERİ KORUMA VE DİĞER GİZLİLİK HAKLARI DA DAHİL OLMAK ÜZERE ÜÇÜNCÜ TARAFLARIN HAKLARINI İHLAL ETMEYECEK ŞEKİLDE KULLANMAKTAN SİZ SORUMLUSUNUZ. BU ÜRÜNÜ, KİTLE İMHA SİLAHLARININ GELİŞTİRİLMESİ VEYA ÜRETİMİ, KİMYASAL VEYA BİYOLOJİK SİLAHLARIN GELİŞTİRİLMESİ VEYA ÜRETİMİ, HERHANGİ BİR NÜKLEER PATLAYICI VEYA GÜVENLİ OLMAYAN NÜKLEER YAKIT DÖNGÜSÜ İLE İLGİLİ HERHANGİ BİR FAALİYETTE VEYA İNSAN HAKLARI İHLALLERİNİ DESTEKLEMEK DE DAHİL YASAKLANMIŞ SON KULLANIMLAR İÇİN KULLANAMAZSINIZ.

BU KILAVUZ İLE İLGİLİ YASA ARASINDA HERHANGİ BİR ÇELİŞKİ OLMASI DURUMUNDA, İKİNCİSİ GEÇERLİDİR.

Bu ürün ve -varsa-birlikte verilen aksesuarlar "CE" ile işaretlenmiştir ve bu nedenle RE Direktifi 2014/53/EU, EMC Direktifi 2014/30/EU, RoHS Direktifi 2011/65/EU altında listelenen geçerli uyumlaştırılmış Avrupa standartlarına uygundur.

2012/19/EU (WEEE direktifi): Bu simgeyle işaretlenen ürünler, Avrupa Birliği'nde ayrıştırılmamış belediye atığı olarak yok edilemez. Doğru geri dönüşüm için, eşdeğer yeni ekipman satın aldıktan sonra bu ürünü yerel tedarikçinize iade edin veya belirtilen toplama noktalarında imha edin. Daha fazla bilgi için bkz: www.recyclethis.info.

2006/66/EC (pil direktifi): Bu ürün, Avrupa Birliği'nde ayrıştırılmamış belediye atığı olarak imha edilemeyen bir pil içerir. Özel pil bilgileri için ürün belgelerine bakın. Pil, kadmiyum (Cd), kurşun (Pb) veya cıva (Hg) içerebildiğini belirtmek bu simgeyle işaretlenmiştir. Doğru geri dönüşüm için pili tedarikçinize veya belirlenmiş bir toplama noktasına iade edin. Daha fazla bilgi için bkz: www.recyclethis.info.

DİKKAT

Ürünün kullanımında ülkenin ve bölgenin elektrik güvenliği düzenlemelerine kesinlikle uymanız gerekir.

Ekipman, damlayan veya sıçrayan sıvılara maruz bırakılmamalı ve ekipmanın üzerine vazo gibi içi sıvı dolu nesnelerin konulmamasına dikkat edilmelidir.

Elektrik çarpma tehlikesi! Bakımdan önce tüm güç kaynaklarının bağlantısını kesin.

Priz, ekipmanın yakınına kurulmalı ve kolayca erişilebilir olmalıdır.

Bu ekipmanın montajı sadece beton veya diğer yanıcı olmayan yüzeyler üzerine yapılabilir.

Ekipmanın seri portu sadece hata ayıklama için kullanılır.

Bu ekipman çocukların olma ihtimalinin bulunduğu yerlerde kullanım için uygun değildir.

Ekipmanı bu kılavuzdaki talimatlara göre kurun.

Yaralanmaları önlemek için bu ekipman kurulum talimatlarına göre zemine/duvara güvenli bir şekilde takılmalıdır.

Ekipmanı taşırken veya kullanırken dik olarak aşağıda tutun.

Ek kuvvet, ekipmanın ağırlığının üç katına eşit olmalı, ancak 50 N'dan az olmamalıdır. Ekipman ve bağlı montaj araçları kurulum sırasında güvenli kalmalıdır.

Kurulumdan sonra, ilgili montaj plakası da dahil, ekipman hasar görmemelidir.

Ekipman gerektiğinde BT güç dağıtım sistemine bağlanmak üzere değiştirilmiştir.

PİL DİKKAT

1. DİKKAT: Pil yanlış bir türle değiştirildiğinde patlama riski.
2. Pilin yanlış türde bir pille uygun olmayan şekilde değiştirilmesi korumayı geçersiz hale getirebilir (örneğin, bazı lityum pil türleri).
3. Pili ateşe veya sıcak fırına atmayın veya pili mekanik olarak patlayabilecek şekilde ezmeyin veya kesmeyin.
4. Pili, patlamaya veya yanıcı sıvı veya gaz sızıntısına neden olabilecek aşırı yüksek sıcaklıktaki bir ortamda bırakmayın.
5. Pili, patlamaya veya yanıcı sıvı veya gaz sızıntısına neden olabilecek aşırı düşük hava basıncına maruz bırakmayın.
6. Bitmiş pilleri yönetmeliklere göre atın.
7. + simgesi kullanılan veya doğru akım üreten ekipmanın pozitif terminallerini belirtir. - simgesi kullanılan veya doğru akım üreten ekipmanın negatif terminallerini belirtir.

ČEŠTINA

©2022 Hangzhou Hikvision Digital Technology Co., Ltd. Všechna práva vyhrazena.

Informace o tomto návodu

V návodu jsou obsaženy pokyny k používání a obsluze výrobku. Obrázky, schémata, snímky a veškeré ostatní zde uvedené informace slouží pouze jako popis a vysvětlení. Informace obsažené v tomto návodu podléhají vzhledem k aktualizacím firmwaru nebo z jiných důvodů změnám bez upozornění. Nejnovější verzi tohoto návodu naleznete na webových stránkách společnosti Hikvision (https://www.hikvision.com/).

Tento návod používejte s vedením a pomocí odborníků vyškolených v oblasti podpory výrobku.

Ochranné známky

HIKVISION a ostatní ochranné známky a loga společnosti Hikvision jsou vlastnictvím společnosti Hikvision v různých jurisdikcích.

Ostatní ochranné známky a loga uvedené v této příručce jsou majetkem příslušných vlastníků.

Prohlášení o vyloučení odpovědnosti

TATO PŘÍRUČKA A POPISOVANÉ PRODUKTY VČETNĚ PŘÍSLUŠNÉHO HARDWARU, SOFTWARU A FIRMWARU JSOU V MAXIMÁLNÍM ROZSAHU PŘÍPUSTNÉM PODLE ZÁKONA POSKYTOVÁNY, „JAK STOJÍ A LEŽÍ“, A „SE VŠEMI VADAMI A CHYBAMI“. SPOLEČNOST HIKVISION NEPOSKYTUJE ŽÁDNÉ VÝSLOVNÉ ANI PŘEDPOKLÁDANÉ ZÁRUKY ZARNUJÍCÍ MIMO JINÉ PRODEJNOST, USPOKOJIVOU KVALITU NEBO VHODNOST KE KONKRÉTNÍM ÚČELŮM. POUŽÍVÁNÍ TOHOTO PRODUKTU JE NA VAŠE VLASTNÍ RIZIKO. SPOLEČNOST HIKVISION V ŽÁDNÉM PŘÍPADĚ NENESE ODPOVĚDNOST ZA JAKÉKOLI ZVLÁŠTNÍ, NÁSLEDNÉ, NÁHODNÉ NEBO NEPŘÍMÉ ŠKODY ZAHRNUJÍCÍ MIMO JINÉ ŠKODY ZE ZTRÁTY OBCHODNÍHO ZISKU, PŘERUŠENÍ OBCHODNÍ ČINNOSTI NEBO ZTRÁTY DAT, POŠKOZENÍ SYSTÉMŮ NEBO ZTRÁTY DOKUMENTACE V SOUVISLOSTI S POUŽÍVÁNÍM TOHOTO VÝROBKU BEZ OHLEDU NA TO, ZDA TAKOVÉ ŠKODY VZNIKLY Z DŮVODU PORUŠENÍ SMLOUVY, OBČANSKOPRÁVNÍHO PŘEČINU (VČETNĚ NEDBALOSTI) ČI ODPOVĚDNOSTI ZA PRODUKT, A TO ANI V PŘÍPADĚ, ŽE SPOLEČNOST HIKVISION BYLA NA MOŽNOST TAKOVÝCHTO ŠKOD NEBO ZTRÁTY UPOZORNĚNA.

BERETE NA VĚDOMÍ, ŽE INTERNET SVOU PODSTATOU PŘEDSTAVUJE SKRYTÁ BEZPEČNOSTNÍ RIZIKA A SPOLEČNOST HIKVISION PROTO NEPŘEBÍRÁ ŽÁDNOU ODPOVĚDNOST ZA NESTANDARDNÍ PROVOZNÍ CHOVÁNÍ, ÚNIK OSOBNÍCH ÚDAJŮ NEBO JINÉ ŠKODY VYPLÝVAJÍCÍ Z KYBERNETICKÉHO ČI HACKERSKÉHO ÚTOKU, NAPADENÍ VIREM NEBO ŠKODY ZPŮSOBENÉ JINÝMI INTERNETOVÝMI BEZPEČNOSTNÍMI RIZIKY; SPOLEČNOST HIKVISION VŠAK V PŘÍPADĚ POTŘEBY POSKYTNE VČASNOU TECHNICKOU PODPORU.

SOUHLASÍTE S TÍM, ŽE TENTO PRODUKT BUDE POUŽÍVÁN V SOULADU SE VŠEMI PLATNÝMI ZÁKONY A VÝHRADNĚ ODPOVÍDÁTE ZA ZAJIŠTĚNÍ, ŽE VAŠE UŽÍVÁNÍ BUDE V SOULADU S PLATNOU LEGISLATIVOU. ODPOVÍDÁTE ZEJMÉNA ZA POUŽÍVÁNÍ PRODUKTU ZPŮSOBEM, KTERÝ NEPORUŠUJE PRÁVA TŘETÍCH STRAN, COŽ ZAHRNUJE MIMO JINÉ PRÁVO NA OCHRANU OSOBNOSTI, PRÁVO DUŠEVNÍHO VLASTNICTVÍ NEBO PRÁVO NA OCHRANU OSOBNÍCH ÚDAJŮ A DALŠÍ PRÁVA NA OCHRANU SOUKROMÍ. TENTO PRODUKT NESMÍTE POUŽÍVAT K JAKÝMKOLI NEDOVOLENÝM KONCOVÝM ÚČELŮM VČETNĚ VÝVOJE ČI VÝROBY ZBRANÍ HROMADNÉHO NIČENÍ, VÝVOJE NEBO VÝROBY CHEMICKÝCH ČI BIOLOGICKÝCH ZBRANÍ NEBO JAKÝCHKOLI ČINNOSTÍ SOUVISEJÍCÍCH S JADERNÝMI VÝBUŠNINAMI NEBO NEBEZPEČNÝM JADERNÝM PALIVOVÝM CYKLEM ČI K PODPOŘE PORUŠOVÁNÍ LIDSKÝCH PRÁV.

V PŘÍPADĚ JAKÉHOKOLI ROZPORU MEZI TÍMTO NÁVODEM A PŘÍSLUŠNÝMI ZÁKONY PLATÍ DRUHÉ ZMÍNĚNÉ.

Tento výrobek a dodávané příslušenství, je-li použito, jsou označeny značkou „CE“ a proto splňují platné harmonizované evropské normy uvedené v rámci směrnice RE 2014/53/EU, směrnice EMC 2014/30/EU a směrnice RoHS 2011/65/EU.

Směrnice 2012/19/ES (WEEE): Výrobky označené tímto symbolem nelze v Evropské unii likvidovat společně s netříděným domovním odpadem. Při zakoupení nového ekvivalentního výrobku tento výrobek řádně zrecyklujte vrácením svému místnímu dodavateli, nebo jej zlikvidujte odevzdáním v určených sběrných místech. Další informace naleznete na adrese: www.recyclethis.info

Směrnice 2006/66/ES (týkající se baterií): Tento výrobek obsahuje baterii, kterou nelze v Evropské unii likvidovat společně s netříděným domovním odpadem. Konkrétní informace o baterii naleznete v dokumentaci výrobku. Baterie je označena tímto symbolem, který může obsahovat písmena značící kadmium (Cd), olovo (Pb) nebo rtuť (Hg). Za účelem řádné recyklace baterii odevzdejte svému dodavateli nebo na určené sběrné místo. Další informace naleznete na adrese: www.recyclethis.info

UPOZORNĚNÍ

Při používání výrobku je nutné přísně dodržovat všechny národní a místní předpisy týkající se elektrické bezpečnosti.

Zařízení nesmí být vystaveno kapající nebo stříkající vodě a nesmí se na něj pokládat předměty s tekutinami, jako jsou vázy.

Nebezpečí úrazu! Před údržbou odpojte všechny zdroje napájení.

Síťová zásuvka musí být namontována v blízkosti zařízení a musí být snadno přístupná.

Toto zařízení je vhodné k připevnění pouze na betonový nebo jiný nehořlavý povrch.

Sériový port zařízení se používá pouze k ladění.

Toto zařízení není vhodné pro použití v místech, na kterých se mohou vyskytovat děti.

Namontujte zařízení podle pokynů v tomto návodu.

Zařízení je třeba v souladu s montážními pokyny bezpečně připevnit na podlahu nebo na zeď, aby nedošlo ke zranění.

Při přemisťování nebo používání udržujte zařízení ve svislé poloze.

Dodatečná síla by měla být rovna trojnásobku hmotnosti zařízení, avšak nejméně 50 N. Zařízení a související montážní příslušenství musí během montáže zůstat zabezpečené.

Po montáži se zařízení včetně přidružené montážní desky nesmí poškodit.

Toto zařízení bylo navrženo a v případě potřeby upraveno k připojení do rozvodného systému IT.

UPOZORNĚNÍ TÝKAJÍCÍ SE BATERIÍ

1. UPOZORNĚNÍ: Při výměně baterie za nesprávný typ hrozí nebezpečí výbuchu.
2. Vyměníte-li baterii za nesprávný typ, může dojít k poškození bezpečnostního prvku (například v případě některých typů lithiových baterií).
3. Baterii nevhazujte do ohně, nevkládejte do horké trouby, mechanicky ji nedrťte ani neřezejte. Mohlo by dojít k výbuchu.
4. Neponechávejte baterii v prostředí s extrémně vysokou teplotou, protože by mohlo dojít k výbuchu nebo úniku hořlavé kapaliny nebo plynu.
5. Nevystavujte baterii extrémně nízkému tlaku vzduchu, protože by mohlo dojít k výbuchu nebo úniku hořlavé kapaliny nebo plynu.
6. Použité baterie zlikvidujte podle pokynů.
7. + označuje kladnou svorku zařízení, která se používá se stejnosměrným proudem nebo jej generuje. - označuje zápornou svorku zařízení, která se používá se stejnosměrným proudem nebo jej generuje.

DANSK

©2022 Hangzhou Hikvision Digital Technology Co. Ltd. Alle rettigheder forbeholdes.

Om denne vejledning

Vejledningen indeholder anvisninger om brug og håndtering af produktet. Billeder, diagrammer, illustrationer og alle øvrige oplysninger herefter tjener kun som beskrivelse og forklaring.

Oplysningerne i vejledningen er med forbehold for ændring uden varsel på grund af opdateringer af firmware eller andre årsager. Du kan finde den seneste udgave af vejledning på Hikvisions websted (https://www.hikvision.com/).

Brug brugervejledningen under vejledning af og med hjælp fra fagfolk, der er uddannet i understøttelse af produktet.

Varemærker

HIKVISION og andre af Hikvisions varemærker og logoer tilhører Hikvision i forskellige jurisdiktioner.

Andre nævnte varemærker og logoer tilhører deres respektive ejere.

Ansvarsfraskrivelse

VEJLEDNINGEN OG DET HERI BESKREVNE PRODUKT, INKL. HARDWARE, SOFTWARE OG FIRMWARE, LEVERES I STØRST MULIGT OMFANG, DER ER TILLADT VED LOV, "SOM DET ER OG FOREFINDES" OG "MED ALLE DEFEKTER OG FEJL". HIKVISION UDSTEDER INGEN GARANTIER, UDTRYKKELIGE ELLER UNDERFORSTÅEDE, INKL. UDEN BEGRÆNSNING, VEDRØRENDE SALGBARHED, TILFREDSSTILLENDE KVALITET ELLER EGNETHED TIL ET BESTEMT FORMÅL. DIN BRUG AF PRODUKTET SKER PÅ DIN EGEN RISIKO. UNDER INGEN OMSTÆNDIGHEDER ER HIKVISION ANSVARLIG OVER FOR DIG FOR SÆRLIGE SKADER, HÆNDELIGE SKADER, FØLGESKADER ELLER INDIREKTE SKADER, INKL. BL.A., SKADER SOM FØLGE AF DRIFTSTAB, DRIFTSFORSTYRRELSER ELLER TAB AF DATA, BESKADIGELSE AF SYSTEMER ELLER TAB AF DOKUMENTATION, UANSET OM DET ER BASERET PÅ KONTRAKTBRUD, SKADEVOLDENDE HANDLINGER (HERUNDER UAGTSOMHED), PRODUKTANSVAR ELLER PÅ ANDEN MÅDE I FORBINDELSE MED BRUGEN AF PRODUKTET, SELVOM HIKVISION ER BLEVET UNDERRETTET OM MULIGHEDEN FOR SÅDANNE SKADER.

DU ANERKENDER, AT INTERNETTET INDEHOLDER INDBYGGEDE SIKKERHEDSRISICI. HIKVISION PÅTAGER SIG INTET ANSVAR FOR UNORMAL DRIFT, LÆKAGE AF PERSONLIGE OPLYSNINGER ELLER ANDRE SKADER SOM FØLGE AF CYBERANGREB, HACKERANGREB, VIRUSANGREB ELLER ANDRE INTERNETSIKKERHEDSRISICI. HIKVISION VIL DOG YDE EVENTUEL NØDVENDIG OG RETTIDIG TEKNISK BISTAND.

DU ERKLÆRER DIG INDFORSTÅET MED AT BRUGE PRODUKTET I OVERENSSTEMMELSE MED ALLE GÆLDENDE LOVE, OG DU ER ENEANSVARLIG FOR AT SIKRE, AT DIN BRUG OVERHOLDER AL GÆLDENDE LOVGIVNING. DU ER ISÆR ANSVARLIG FOR AT BRUGE PRODUKTET PÅ EN MÅDE, DER IKKE KRÆNKER TREDJEPARTERS RETTIGHEDER, HERUNDER, UDEN BEGRÆNSNINGER, RETTIGHEDER VEDRØRENDE OFFENTLIG OMTALE, INTELLEKTUELLE EJENDOMSRETTIGHEDER ELLER RETTIGHEDER VEDRØRENDE DATABESKYTTELSE OG ANDRE RETTIGHEDER VEDRØRENDE PERSONLIGE OPLYSNINGER. DU MÅ IKKE BRUGE PRODUKTET TIL FORBUDTE SLUTANVENDELSER, HERUNDER UDVIKLING ELLER FREMSTILLING AF MASSEØDELÆGGELSESVÅBEN, UDVIKLING ELLER PRODUKTION AF KEMISKE ELLER BIOLOGISKE VÅBEN, AKTIVITETER I DEN KONTEKST, DER ER KNYTTET TIL ATOMBOMBER ELLER USIKKERT REAKTORBRÆNDSEL, ELLER SOM STØTTE TIL OVERTRÆDELSE AF MENNESKERETTIGHEDER.

I TILFÆLDE AF UOVERENSSTEMMELSE MELLEM VEJLEDNINGEN OG GÆLDENDE LOVGIVNING GÆLDER SIDSTNÆVNTE.

CE Produktet og eventuelt medfølgende tilbehør er mærket "CE" og opfylder derfor gældende harmoniserede europæiske standarder anført i RE-direktivet 2014/53/EU, EMC-direktivet 2014/30/EU og RoHS-direktivet 2011/65/EU.

2012/19/EU (WEEE-direktivet): Produkter, der er mærket med dette symbol, kan ikke bortskaffes som almindeligt husholdningsaffald i EU. Med henblik på korrekt genbrug skal du aflevere produktet til din lokale leverandør ved køb af tilsvarende nyt udstyr eller aflevere det på et dertil indrettet indleveringssted. Find yderligere oplysninger på: www.recyclethis.info

2006/66/EF (batteridirektivet): Dette produkt indeholder et batteri, som ikke kan bortskaffes sammen med almindeligt husholdningsaffald i EU. Find specifikke oplysninger om batteriet i produktdokumentationen. Batteriet er mærket med dette symbol, som kan indeholde bogstaver, der indikerer indhold af kadmium (Cd), bly (Pb) eller kviksølv (Hg). Med henblik på korrekt genbrug skal du aflevere batteriet til din leverandør eller til et dertil indrettet indleveringssted. Find yderligere oplysninger på: www.recyclethis.info

ADVARSEL

⚠ Når du anvender produktet, skal du strengt overholde landets og regionens sikkerhedsbestemmelser for elnettilslutning.

Udsæt ikke udstyret for dryp eller sprøjt, og placér ikke genstande med væske, såsom vaser, oven på udstyret.

Fare for elektrisk stød! Afbryd alle strømkilder før udførelse af vedligeholdelse.

Stikkontakten skal være installeret i nærheden af udstyret og være nemt tilgængelig.

Udstyret er kun egnet til montering på betonoverflade eller andre ikke-brandbare overflader.

Den serielle port på udstyret bruges kun til fejlfinding.

Udstyret er ikke egnet til brug på steder, hvor det er sandsynligt, at børn er til stede.

Installér udstyret i overensstemmelse med anvisningerne i vejledningen.

For at undgå personskade skal udstyret fastgøres forsvarligt til gulvet/væggen i overensstemmelse med installationsvejledningen.

Hold lodret ned, når du flytter eller bruger udstyret.

Den ekstra styrke skal være lig med tre gange vægten af udstyret, men ikke mindre end 50 N. Udstyret og dets tilhørende monteringsenheder skal holdes sikre under installationen.

Udstyret, herunder eventuelle tilhørende monteringsplader, må ikke beskadiges under installationen.

Udstyret kan efter behov ændres til tilslutning til et strømfordelingssystem med klassifikation IT.

ADVARSEL OM BATTERI

1. FORSIGTIG: Der er eksplosionsfare, hvis batteriet udskiftes med en ukorrekt type.
2. Udskiftning af batteriet med et batteri af forkert type kan sætte en sikkerhedsforanstaltning ud af kraft (gælder fx for visse litium-batterityper).
3. Bortskaf ikke batteriet i åben ild eller en varm ovn. Knus ikke, og skær ikke i batteriet, da dette kan forårsage en eksplosion.
4. Opbevar ikke batteriet i omgivelser med ekstremt høje temperaturer, da det kan medføre en eksplosion eller lækage af brandfarlig væske eller luftart.
5. Udsæt ikke batteriet for omgivelser med ekstremt lavt lufttryk, da det kan medføre en eksplosion eller lækage af brandfarlig væske eller luftart.
6. Bortskaf brugte batterier i henhold til anvisningerne.
7. + identificerer de positive terminaler på udstyret, der bruges sammen med eller genererer jævnstrøm. - identificerer de negative terminaler på udstyret, der bruges sammen med eller genererer jævnstrøm.

MAGYAR

©2022 Hangzhou Hikvision Digital Technology Co., Ltd. Minden jog fenntartva.

A Kézikönyvvel kapcsolatos tudnivalók

Az útmutató a termék használatára és kezelésére vonatkozó utasításokat tartalmaz. Az itt szereplő képek, diagramok, ábrák és minden további információ csupán leírásként és magyarázatként szolgál.

A Kézikönyvben szereplő információk a firmware-frissítések és egyéb okok miatt előzetes értesítés nélkül változhatnak. Az Útmutató legfrissebb változatáért keresse fel a Hikvision weboldalát (https://www.hikvision.com/).

Az Útmutatót a termékkel kapcsolatos támogatáshoz megfelelő képesítéssel rendelkező szakemberek támogatásával és útmutatásával együtt használja.

Védjegyek

A(z) HIKVISION, valamint a Hikvision egyéb védjegyei és logói a Hikvision tulajdonát képezik különböző joghatóságokban.

Az említett egyéb védjegyek és logók a megfelelő tulajdonosok tulajdonát képezik.

Felelősségkizárás

EZT A KÉZIKÖNYVET, VALAMINT A BENNE SZEREPLŐ TERMÉKET ANNAK HARDVER-, SZOFTVER-ÖSSZETEVŐIVEL ÉS FIRMWARE-ÉVEL EGYÜTT „EREDETI FORMÁBAN" BIZTOSÍTJUK, „BELEÉRTVE AZOK ÖSSZES ESETLEGES HIBÁJÁT". A HIKVISION NEM VÁLLAL SEM KIFEJEZETT, SEM TÖRVÉNY ÁLTAL VÉLELMEZETT JÓTÁLLÁST, TÖBBEK KÖZÖTT – DE NEM KORLÁTOZVA – A TERMÉK ÉRTÉKESÍTHETŐSÉGÉRE, MEGFELELŐ MINŐSÉGÉRE, VALAMINT ADOTT CÉLRA VALÓ ALKALMASSÁGÁRA. A TERMÉKET KIZÁRÓLAG SAJÁT FELELŐSSÉGÉRE HASZNÁLHATJA. A HIKVISION SEMMILYEN ESETBEN SEM VÁLLAL FELELŐSSÉGET ÖN FELÉ SEMMILYEN KÜLÖNLEGES, KÖVETKEZMÉNYES, JÁRULÉKOS VAGY KÖZVETETT KÁRÉRT, BELEÉRTVE TÖBBEK KÖZÖTT A TERMÉK HASZNÁLATÁVAL ÖSSZEFÜGGÉSBEN AZ ÜZLETI HASZON ELVESZTÉSÉBŐL, AZ ÜZLETMENET MEGSZAKADÁSÁBÓL, VALAMINT AZ ADATOK VAGY DOKUMENTUMOK ELVESZTÉSÉBŐL EREDŐ KÁROKAT, TÖRTÉNJEN EZ SZERZŐDÉSSZEGÉS VAGY KÁROKOZÁS (BELEÉRTVE A GONDATLANSÁGOT) EREDMÉNYEKÉNT, MÉG AKKOR SEM, HA A HIKVISION VÁLLALATOT TÁJÉKOZTATTÁK AZ ILYEN KÁROK BEKÖVETKEZÉSÉNEK LEHETŐSÉGÉRŐL.

ÖN TUDOMÁSUL VESZI, HOGY AZ INTERNET TERMÉSZETÉBŐL FAKADÓAN REJT KOCKÁZATOKAT, ÉS A HIKVISION SEMMILYEN FELELŐSSÉGET NEM VÁLLAL A RENDELLENES MŰKÖDÉSÉRT, A SZEMÉLYES ADATOK KISZIVÁRGÁSÁÉRT VAGY MÁS OLYAN KÁROKÉRT, AMELYEKET KIBERTÁMADÁSOK, HACKERTÁMADÁSOK, VÍRUSFERTŐZÉSEK VAGY MÁS INTERNETES BIZTONSÁGI VESZÉLYEK OKOZTAK; A HIKVISION AZONBAN KÉRÉSRE IDŐBEN MŰSZAKI TÁMOGATÁST NYÚJT.

ÖN ELFOGADJA, HOGY EZT A TERMÉKET KIZÁRÓLAG A VONATKOZÓ TÖRVÉNYI ELŐÍRÁSOK BETARTÁSÁVAL HASZNÁLJA, ÉS HOGY A VONATKOZÓ TÖRVÉNYEKNEK MEGFELELŐ HASZNÁLAT KIZÁRÓLAG AZ ÖN FELELŐSSÉGE. KÜLÖNÖSKÉPPEN AZ ÖN FELELŐSSÉGE, HOGY A TERMÉK HASZNÁLATA SORÁN NE SÉRTSE HARMADIK FÉL JOGAIT, BELEÉRTVE, DE NEM KORLÁTOZVA A NYILVÁNOSSÁGRA, SZELLEMI TULAJDONRA, ADATOK VÉDELMÉRE ÉS EGYÉB SZEMÉLYES ADATOKRA VONATKOZÓ JOGOKAT. A TERMÉKET NEM HASZNÁLHATJA TILTOTT CÉLRA, BELEÉRTVE A TÖMEGPUSZTÍTÓ FEGYVEREK FEJLESZTÉSÉT VAGY GYÁRTÁSÁT, A VEGYI VAGY BIOLÓGIAI FEGYVEREK FEJLESZTÉSÉT VAGY GYÁRTÁSÁT, VALAMINT BÁRMILYEN, ROBBANÁSVESZÉLYES VAGY NEM BIZTONSÁGOS NUKLEÁRIS HASADÓANYAG-CIKLUSSAL KAPCSOLATOS TEVÉKENYSÉGET, ILLETVE EMBERI JOGI VISSZAÉLÉSEKET TÁMOGATÓ MÓDON TÖRTÉNŐ FELHASZNÁLÁST.

HA A JELEN KÉZIKÖNYV ÉS A HATÁLYOS TÖRVÉNY KÖZÖTT ELLENTMONDÁS TAPASZTALHATÓ, AKKOR AZ UTÓBBI A MÉRVADÓ.

CE Ez a termék és tartozékai (amennyiben vannak) „CE" jelöléssel vannak ellátva, ezáltal megfelelnek a következő irányelvekben foglalt harmonizált európai szabványoknak: 2014/53/EU (RE-irányelv), 2014/30/EU (EMC-irányelv), 2011/65/EU (RoHS-irányelv).

2012/19/EU (WEEE-irányelv): Az ezzel a jelzéssel ellátott termékeket nem lehet szelektálatlan kommunális hulladékként elhelyezni az Európai Unióban. A megfelelő újrahasznosítás érdekében vigye vissza ezt a terméket helyi beszállítójához, amikor új, egyenértékű berendezést vásárol, vagy adja le a kijelölt gyűjtőhelyeken. További információért keresse fel az alábbi honlapot: www.recyclethis.info.

2006/66/EK (akkumulátorokról szóló irányelv): Ez a termék olyan elemet tartalmaz, amelyet nem lehet szelektálatlan kommunális hulladékként elhelyezni az Európai Unióban. A termékdokumentációban további információkat talál az elemről. Az elem ezzel a jelzéssel van ellátva. A jelzésen megtalálhatók lehetnek a kadmiumot (Cd), ólmot (Pb) vagy higanyt (Hg) jelző betűjelek. A megfelelő újrahasznosítás érdekében vigye vissza ezt a terméket a beszállítójához, vagy vigye egy kijelölt gyűjtőhelyre. További információért keresse fel az alábbi honlapot: www.recyclethis.info

VIGYÁZAT

⚠ A termék használata során az ország és a régió elektromos biztonsági előírásait szigorúan be kell tartani.

A készüléket védeni kell csöpögő vagy fröccsenő víz és folyadékok ellen. Ne helyezzen vizet tartalmazó edényt, tárgyat, pl. vázát a tetejére.

Áramütésveszély! Karbantartás előtt minden tápellátást le kell választani.

A hálózati aljzatot a készülék közelében kell felszerelni, és az aljzatnak könnyen hozzáférhetőnek kell lennie.

A készülék csak beton vagy más, nem éghető anyagból készült felületre szerelhető.

A készülék soros portja kizárólag hibakeresésre szolgál.

Ez a készülék nem használható olyan helyen, ahol gyermekek lehetnek jelen.

A készülék telepítését az ebben az útmutatóban leírtak szerint végezze.

A balesetveszély elkerülése érdekében a készüléket az üzembe helyezési utasításoknak megfelelően szilárdan a padlóhoz/falhoz kell erősíteni.

Mozgatás, illetve használat során mindig tartsa az eszközt függőleges helyzetben.

A tartóerőtöbblet legyen egyenlő a berendezés súlyának háromszorosával, de legalább 50 N legyen. Telepítés során a berendezésnek és a szerelőanyagoknak biztonságosnak kell lenniük.

A telepítés befejeztével a berendezés és a rögzítőlemez nem lehet sérült.

A készülék úgy van kialakítva, hogy szükség esetén IT besorolású tápfeszültség-elosztó rendszerhez csatlakoztatható.

AKKUMULÁTOR-FIGYELMEZTETÉS

1. VIGYÁZAT: Az akkumulátor nem megfelelő típusúra cserélése robbanásveszélyt idézhet elő.
2. Az akkumulátor nem megfelelő típussal történő helyettesítése hatástalanná tehet egy biztonsági berendezést (például bizonyos típusú lítiumion-akkumulátorok esetében).
3. Tilos az akkumulátort tűzbe vagy forró sütőbe tenni, illetve az akkumulátort összezúzni vagy felvágni, mert ez robbanást okozhat.
4. Tilos az akkumulátort rendkívül magas környezeti hőmérsékletnek kitenni, mert ez robbanást, illetve gyúlékony folyadék vagy gáz szivárgását idézheti elő.
5. Tilos az akkumulátort rendkívül alacsony légnyomásnak kitenni, mert ez robbanást, illetve gyúlékony folyadék vagy gáz szivárgását okozhatja.
6. A használt akkumulátorok hulladékkezelésekor kövesse az utasításokat.
7. A + a berendezés áramot fogadó vagy leadó pozitív érintkezőjét jelöli. A - a berendezés áramot fogadó vagy leadó negatív érintkezőjét jelöli.

POLSKI

©2022 Hangzhou Hikvision Digital Technology Co., Ltd. Wszelkie prawa zastrzeżone.

Opis podręcznika

Podręcznik zawiera instrukcje dotyczące korzystania z produktu i obchodzenia się z nim. Zdjęcia, rysunki, wykresy i pozostałe informacje zamieszczono w tym dokumencie wyłącznie dla celów informacyjnych i opisowych.

Informacje zamieszczone w podręczniku mogą ulec zmianie bez powiadomienia w związku z aktualizacjami oprogramowania układowego lub w innych okolicznościach. Najnowsza wersja tego podręcznika jest dostępna w witrynie internetowej firmy Hikvision (https://www.hikvision.com/).

Oprócz tego podręcznika należy korzystać z porad specjalistów z działu pomocy technicznej związanej z produktem.

Znaki towarowe

HIKVISION oraz inne znaki towarowe i logo Hikvision są własnością firmy Hikvision w różnych jurysdykcjach.

Inne znaki towarowe i logo użyte w podręczniku należą do odpowiednich właścicieli.

Zastrzeżenia prawne

W PEŁNYM ZAKRESIE DOZWOLONYM PRZEZ OBOWIĄZUJĄCE PRAWO TEN PODRĘCZNIK, OPISANY PRODUKT I ZWIĄZANE Z NIM WYPOSAŻENIE ORAZ OPROGRAMOWANIE APLIKACYJNE I UKŁADOWE SĄ UDOSTĘPNIANE BEZ GWARANCJI. FIRMA HIKVISION NIE UDZIELA ŻADNYCH WYRAŹNYCH ANI DOROZUMIANYCH GWARANCJI, TAKICH JAK GWARANCJE DOTYCZĄCE PRZYDATNOŚCI HANDLOWEJ, JAKOŚCI LUB PRZYDATNOŚCI DO OKREŚLONEGO CELU. UŻYTKOWNIK KORZYSTA Z PRODUKTU NA WŁASNE RYZYKO. NIEZALEŻNIE OD OKOLICZNOŚCI FIRMA HIKVISION NIE PONOSI ODPOWIEDZIALNOŚCI ZA STRATY SPECJALNE, NASTĘPCZE, UBOCZNE LUB POŚREDNIE, TAKIE JAK STRATA OCZEKIWANYCH ZYSKÓW Z DZIAŁALNOŚCI BIZNESOWEJ, PRZERWY W DZIAŁALNOŚCI BIZNESOWEJ, USZKODZENIE SYSTEMÓW ALBO STRATA DANYCH LUB DOKUMENTACJI, WYNIKAJĄCE Z NARUSZENIA UMOWY, PRZEWINIENIA (ŁĄCZNIE Z ZANIEDBANIEM), ODPOWIEDZIALNOŚCI ZA PRODUKT LUB INNYCH OKOLICZNOŚCI, ZWIĄZANE Z UŻYCIEM TEGO PRODUKTU, NAWET JEŻELI FIRMA HIKVISION ZOSTAŁA POINFORMOWANA O MOŻLIWOŚCI WYSTĄPIENIA TAKICH SZKÓD LUB STRAT.

UŻYTKOWNIK PRZYJMUJE DO WIADOMOŚCI, ŻE KORZYSTANIE Z INTERNETU JEST ZWIĄZANE Z ZAGROŻENIAMI DLA BEZPIECZEŃSTWA, A FIRMA HIKVISION NIE PONOSI ODPOWIEDZIALNOŚCI ZA NIEPRAWIDŁOWE FUNKCJONOWANIE, WYCIEK POUFNYCH INFORMACJI LUB INNE SZKODY WYNIKAJĄCE Z ATAKU CYBERNETYCZNEGO, ATAKU HAKERA, DZIAŁANIA WIRUSÓW LUB INNYCH ZAGROŻEŃ DLA BEZPIECZEŃSTWA W INTERNECIE. FIRMA HIKVISION ZAPEWNI JEDNAK TERMINOWĄ POMOC TECHNICZNĄ, JEŻELI BĘDZIE TO WYMAGANE.

UŻYTKOWNIK ZOBOWIĄZUJE SIĘ DO KORZYSTANIA Z PRODUKTU ZGODNIE Z PRZEPISAMI I PRZYJMUJE DO WIADOMOŚCI, ŻE JEST ZOBOWIĄZANY DO ZAPEWNIENIA ZGODNOŚCI UŻYCIA PRODUKTU Z PRZEPISAMI. W SZCZEGÓLNOŚCI UŻYTKOWNIK JEST ZOBOWIĄZANY DO KORZYSTANIA Z PRODUKTU W SPOSÓB, KTÓRY NIE NARUSZA PRAW STRON TRZECICH, DOTYCZĄCYCH NA PRZYKŁAD WIZERUNKU KOMERCYJNEGO, WŁASNOŚCI INTELEKTUALNEJ LUB OCHRONY DANYCH I PRYWATNOŚCI. UŻYTKOWNIK NIE BĘDZIE UŻYWAĆ PRODUKTU DO CELÓW ZABRONIONYCH, TAKICH JAK OPRACOWANIE LUB PRODUKCJA BRONI MASOWEGO RAŻENIA ALBO BRONI CHEMICZNEJ LUB BIOLOGICZNEJ ORAZ DZIAŁANIA ZWIĄZANE Z WYBUCHOWYMI MATERIAŁAMI NUKLEARNYMI, NIEBEZPIECZNYM CYKLEM PALIWOWYM LUB ŁAMANIEM PRAW CZŁOWIEKA.

W PRZYPADKU NIEZGODNOŚCI NINIEJSZEGO PODRĘCZNIKA Z OBOWIĄZUJĄCYM PRAWEM, WYŻSZY PRIORYTET BĘDZIE MIAŁO OBOWIĄZUJĄCE PRAWO.

CE Ten produkt i ewentualnie dostarczone razem z nim akcesoria oznaczono symbolem „CE" potwierdzającym zgodność z odpowiednimi ujednoliconymi normami europejskimi, uwzględnionymi w dyrektywie 2014/53/EU w sprawie udostępniania na rynku urządzeń radiowych (RE), dyrektywie 2014/30/EU w sprawie kompatybilności elektromagnetycznej (EMC) i dyrektywie 2011/65/EU w sprawie ograniczenia stosowania niektórych niebezpiecznych substancji w sprzęcie elektrycznym i elektronicznym (RoHS).

Dyrektywa 2012/19/EU w sprawie zużytego sprzętu elektrycznego i elektronicznego (WEEE): Produktów oznaczonych tym symbolem nie wolno utylizować na obszarze Unii Europejskiej jako niesegregowane odpady komunalne. Aby zapewnić prawidłowy recykling tego produktu, należy zwrócić go do lokalnego dostawcy przy zakupie równoważnego nowego urządzenia lub utylizować go w wyznaczonym punkcie selektywnej zbiórki odpadów. Aby uzyskać więcej informacji, skorzystaj z witryny internetowej www.recyclethis.info.

Dyrektywa 2006/66/EC w sprawie baterii i akumulatorów: Ten produkt zawiera baterię, której nie wolno utylizować na obszarze Unii Europejskiej jako niesegregowane odpady komunalne. Szczegółowe informacje dotyczące baterii zamieszczono w dokumentacji produktu. Bateria jest oznaczona tym symbolem, który może także zawierać litery wskazujące na zawartość kadmu (Cd), ołowiu (Pb) lub rtęci (Hg). Aby zapewnić prawidłowy recykling, należy zwrócić baterię do dostawcy lub przekazać ją do wyznaczonego punktu zbiórki. Aby uzyskać więcej informacji, skorzystaj z witryny internetowej www.recyclethis.info

PRZESTROGA

⚠ Produkt powinien być użytkowany zgodnie z rozporządzeniami dotyczącymi bezpiecznego korzystania z urządzeń elektrycznych, obowiązującymi w danym kraju lub regionie.

Nie wolno dopuścić do rozlania cieczy na urządzeniu. Nie wolno ustawiać na urządzeniu naczyń napełnionych cieczą, takich jak wazony.

Zagrożenie porażeniem prądem elektrycznym! Przed wykonaniem prac konserwacyjnych należy odłączyć wszystkie źródła zasilania.

Gniazdo sieci elektrycznej powinno być zainstalowane w łatwo dostępnym miejscu w pobliżu urządzenia.

Urządzenie powinno być instalowane wyłącznie na betonie lub innych podłożach niepalnych.

Złącze szeregowe urządzenia jest używane wyłącznie do debugowania.

Urządzenie nie powinno być używane w lokalizacjach, w których mogą przebywać dzieci.

Urządzenie należy zainstalować zgodnie z instrukcjami podanymi w tym podręczniku.

Aby zapobiec zranieniu, należy przymocować urządzenie do podłogi/ściany zgodnie z instrukcjami instalacyjnymi.

Podczas przenoszenia urządzenia lub korzystania z niego należy utrzymywać je w położeniu zalecanym przez producenta.

Należy uwzględnić obciążenie trzykrotnie większe niż ciężar urządzenia, ale nie mniejsze niż 50 N. Urządzenie i elementy montażowe powinny być zabezpieczone podczas instalacji.

Podczas instalacji należy chronić wyposażenie, takie jak płyta montażowa, przed uszkodzeniem.

Urządzenie zostało zaprojektowane w sposób umożliwiający przystosowanie do zasilania z sieci elektrycznej w konfiguracji IT.

PRZESTROGA DOTYCZĄCA BATERII

1. PRZESTROGA: Zainstalowanie nieodpowiedniej baterii może spowodować wybuch.
2. Zainstalowanie nieodpowiedniej baterii może spowodować zagrożenie (dotyczy to na przykład niektórych baterii litowych).
3. Wrzucenie baterii do ognia lub rozgrzanego pieca albo zgniecenie lub przecięcie baterii może spowodować wybuch.
4. Wysoka temperatura w otoczeniu może spowodować wybuch baterii albo wyciek palnej cieczy lub gazu.
5. Ekstremalnie niskie ciśnienie powietrza w otoczeniu może spowodować wybuch baterii albo wyciek palnej cieczy lub gazu.
6. Zużyte baterie należy utylizować zgodnie z instrukcjami.
7. Symbol „+" oznacza dodatnie styki prądu stałego w urządzeniu. Symbol - oznacza ujemne styki prądu stałego w urządzeniu.

ROMÂNĂ

©2022 Hangzhou Hikvision Digital Technology Co., Ltd. Toate drepturi rezervate.

Despre acest manual

Manualul include instrucţiuni de utilizare şi gestionare a produsului. Fotografiile, diagramele, imaginile şi toate celelalte informaţii de mai jos sunt doar pentru descriere şi explicaţii.

Informaţiile conţinute în acest manual pot fi modificate, fără notificare prealabilă, din cauza actualizărilor firmware-ului sau din alte motive. Vă rugăm să găsiţi cea mai recentă versiune a acestui manual pe site-ul web Hikvision (https://www.hikvision.com/).

Vă rugăm să utilizaţi acest manual sub îndrumarea şi cu asistenţa unor profesionişti instruiţi în domeniul asistenţei pentru produs.

Mărci comerciale

HIKVISION şi alte mărci comerciale şi logo-uri ale Hikvision sunt proprietăţile Hikvision în diferite jurisdicţii.

Alte mărci comerciale şi logo-uri menţionate sunt proprietatea proprietarilor respectivi.

Disclaimer

ÎN MĂSURA MAXIMĂ PERMISĂ DE LEGEA APLICABILĂ, ACEST MANUAL ŞI PRODUSUL DESCRIS, CU HARDWARE-UL, SOFTWARE-UL ŞI FIRMWARE-UL SĂU, SUNT FURNIZATE "CA ATARE" ŞI "CU TOATE DEFECTELE ŞI ERORILE". HIKVISION NU OFERĂ NICIO GARANŢIE, EXPRESĂ SAU IMPLICITĂ, INCLUSIV, DAR FĂRĂ A SE LIMITA LA, COMERCIALIZAREA, CALITATEA SATISFĂCĂTOARE SAU ADECVAREA LA UN ANUMIT SCOP. UTILIZAREA PRODUSULUI DE CĂTRE DVS. ESTE PE PROPRIUL RISC. ÎN NICIUN CAZ, HIKVISION NU VA FI RĂSPUNZĂTOARE FAŢĂ DE DVS. PENTRU ORICE DAUNE INDIRECTE, INCIDENTALE, SPECIALE, DAUNE PENTRU PIERDEREA PROFITULUI, INTRERUPEREA AFACERII SAU PIERDEREA DE DATE, DEFECTAREA SISTEMELOR SAU PIERDEREA DOCUMENTAŢIEI, PE BAZA ÎNCĂLCĂRII CONTRACTULUI, UNEI INFRACŢIUNI (INCLUSIV NEGLIJENŢĂ), RĂSPUNDEREA PENTRU PRODUSE SAU PRINTR-UN ALT MOD LEGAT DE UTILIZAREA PRODUSULUI, CHIAR DACĂ HIKVISION A FOST INFORMATĂ ÎN PREALABIL DESPRE POSIBILITATEA APARIŢIEI UNOR ASTFEL DE DAUNE SAU PIERDERI.

SUNTEŢI DE ACORD CĂ INTERNETUL, PRIN NATURA SA, PRESUPUNE RISCURI INERENTE CU PRIVIRE LA SECURITATE, IAR HIKVISION NU ÎŞI ASUMĂ NICIO RESPONSABILITATE PENTRU OPERARE NESATISFACATOARE, ABATERI PRIVIND CONFIDENŢIALITATEA SAU ALTE DAUNE REZULTATE ÎN URMA UNUI ATAC CIBERNETIC, ATAC AL HACKERILOR, INFECŢII CU VIRUŞI SAU ALTOR RISCURI PRIVIND SECURITATEA PE INTERNET; CU TOATE ACESTEA, HIKVISION VA OFERI SUPORT TEHNIC ÎN TIMP UTIL, DACĂ ESTE NECESAR.

SUNTEŢI DE ACORD SĂ UTILIZAŢI ACEST PRODUS ÎN CONFORMITATE CU TOATE LEGILE APLICABILE ŞI SUNTEŢI SINGURUL RESPONSABIL PENTRU A VĂ ASIGURA CĂ UTILIZAREA DVS. ESTE CONFORMĂ CU LEGEA APLICABILĂ. ÎN SPECIAL, SUNTEŢI RESPONSABIL PENTRU UTILIZAREA ACESTUI PRODUS ÎNTR-UN MOD CARE SĂ NU ÎNCALCE DREPTURILE TERŢILOR, INCLUSIV, DAR FĂRĂ A SE LIMITA LA ACESTEA, DREPTURILE DE PUBLICITATE, DREPTURILE DE PROPRIETATE INTELECTUALĂ SAU PROTECŢIA DATELOR ŞI ALTE DREPTURI DE CONFIDENŢIALITATE. NU VEŢI UTILIZA ACEST PRODUS PENTRU UTILIZĂRI FINALE INTERZISE, INCLUSIV DEZVOLTAREA SAU PRODUCEREA DE ARME DE DISTRUGERE ÎN MASĂ, DEZVOLTAREA SAU PRODUCEREA DE ARME CHIMICE SAU BIOLOGICE, ORICE ACTIVITĂŢI ÎN CONTEXTUL LEGAT DE ORICE EXPLOZIV NUCLEAR SAU CICLU DE COMBUSTIBIL NUCLEAR NESIGUR SAU ÎN SPRIJINUL ÎNCĂLCĂRILOR DREPTURILOR OMULUI.

ÎN EVENTUALITATEA UNUI CONFLICT ÎNTRE ACEST MANUAL ŞI LEGISLAŢIA APLICABILĂ, VA AVEA PRIORITATE ULTIMA DINTRE ACESTEA.

CE Acest produs şi, dacă este cazul, accesoriile furnizate sunt însemnate cu marcajul „CE" şi, drept urmare, este conform cu standardele europene armonizate aplicabile, enumerate în Directiva 2014/53/UE privind echipamentele radio, Directiva CEM 2014/30/UE şi Directiva RoHS 2011/65/UE.

2012/19/UE (Directiva DEEE): Produsele marcate cu acest simbol nu pot fi eliminate ca deşeuri municipale nesortate în Uniunea Europeană. Pentru o reciclare corespunzătoare, returnaţi acest produs furnizorului local la achiziţionarea unui echipament nou echivalent sau aruncaţi-l la punctele de colectare desemnate. Pentru mai multe informaţii, consultaţi: www.recyclethis.info.

2006/66/CE (Directiva pentru baterii): Acest produs conţine o baterie, care nu poate fi eliminată ca deşeu municipal nesortat în Uniunea Europeană. Consultaţi documentaţia produsului pentru informaţii specifice despre baterii. Bateria este marcată cu acest simbol, care poate include litere pentru a indica metale precum cadmi (Cd), plumb (Pb) sau mercur (Hg). Pentru o reciclare corespunzătoare, returnaţi bateria furnizorului dvs. sau la un punct de colectare desemnat. Pentru mai multe informaţii, consultaţi:www.recyclethis.info

PRECAUŢIE

⚠ În utilizarea produsului, trebuie să respectaţi cu stricteţe reglementările de siguranţă electrică naţionale şi regionale.

Echipamentul nu trebuie expus picurării sau stropirii şi niciun obiect umplut cu lichide, cum ar fi vasele, nu trebuie plasate pe echipament.

Pericol de electrocutare! Deconectaţi toate sursele de alimentare înainte de întreţinere.

Priza electrică va fi instalată în apropierea echipamentului, fiind uşor accesibilă.

Acest echipament este potrivit numai pentru montare pe suprafeţe de beton sau pe alte suprafeţe incombustibile.

Portul serial al echipamentului este utilizat doar pentru depanare.

Acest echipament nu este adecvat pentru utilizarea în locaţii în care este posibil să fie prezenţi copii.

Instalaţi echipamentul conform instrucţiunilor din acest manual.

Pentru a preveni rănirea, acest echipament trebuie să fie fixat ferm pe podea/perete, în conformitate cu instrucţiunile de instalare.

Păstraţi echipamentul vertical în jos atunci când vă deplasaţi sau îl utilizaţi.

Forţa suplimentară trebuie să fie egală cu de trei ori greutatea echipamentului, dar nu mai puţin de 50 N. Echipamentul şi mijloacele de montaj asociate trebuie să rămână sigure în timpul instalării.

După instalare, echipamentul, inclusiv orice placă de montaj asociată, nu trebuie deteriorate.

Echipamentul a fost proiectat şi, atunci când este necesar, modificat pentru conectarea la un sistem de distribuţie a energiei IT.

ATENŢIONARE PRIVIND BATERIA

1. ATENŢIE: Risc de explozie în cazul în care bateria este înlocuită cu una incorectă.
2. Înlocuirea necorespunzătoare a bateriei cu una incorectă poate anula o protecţie (de exemplu, în cazul unor tipuri de baterii cu litiu).
3. Nu aruncaţi bateria în foc sau într-un cuptor încins şi nici nu zdrobiţi sau tăiaţi mecanic bateria, deoarece aceasta poate provoca o explozie.
4. Nu lăsaţi bateria într-un mediu înconjurător cu temperaturi extrem de ridicate, ceea ce poate duce la o explozie sau la scurgerea de lichid sau gaz inflamabil.
5. Nu supuneţi bateria la o presiune extrem de scăzută a aerului, care poate duce la o explozie sau la scurgerea de lichid sau gaz inflamabil.
6. Aruncaţi bateriile uzate în conformitate cu instrucţiunile.
7. + identifică terminalul (terminalele) pozitiv (pozitive) al (ale) echipamentului cu care este utilizat sau care generează curent continuu. - identifică terminalul (terminalele) negativ (negative) al (ale) echipamentului cu care este utilizat sau care generează curent alternativ.

SLOVENČINA

©2022 Hangzhou Hikvision Digital Technology Co., Ltd. Všetky práva vyhradené.

Informácie o tomto návode

Táto príručka obsahuje pokyny na používanie a správu produktu. Obrázky, grafy, nákresy a všetky ďalšie informácie, ktoré sú v ňom uvedené, slúžia len na opis a vysvetlenie.

Informácie uvedené v návode sa môžu zmeniť bez predchádzajúceho upozornenia v dôsledku aktualizácií firmvéru alebo iných príčin. Najnovšiu verziu tohto návodu nájdete na webovej stránke spoločnosti Hikvision (https://www.hikvision.com/).

Používajte tento návod v súlade s pokynmi a radami odborníkov, ktorí sú vyškolení na obsluhu produktu.

Ochranné známky

HIKVISION a iné ochranné známky a logá spoločnosti Hikvision sú vlastníctvom spoločnosti Hikvision v rôznych jurisdikciách.

Iné ochranné známky a logá sú vlastníctvom príslušných majiteľov.

Odmietnutie zodpovednosti

V MAXIMÁLNOM MOŽNOM ROZSAHU, KTORÝ POVOĽUJÚ PRÍSLUŠNÉ PRÁVNE PREDPISY, SA TÁTO PRÍRUČKA A OPÍSANÝ PRODUKT SPOLU S JEHO HARDVÉROM, SOFTVÉROM A FIRMVÉROM, DODÁVAJÚ V STAVE „AKO SÚ" A „SO VŠETKÝMI PORUCHAMI A CHYBAMI". SPOLOČNOSŤ HIKVISION NEPOSKYTUJE ŽIADNE VÝSLOVNÉ ANI PREDPOKLADANÉ ZÁRUKY, OKREM INÉHO VRÁTANE ZÁRUKY PREDAJNOSTI, USPOKOJIVEJ KVALITY ALEBO VHODNOSTI NA KONKRÉTNY ÚČEL. POUŽÍVANIE PRODUKTU JE NA VAŠE VLASTNÉ RIZIKO. SPOLOČNOSŤ HIKVISION V ŽIADNOM PRÍPADE NENESIE ZODPOVEDNOSŤ ZA ŽIADNE OSOBITNÉ, NÁSLEDNÉ, NÁHODNÉ ALEBO NEPRIAME ŠKODY, OKREM INÉHO VRÁTANE ŠKÔD Z UŠLÉHO PODNIKATEĽSKÉHO ZISKU, PRERUŠENIA PODNIKANIA, STRATY ÚDAJOV, POŠKODENIA SYSTÉMOV ALEBO STRATY DOKUMENTÁCIE, ČI UŽ NA ZÁKLADE PORUŠENIA ZMLUVY, PREČINU (VRÁTANE NEDBALOSTI), ZODPOVEDNOSTI ZA PRODUKT ALEBO INAK V SÚVISLOSTI S POUŽÍVANÍM PRODUKTU, A TO ANI V PRÍPADE, AK BOLA SPOLOČNOSŤ HIKVISION UPOZORNENÁ NA MOŽNOSŤ TAKÝCHTO ŠKÔD.

UZNÁVATE, ŽE POVAHA INTERNETU UMOŽŇUJE INHERENTNÉ BEZPEČNOSTNÉ RIZIKÁ A SPOLOČNOSŤ HIKVISION NENESIE ŽIADNU ZODPOVEDNOSŤ ZA NEŠTANDARDNÚ PREVÁDZKU, ÚNIK OSOBNÝCH ÚDAJOV ANI ZA INÉ ŠKODY V DÔSLEDKU KYBERNETICKÉHO ÚTOKU, HAKERSKÉHO ÚTOKU, VÍRUSOVEJ INFEKCIE ALEBO INÝCH BEZPEČNOSTNÝCH RIZÍK SIETE INTERNET; V PRÍPADE POTREBY VŠAK SPOLOČNOSŤ HIKVISION POSKYTNE VČASNÚ TECHNICKÚ PODPORU.

SÚHLASÍTE S POUŽÍVANÍM TOHTO PRODUKTU V SÚLADE SO VŠETKÝMI PRÍSLUŠNÝMI ZÁKONMI A NESIETE VÝHRADNÚ ZODPOVEDNOSŤ ZA ZABEZPEČENIE, ABY VAŠE POUŽÍVANIE BOLO V SÚLADE S PRÍSLUŠNÝMI ZÁKONMI. STE OBZVLÁŠŤ ZODPOVEDNÍ ZA POUŽÍVANIE TOHTO PRODUKTU SPÔSOBOM, KTORÝ NEPORUŠUJE PRÁVA TRETÍCH STRÁN, OKREM INÉHO PRÁVA PUBLICITY, PRÁVA DUŠEVNÉHO VLASTNÍCTVA, PRÁVA NA OCHRANU ÚDAJOV A INÉ PRÁVA NA OCHRANU SÚKROMIA. TENTO PRODUKT NESMIETE POUŽÍVAŤ NA ŽIADNE ZAKÁZANÉ ÚČELY VRÁTANE VÝVOJA ALEBO VÝROBY ZBRANÍ HROMADNÉHO NIČENIA, VÝVOJA ALEBO VÝROBY CHEMICKÝCH ALEBO BIOLOGICKÝCH ZBRANÍ, AKÝCHKOĽVEK AKTIVÍT V SÚVISLOSTI S AKOUKOĽVEK JADROVOU VÝBUŠNINOU ALEBO NEBEZPEČNÝM CYKLOM JADROVÉHO PALIVA, ALEBO NA PODPORU ZNEUŽÍVANIA ĽUDSKÝCH PRÁV.

V PRÍPADE AKÉHOKOĽVEK NESÚLADU MEDZI TOUTO PRÍRUČKOU A PRÍSLUŠNÝMI PRÁVNYMI PREDPISMI MAJÚ PREDNOSŤ PRÍSLUŠNÉ PRÁVNE PREDPISY.

CE Tento výrobok a dodané príslušenstvo, ak je to relevantné, sú takisto označené značkou „CE", takže sú v súlade s príslušnými harmonizovanými európskymi normami uvedenými v smernici o rádiových zariadeniach 2014/53/EÚ, smernici o elektromagnetickej kompatibilite 2014/30/EÚ a smernici o obmedzení používania určitých nebezpečných látok v elektrických a elektronických zariadeniach 2011/65/EÚ.

2012/19/EÚ (smernica o odpade z elektrických a elektronických zariadení): Produkty označené týmto symbolom sa v rámci Európskej únie nesmú likvidovať spolu s netriedeným komunálnym odpadom. Po zakúpení ekvivalentného nového zariadenia zrecyklujte produkt tým, že ho odovzdáte miestnemu dodávateľovi alebo ho zlikvidujete na určených zberných miestach. Ďalšie informácie nájdete na: www.recyclethis.info.

2006/66/ES (smernica o batériách): Tento produkt obsahuje batériu, ktorá sa v rámci Európskej únie nesmie likvidovať spolu s netriedeným komunálnym odpadom. Konkrétne informácie o batérii nájdete v dokumentácii produktu. Batéria je označená týmto symbolom, ktorý môže obsahovať písmená označujúce obsah kadmia (Cd), olova (Pb) alebo ortuti (Hg). Zrecyklujte batériu tým, že ju odovzdáte dodávateľovi alebo ju zlikvidujete na určenom zbernom mieste. Ďalšie informácie nájdete na: www.recyclethis.info

POZOR

Pri používaní produktu je potrebné, aby ste dôsledne dodržiavali elektroinštalačné bezpečnostné predpisy platné na celoštátnej a regionálnej úrovni.

Zariadenie nesmie byť vystavené kvapkajúcim ani striekajúcim kvapalinám a na zariadenie sa nesmú umiestňovať žiadne predmety naplnené kvapalinou, napríklad vázy.

⚠ Nebezpečenstvo zásahu elektrickým prúdom! Pred údržbou odpojte všetky zdroje napájania.

Zásuvka sa musí nainštalovať v blízkosti zariadenia a musí byť ľahko dostupná.

Zariadenie je určené na inštaláciu len na betónový alebo iný nehorľavý povrch.

Sériový port na zariadení slúži len na servisné účely.

Toto zariadenie nie je vhodné na používanie na miestach, na ktorých sa môžu vyskytovať deti.

Zariadenie nainštalujte podľa pokynov v tejto príručke.

Aby sa predišlo zraneniu, musí byť zariadenie bezpečne pripevnené k podlahe/stene podľa inštalačných pokynov.

Pri presúvaní alebo používaní udržiavajte zariadenie vo zvislej polohe nadol.

Dodatočná sila pôsobiaca na zariadenie má dosahovať trojnásobok hmotnosti zariadenia, no nesmie byť menšia ako 50 N. Zariadenie a príslušné montážne prvky musia byť namontované pevne.

Po montáži nesmie dôjsť k poškodeniu zariadenia ani príslušnej montážnej dosky.

Zariadenie bolo navrhnuté tak, aby sa v prípade potreby dalo upraviť na pripojenie k IT systému rozvodu napájania.

UPOZORNENIE TÝKAJÚCA SA BATÉRIE

1. VÝSTRAHA: Riziko výbuchu v prípade výmeny batérie za nesprávny typ.
2. Pri nevhodnej výmene batérie za nesprávny typ sa môže deaktivovať bezpečnostný prvok (napríklad pri niektorých typoch lítiových batérií).
3. Batériu nevkladajte do ohňa alebo horúcej rúry ani ju mechanicky nedrvte ani nerežte, pretože by to mohlo spôsobiť výbuch.
4. Batériu nenechávajte v prostredí s mimoriadne vysokou teplotou, čo môže viesť k výbuchu alebo úniku horľavých kvapalín alebo plynov.
5. Batériu nevystavujte mimoriadne nízkemu tlaku vzduchu, čo môže viesť k výbuchu alebo úniku horľavých kvapalín alebo plynov.
6. Použité batérie zlikvidujte podľa príslušných pokynov.
7. + označuje koncovky s kladnou polaritou v prípade zariadenia, s ktorým sa používa alebo ktoré vytvára jednosmerný prúd. - označuje koncovky so zápornou polaritou v prípade zariadenia, s ktorým sa používa alebo ktoré vytvára jednosmerný prúd.

ΕΛΛΗΝΙΚΑ

©2022 Hangzhou Hikvision Digital Technology Co., Ltd. Με την επιφύλαξη παντός δικαιώματος.

Πληροφορίες για το παρόν εγχειρίδιο

Το Εγχειρίδιο περιλαμβάνει οδηγίες για τη χρήση και τη διαχείριση του Προϊόντος. Οι φωτογραφίες, τα διαγράμματα, οι εικόνες και όλες οι άλλες πληροφορίες που ακολουθούν προορίζονται μόνο για περιγραφή και επεξήγηση.

Οι πληροφορίες που περιέχονται στο Εγχειρίδιο υπόκεινται σε αλλαγές, χωρίς προειδοποίηση, λόγω ενημερώσεων υλικολογισμικού ή για άλλους λόγους. Βρείτε την τελευταία έκδοση αυτού του Εγχειριδίου στον ιστότοπο της Hikvision (https://www.hikvision.com/).

Συνιστάται να χρησιμοποιήσετε το παρόν Εγχειρίδιο υπό την καθοδήγηση και τη βοήθεια επαγγελματιών εκπαιδευμένων στην υποστήριξη του Προϊόντος.

Εμπορικά σήματα

HIKVISION και άλλα εμπορικά σήματα και λογότυπα της Hikvision αποτελούν ιδιοκτησία της Hikvision σε διάφορες δικαιοδοσίες.

Λοιπά εμπορικά σήματα και λογότυπα που αναφέρονται αποτελούν ιδιοκτησία των αντίστοιχων ιδιοκτητών.

Αποποίηση ευθυνών

ΣΤΟΝ ΜΕΓΙΣΤΟ ΒΑΘΜΟ ΠΟΥ ΕΠΙΤΡΕΠΕΤΑΙ ΑΠΟ ΤΟ ΙΣΧΥΟΝ ΔΙΚΑΙΟ, ΤΟ ΠΑΡΟΝ ΕΓΧΕΙΡΙΔΙΟ ΚΑΙ ΤΟ ΠΡΟΪΟΝ ΠΟΥ ΠΕΡΙΓΡΑΦΕΤΑΙ, ΜΑΖΙ ΜΕ ΤΟΝ ΥΛΙΚΟ ΕΞΟΠΛΙΣΜΟ, ΤΟ ΛΟΓΙΣΜΙΚΟ ΚΑΙ ΤΟ ΥΛΙΚΟΛΟΓΙΣΜΙΚΟ, ΠΑΡΕΧΟΝΤΑΙ «ΩΣ ΕΧΟΥΝ» ΚΑΙ «ΜΕ ΟΛΑ ΤΑ ΣΦΑΛΜΑΤΑ ΚΑΙ ΒΛΑΒΕΣ». Η HIKVISION ΔΕΝ ΠΑΡΕΧΕΙ ΕΓΓΥΗΣΕΙΣ, ΡΗΤΕΣ Ή ΣΙΩΠΗΡΕΣ, ΣΥΜΠΕΡΙΛΑΜΒΑΝΟΜΕΝΩΝ ΕΝΔΕΙΚΤΙΚΑ, ΕΜΠΟΡΕΥΣΙΜΟΤΗΤΑΣ, ΙΚΑΝΟΠΟΙΗΤΙΚΗΣ ΠΟΙΟΤΗΤΑΣ, Ή ΚΑΤΑΛΛΗΛΟΤΗΤΑΣ ΓΙΑ ΣΥΓΚΕΚΡΙΜΕΝΟ ΣΚΟΠΟ. Η ΧΡΗΣΗ ΤΟΥ ΠΡΟΪΟΝΤΟΣ ΑΠΟ ΕΣΑΣ ΓΙΝΕΤΑΙ ΜΕ ΔΙΚΟ ΣΑΣ ΚΙΝΔΥΝΟ. ΣΕ ΚΑΜΙΑ ΠΕΡΙΠΤΩΣΗ Η HIKVISION ΔΕΝ ΕΙΝΑΙ ΥΠΕΥΘΥΝΗ ΑΠΕΝΑΝΤΙ ΣΑΣ ΓΙΑ ΓΙΑ ΟΠΟΙΑΔΗΠΟΤΕ ΕΙΔΙΚΗ, ΑΠΟΘΕΤΙΚΗ, ΣΥΜΠΤΩΜΑΤΙΚΗ Ή ΕΜΜΕΣΗ ΖΗΜΙΑ, ΣΥΜΠΕΡΙΛΑΜΒΑΝΟΜΕΝΩΝ ΜΕΤΑΞΥ ΑΛΛΩΝ, ΖΗΜΙΩΝ ΓΙΑ ΑΠΩΛΕΙΑ ΕΠΙΧΕΙΡΗΜΑΤΙΚΩΝ ΚΕΡΔΩΝ, ΔΙΑΚΟΠΗ ΕΠΙΧΕΙΡΗΜΑΤΙΚΗΣ ΛΕΙΤΟΥΡΓΙΑΣ Ή ΑΠΩΛΕΙΑ ΔΕΔΟΜΕΝΩΝ, ΚΑΤΑΣΤΡΟΦΗ ΣΥΣΤΗΜΑΤΩΝ, Ή ΑΠΩΛΕΙΑ ΤΕΚΜΗΡΙΩΣΗΣ, ΒΑΣΕΙ ΑΘΕΤΗΣΗΣ ΣΥΜΒΑΣΗΣ, ΑΔΙΚΟΠΡΑΞΙΑΣ (ΣΥΜΠΕΡΙΛΑΜΒΑΝΟΜΕΝΗΣ ΤΗΣ ΑΜΕΛΕΙΑΣ), ΕΥΘΥΝΗΣ ΑΠΟΖΗΜΙΩΣΗΣ ΠΡΟΪΟΝΤΟΣ, Ή ΑΛΛΩΣ ΠΩΣ, ΑΚΟΜΗ ΚΑΙ ΕΑΝ Η HIKVISION ΕΧΕΙ ΕΝΗΜΕΡΩΘΕΙ ΓΙΑ ΤΗΝ ΠΙΘΑΝΟΤΗΤΑ ΤΕΤΟΙΩΝ ΖΗΜΙΩΝ Ή ΑΠΩΛΕΙΩΝ.

ΑΝΑΓΝΩΡΙΖΕΤΕ ΟΤΙ Η ΦΥΣΗ ΤΟΥ ΔΙΑΔΙΚΤΥΟΥ ΕΝΕΧΕΙ ΕΓΓΕΝΕΙΣ ΚΙΝΔΥΝΟΥΣ ΑΣΦΑΛΕΙΑΣ, ΚΑΙ Η HIKVISION ΔΕΝ ΑΝΑΛΑΜΒΑΝΕΙ ΟΥΔΕΜΙΑ ΕΥΘΥΝΗ ΓΙΑ ΜΗ ΚΑΝΟΝΙΚΗ ΛΕΙΤΟΥΡΓΙΑ, ΔΙΑΡΡΟΗ ΑΠΟΡΡΗΤΩΝ ΔΕΔΟΜΕΝΩΝ Ή ΑΛΛΕΣ ΖΗΜΙΕΣ ΠΟΥ ΠΡΟΚΥΠΤΟΥΝ ΛΟΓΩ ΚΥΒΕΡΝΟ-ΕΠΙΘΕΣΗΣ, ΕΠΙΘΕΣΗΣ ΧΑΚΕΡ, ΜΟΛΥΝΣΗΣ ΑΠΟ ΙΟ Ή ΑΛΛΟΥΣ ΔΙΑΔΙΚΤΥΑΚΟΥΣ ΚΙΝΔΥΝΟΥΣ ΑΣΦΑΛΕΙΑΣ. ΩΣΤΟΣΟ, Η HIKVISION ΘΑ ΠΑΡΕΧΕΙ ΕΓΚΑΙΡΗ ΤΕΧΝΙΚΗ ΥΠΟΣΤΗΡΙΞΗ, ΕΦ' ΟΣΟΝ ΑΠΑΙΤΗΘΕΙ.

ΣΥΜΦΩΝΕΙΤΕ ΝΑ ΧΡΗΣΙΜΟΠΟΙΗΣΕΤΕ ΑΥΤΟ ΤΟ ΠΡΟΪΟΝ ΣΕ ΣΥΜΜΟΡΦΩΣΗ ΜΕ ΟΛΟΥΣ ΤΟΥΣ ΙΣΧΥΟΝΤΕΣ ΝΟΜΟΥΣ, ΚΑΙ ΘΑ ΕΧΕΤΕ ΤΗΝ ΑΠΟΚΛΕΙΣΤΙΚΗ ΕΥΘΥΝΗ ΝΑ ΔΙΑΣΦΑΛΙΖΕΤΕ ΟΤΙ Η ΧΡΗΣΗ ΣΑΣ ΣΥΜΦΩΝΕΙ ΜΕ ΤΟ ΙΣΧΥΟΝ ΔΙΚΑΙΟ. ΕΙΔΙΚΑ, ΕΙΣΤΕ ΥΠΕΥΘΥΝΟΙ ΓΙΑ ΤΗ ΧΡΗΣΗ ΑΥΤΟΥ ΤΟΥ ΠΡΟΪΟΝΤΟΣ ΜΕ ΤΡΟΠΟ ΠΟΥ ΔΕΝ ΠΑΡΑΒΙΑΖΕΙ ΤΑ ΔΙΚΑΙΩΜΑΤΑ ΤΡΙΤΩΝ ΜΕΡΩΝ, ΣΥΜΠΕΡΙΛΑΜΒΑΝΟΜΕΝΩΝ ΕΝΔΕΙΚΤΙΚΑ, ΔΙΚΑΙΩΜΑΤΩΝ ΔΗΜΟΣΙΟΤΗΤΑΣ, ΔΙΚΑΙΩΜΑΤΩΝ ΠΝΕΥΜΑΤΙΚΗΣ ΙΔΙΟΚΤΗΣΙΑΣ, Ή ΠΡΟΣΤΑΣΙΑΣ ΔΕΔΟΜΕΝΩΝ ΚΑΙ ΑΛΛΩΝ ΔΙΚΑΙΩΜΑΤΩΝ ΑΠΟΡΡΗΤΟΥ. ΔΕΝ ΘΑ ΧΡΗΣΙΜΟΠΟΙΗΣΕΤΕ ΑΥΤΟ ΤΟ ΠΡΟΪΟΝ ΓΙΑ ΟΠΟΙΑΔΗΠΟΤΕ ΑΠΑΓΟΡΕΥΜΕΝΗ ΤΕΛΙΚΗ ΧΡΗΣΗ, ΣΥΜΠΕΡΙΛΑΜΒΑΝΟΜΕΝΗΣ ΤΗΣ ΑΝΑΠΤΥΞΗΣ Ή ΠΑΡΑΓΩΓΗΣ ΜΑΖΙΚΗΣ ΚΑΤΑΣΤΡΟΦΗΣ, ΤΗΣ ΑΝΑΠΤΥΞΗΣ Ή ΠΑΡΑΓΩΓΗΣ ΧΗΜΙΚΩΝ Ή ΒΙΟΛΟΓΙΚΩΝ ΟΠΛΩΝ, ΤΥΧΟΝ ΔΡΑΣΤΗΡΙΟΤΗΤΩΝ ΣΕ ΠΛΑΙΣΙΟ ΠΟΥ ΣΧΕΤΙΖΕΤΑΙ ΜΕ ΟΠΟΙΑΔΗΠΟΤΕ ΕΚΡΗΚΤΙΚΑ ΠΥΡΗΝΙΚΗΣ ΕΝΕΡΓΕΙΑΣ Ή ΜΗ ΑΣΦΑΛΟΥΣ ΚΥΚΟΛΟΥ ΠΥΡΗΝΙΚΩΝ ΚΑΥΣΙΜΩΝ, Ή ΠΡΟΣ ΥΠΟΣΤΗΡΙΞΗ ΠΑΡΑΒΙΑΣΕΩΝ ΤΩΝ ΑΝΘΡΩΠΙΝΩΝ ΔΙΚΑΙΩΜΑΤΩΝ.

ΣΕ ΠΕΡΙΠΤΩΣΗ ΤΥΧΟΝ ΔΙΕΝΕΞΕΩΝ ΜΕΤΑΞΥ ΤΟΥ ΠΑΡΟΝΤΟΣ ΕΓΧΕΙΡΙΔΙΟΥ ΚΑΙ ΤΗΣ ΙΣΧΥΟΥΣΑ ΝΟΜΟΘΕΣΙΑΣ, ΠΡΟΤΕΡΑΙΟΤΗΤΑ ΕΧΕΙ Η ΔΕΥΤΕΡΗ.

CE Το προϊόν και - όπου ισχύει - τα παρεχόμενα εξαρτήματα φέρουν τη σήμανση «CE» και άρα είναι σύμφωνα με τα ισχύοντα εναρμονισμένα ευρωπαϊκά πρότυπα που αναφέρονται στην Οδηγία RE 2014/53/EE, την Οδηγία EMC 2014/30/EE και την Οδηγία RoHS 2011/65/EE.

2012/19/EE (Οδηγία WEEE): Τα προϊόντα που φέρουν το συγκεκριμένο σύμβολο δεν επιτρέπεται να απορρίπτονται με τα μη ταξινομημένα δημοτικά απόβλητα στην Ευρωπαϊκή Ένωση. Για σωστή ανακύκλωση, επιστρέψτε το προϊόν στον τοπικό προμηθευτή, κατά την αγορά αντίστοιχου νέου εξοπλισμού ή απορρίψτε το σε εγκεκριμένα σημεία συλλογής. Για περισσότερες πληροφορίες: www.recyclethis.info.

2006/66/EK (Οδηγία περί μπαταριών): Το παρόν προϊόν περιέχει μπαταρία η οποία δεν επιτρέπεται να απορρίπτεται με τα μη ταξινομημένα δημοτικά απόβλητα στην Ευρωπαϊκή Ένωση. Ανατρέξτε στην τεκμηρίωση του προϊόντος για συγκεκριμένες πληροφορίες μπαταρίας. Η μπαταρία φέρει το συγκεκριμένο σύμβολο, το οποίο ενδέχεται να περιλαμβάνει γράμματα που υποδηλώνουν την παρουσία καδμίου (Cd), μολύβδου (Pb) ή υδραργύρου (Hg). Για σωστή ανακύκλωση, επιστρέψτε την μπαταρία στον προμηθευτή σας ή σε εγκεκριμένο σημείο συλλογής. Για περισσότερες πληροφορίες: www.recyclethis.info.

ΠΡΟΣΟΧΗ

⚠ Κατά τη χρήση του προϊόντος, οφείλετε να τηρείτε αυστηρά τους κανονισμούς ηλεκτρικής ασφάλειας του κράτους και της περιοχής σας.

Ο εξοπλισμός δεν πρέπει να εκτίθεται σε σταγονίδια ή πίδακες υγρών και δεν πρέπει επίσης να τοποθετούνται πάνω στον εξοπλισμό αντικείμενα γεμάτα με υγρά, όπως βάζα.

Κίνδυνος ηλεκτροπληξίας! Αποσυνδέστε όλες τις πηγές τροφοδοσίας πριν από τη συντήρηση.

Η πρίζα πρέπει να είναι εγκατεστημένη κοντά στον εξοπλισμό και να είναι εύκολα προσβάσιμη.

Αυτός ο εξοπλισμός είναι κατάλληλος μόνο για εγκατάσταση σε τσιμέντο ή άλλη μη εύφλεκτη επιφάνεια.

Η σειριακή θύρα του εξοπλισμού χρησιμοποιείται μόνο για εντοπισμό σφαλμάτων.

Αυτός ο εξοπλισμός δεν είναι κατάλληλος για χρήση σε τοποθεσίες όπου είναι πιθανό να παρευρίσκονται παιδιά.

Εγκαταστήστε τον εξοπλισμό σύμφωνα με τις οδηγίες σε αυτό το εγχειρίδιο.

Για την αποφυγή τραυματισμών, αυτός ο εξοπλισμός πρέπει να είναι στερεωμένος καλά στο δάπεδο/τοίχο σύμφωνα με τις οδηγίες εγκατάστασης.

Κρατήστε τον εξοπλισμό κατακόρυφα προς τα κάτω κατά τη μετακίνηση ή τη χρήση.

Η πρόσθετη δύναμη πρέπει να είναι ίση με τρεις φορές το βάρος του εξοπλισμού, αλλά όχι χαμηλότερη από 50N. Ο εξοπλισμός και τα σχετικά μέσα τοποθέτησής του θα παραμένουν ασφαλή στη διάρκεια της εγκατάστασης.

Μετά την εγκατάσταση, ο εξοπλισμός, συμπεριλαμβανομένης τυχόν σχετικής πλακέτας τοποθέτησης, δεν θα υποστεί φθορές.

Ο εξοπλισμός έχει σχεδιαστεί ώστε να τροποποιείται για σύνδεση σε ένα σύστημα διανομής ισχύος IT, όταν απαιτείται.

ΠΡΟΦΥΛΑΞΗ ΓΙΑ ΜΠΑΤΑΡΙΑ

1. ΠΡΟΣΟΧΗ: Κίνδυνος έκρηξης αν η μπαταρία αντικατασταθεί με λανθασμένο τύπο μπαταρίας.
2. Η ακατάλληλη αντικατάσταση της μπαταρίας με λανθασμένο τύπο μπορεί να ακυρώσει μια προστατευτική διάταξη (για παράδειγμα, στην περίπτωση ορισμένων τύπων μπαταριών λιθίου).
3. Μην πετάτε τη μπαταρία σε φωτιά ή σε θερμό φούρνο, και μην συνθλίβετε ή κόβετε την μπαταρία, κάτι που μπορεί να οδηγήσει σε έκρηξη.
4. Μην αφήνετε την μπαταρία σε περιβάλλον με εξαιρετικά υψηλή θερμοκρασία, το οποίο μπορεί να οδηγήσει σε έκρηξη ή διαρροή εύφλεκτου υγρού ή αερίου.
5. Μην υποβάλετε την μπαταρία σε εξαιρετικά χαμηλή πίεση αέρα, καθώς αυτό μπορεί να οδηγήσει σε έκρηξη ή διαρροή εύφλεκτου υγρού ή αερίου.
6. Απορρίψτε τις χρησιμοποιημένες μπαταρίες σύμφωνα με τις οδηγίες.
7. + προσδιορίζει τα θετικά τερματικά του εξοπλισμού που χρησιμοποιείται με συνεχές ρεύμα ή δημιουργεί συνεχές ρεύμα. - προσδιορίζει τα αρνητικά τερματικά του εξοπλισμού που χρησιμοποιείται με συνεχές ρεύμα ή δημιουργεί συνεχές ρεύμα.

HRVATSKI

©2022 Hangzhou Hikvision Digital Technology Co., Ltd. Sva prava pridržana.

O Priručniku

Priručnik uključuje upute za uporabu i upravljanje proizvodom. Slike, dijagrami i sve ostale informacije u daljnjem tekstu služe samo u svrhu opisa i objašnjenja.

Informacije sadržane u ovom Priručniku podložne su izmjeni, bez upozorenja, zbog ažuriranja ugrađenog softvera ili drugih razloga. Molimo potražite najnoviju verziju ovog priručnika na web stranici Hikvision (https://www.hikvision.com/).

Molimo koristite ovaj priručnik uz smjernice i pomoć stručnjaka obučenih za podršku proizvodu.

Zaštićeni znakovi

HIKVISION i drugi zaštitni znaci i logotipi tvrtke Hikvision vlasništvo su tvrtke Hikvision u raznim državama.

Drugi navedeni znaci i logotipi u pojedinačnom su vlasništvu.

Odricanje

DO MAKSIMALNOG OBUJMA DOZVOLJENOG PRIMJENJIVIM ZAKONOM, OVAJ PRIRUČNIK I OPISANI PROIZVOD, SA SVOJIM HARDVEROM, SOFTVEROM I FIRMVEROM DAJU SE „KAKVI JESU" I „SA SVIM GREŠKAMA I POGREŠKAMA". HIKVISION NE DAJE JAMSTVA, IZRIČITA ILI PODRAZUMIJEVANA, UKLJUČUJUĆI BEZ OGRANIČENJA, PRODAJNOST, ZADOVOLJAVAJUĆU KVALITETU ILI PRILAGODLJIVOST ZA ODREĐENU SVRHU. KORIŠTENJE PROIZVODA NA VLASTITI RIZIK. TVRTKA HIKVISION NI U KOJEM SLUČAJU NIJE ODGOVORNA ZA BILO KOJU POSEBNU, POSLJEDIČNU, SPOREDNU ILI NEIZRAVNU ŠTETU, UKLJUČUJUĆI, IZMEĐU OSTALIH, ŠTETU ZA GUBITAK POSLOVNE DOBITI, PREKID POSLOVANJA, ILI GUBITKA PODATAKA, KORUPCIJE SUSTAVA, ILI GUBITKA DOKUMENTACIJE, BILO TEMELJENO NA POVREDI UGOVORA, DELIKTU (UKLJUČUJUĆI NEHAJ), ODGOVORNOSTI ZA PROIZVOD, ILI INAČE U VEZI S KORIŠTENJEM PROIZVODA, ČAK I AKO JE HIKVISION BIO UPOZOREN O MOGUĆNOSTI TAKVIH ŠTETA ILI GUBITKA.

PRIZNAJETE DA PRIRODA INTERNETA PREDSTAVLJA NEPOSREDNE SIGURNOSNE RIZIKE, I HIKVISION NE PREUZIMA NIKAKVU ODGOVORNOST ZA NEUOBIČAJEN RAD, POVREDU PRIVATNOSTI ILI DRUGE ŠTETE PROIZAŠLE IZ CYBER NAPADA, NAPADA HAKERA, ZARAZE VIRUSOM, ILI DRUGIH SIGURNOSNIH INTERNETSKIH RIZIKA; MEĐUTIM, HIKVISION ĆE OSIGURATI PRAVOVREMENU TEHNIČKU PODRŠKU AKO JE POTREBNO.

PRIHVAĆATE KORISTITI OVAJ PROIZVOD U SKLADU SA SVIM PRIMJENJIVIM ZAKONIMA, I VI STE ISKLJUČIVO ODGOVORNI ZA OSIGURAVANJE DA JE VAŠE KORIŠTENJE U SKLADU SA PRIMJENJIVIM ZAKONOM. POSEBNO STE ODGOVORNI ZA KORIŠTENJE OVOG PROIZVODA NA NAČIN KOJI NE KRŠI PRAVA TREĆIH STRANA, UKLJUČUJUĆI BEZ OGRANIČENJA, PRAVA JAVNOSTI, PRAVA INTELEKTUALNOG VLASNIŠTVA, ILI ZAŠTITE PODATAKA I DRUGIH PRAVA PRIVATNOSTI. NE SMIJETE KORISTITI OVAJ PROIZVOD U BILO KOJE ZABRANJENE KRAJNJE SVRHE, UKLJUČUJUĆI RAZVOJ ILI PROIZVODNJU ORUŽJA ZA MASOVNO UNIŠTENJE, RAZVOJ ILI PROIZVODNJU KEMIJSKOG ILI BIOLOŠKOG ORUŽJA, BILO KOJE AKTIVNOSTI U KONTEKSTU POVEZANOM S BILO KAKVIM NUKLEARNIM EKSPLOZIVOM ILI NESIGURNIM NUKLEARNIM GORIVNIM CIKLUSOM, ILI U PODRŠCI ZLOUPORABI LJUDSKIH PRAVA.

U SLUČAJU BILO KAKVIH SUKOBA IZMEĐU OVOG PRIRUČNIKA I VAŽEĆEG ZAKONA, ZAKON ĆE PREVLADATI.

CE Ovaj proizvod i – ako je primjenjivo – priloženi dodaci označeni su oznakom „CE", te su stoga u skladu s primjenjivim usklađenim europskim normama navedenim u RE Direktivi 2014/53/EU, Direktivi 2014/30/EU o elektromagnetskoj kompatibilnosti, Direktivi 2011/65/EU o ograničenju uporabe određenih opasnih tvari u električnoj i elektroničkoj opremi.

Direktivi 2012/19/EU o otpadnoj električnoj i elektroničkoj opremi (OEEO): Proizvodi označeni ovim simbolom ne mogu se odlagati kao nerazvrstani komunalni otpad u Europskoj uniji. Za pravilnu reciklažu, vratite ovaj proizvod lokalnom dobavljaču pri kupnji istovjetne nove opreme, ili ga odložite na mjestima predviđenim za prikupljanje. Za više informacija posjetite: www.recyclethis.info.

2006/66/EC (direktiva o baterijama): Ovaj proizvod sadrži bateriju koja se ne može odlagati kao nerazvrstani komunalni otpad u Europskoj uniji. Pogledajte dokumentaciju proizvoda za određene informacije o baterijama. Baterija je označena ovim simbolom, što može uključivati slova za označavanje kadmija (Cd), olova (Pb) ili žive (Hg). Za pravilnu reciklažu, vratite bateriju svom dobavljaču ili na mjesto predviđeno za odlaganje. Za više informacija posjetite: www.recyclethis.info.

OPREZ

⚠ Pri korištenju proizvoda, morate se strogo pridržavati električnih sigurnosnih propisa u zemlji i regiji.

Oprema ne smije biti izložena kapanju ili prskanju i na opremu se ne smiju stavljati predmeti napunjeni tekućinama, kao što su vaze.

Opasnost od strujnog udara! Prije održavanja odspojite sve izvore napajanja.

Utičnica mora biti ugrađena u blizini opreme i mora biti lako dostupna.

Ova je oprema prikladna samo za montažu na beton ili na druge nezapaljive površine.

Serijski priključak opreme se koristi samo za ispravljanje grešaka.

Ova oprema nije prikladna za upotrebu na mjestima gdje će djeca vjerojatno biti prisutna.

Instalirajte opremu prema uputama u ovom priručniku.

Ova oprema mora biti čvrsto pričvršćena na pod/zid u skladu s uputama za ugradnju kako biste spriječili ozljede.

Kad pomičete ili koristite opremu, držite je okomito prema dolje.

Dodatna sila treba biti jednaka trostrukoj težini opreme, ali ne manja od 50 N. Tijekom postavljanja oprema i povezana sredstva za postavljanje trebaju ostati sigurni.

Nakon postavljanja oprema i sve povezane priključne ploče ne smiju biti oštećeni.

Oprema je dizajnirana, prema potrebi, izmijenjena za povezivanje s IT sustavom distribucije električne energije.

UPOZORENJA O BATERIJI

1. OPREZ: Ako se baterija zamijeni neispravnom vrstom postoji opasnost od eksplozije.
2. Nepravilna zamjena baterije s neispravnom vrstom može poništiti zaštitnu mjeru (na primjer, u slučaju nekih vrsta litijevih baterija).
3. Bateriju nemojte bacati u vatru ili vruću pećnicu, niti je mehanički drobiti ili rezati, što može dovesti do eksplozije.
4. Ne ostavljajte bateriju u okruženju s vrlo visokim temperaturama, što može dovesti do eksplozije ili curenja zapaljive tekućine ili plina.
5. Ne izlažite bateriju izuzetno niskom tlaku zraka, što može dovesti do eksplozije ili curenja zapaljive tekućine ili plina.
6. Zbrinite istrošene baterije prema uputama.
7. + identificira pozitivne terminale na uređajima koji koriste ili generiraju istosmjernu struju. - identificira negativne terminale na uređajima koji koriste ili generiraju istosmjernu struju.

УКРАЇНСЬКА

©2022 Hangzhou Hikvision Digital Technology Co., Ltd. Усі права застережено.

Про цю Інструкцію

Ця Інструкція містить вказівки з використання Виробу та керування ним. Рисунки, діаграми, зображення та вся інша інформація в цьому документі надається лише для опису та пояснення.

Інформація, що міститься в Інструкції, може змінюватися без попередження внаслідок оновлення прошивки чи з інших причин. З останньою версією цієї інструкції можна ознайомитися на вебсайті Hikvision (https://www.hikvision.com/).

Використовуйте Інструкцію під наглядом фахівців, які навчені обслуговувати Виріб.

Торгові марки

HIKVISION та інші торгові марки й логотипи компанії Hikvision є власністю компанії Hikvision у різних юрисдикціях.

Інші наведені торгові марки та логотипи є власністю їх відповідних власників.

Обмеження відповідальності

В МАКСИМАЛЬНИХ МЕЖАХ, ДОЗВОЛЕНИХ ЗАСТОСОВУВАНИМ ЗАКОНОМ, ЦЕ КЕРІВНИЦТВО ТА ОПИСАНИЙ ВИРІБ, З ЙОГО АПАРАТНИМ, ПРОГРАМНИМ ТА МІКРОПРОГРАМНИМ ЗАБЕЗПЕЧЕННЯМ, НАДАЮТЬСЯ «ЯК Є» ТА «ЗІ ВСІМА НЕДОЛІКАМИ ТА ПОМИЛКАМИ». HIKVISION НЕ НАДАЄ ЖОДНИХ ГАРАНТІЙ, ЯВНИХ АБО ОЧІКУВАНИХ, ВКЛЮЧАЮЧИ, БЕЗ ОБМЕЖЕНЬ, КОМЕРЦІЙНІ ЯКОСТІ, ЗАДОВІЛЬНУ ЯКІСТЬ АБО ПРИДАТНІСТЬ ДЛЯ ХАРАКТЕРНОЇ МЕТИ. ВИКОРИСТАННЯ ВИРОБУ ВІДБУВАЄТЬСЯ НА ВАШ ВЛАСНИЙ РИЗИК. КОМПАНІЯ HIKVISION НІ В ЯКОМУ РАЗІ НЕ НЕСЕ ВІДПОВІДАЛЬНОСТІ ПЕРЕД ВАМИ ЗА БУДЬ-ЯКІ СПЕЦІАЛЬНІ, ЛОГІЧНО ВИТІКАЮЧІ, ВИПАДКОВІ АБО НЕПРЯМІ ЗБИТКИ, ВКЛЮЧАЮЧИ, КРІМ ІНШОГО, ПОШКОДЖЕННЯ, ЩО ВЕДУТЬ ДО ВТРАТИ КОМЕРЦІЙНОГО ПРИБУТКУ, ПЕРЕРИВАННЯ ДІЛОВОЇ АКТИВНОСТІ АБО ВТРАТИ ДАНИХ, ПСУВАННЯ СИСТЕМ АБО ВТРАТИ ДОКУМЕНТАЦІЇ, НЕВАЖЛИВО, ЧИ ВНАСЛІДОК ПОРУШЕННЯ КОНТРАКТУ, ЦИВІЛЬНОГО ПРАВОПОРУШЕННЯ (ВКЛЮЧАЮЧИ НЕДБАЛСТЬ), ВІДПОВІДАЛЬНОСТІ ЗА ВИРІБ, АБО ІНШИМ ЧИНОМ, ПОВ'ЯЗАНИХ З ВИКОРИСТАННЯМ ВИРОБУ, НАВІТЬ ЯКЩО КОМПАНІЯ HIKVISION ПОВІДОМЛЯЛА ПРО МОЖЛИВІСТЬ ТАКИХ ЗБИТКІВ АБО ВТРАТ.

ВИ УСВІДОМЛЮЄТЕ, ЩО ПРИРОДА ІНТЕРНЕТУ НЕСЕ ПРИТАМАННІ РИЗИКИ ДЛЯ БЕЗПЕКИ, І КОМПАНІЯ HIKVISION НЕ БЕРЕ НА СЕБЕ НІЯКОЇ ВІДПОВІДАЛЬНОСТІ ЗА НЕНОРМАЛЬНУ РОБОТУ, ВТРАТУ КОНФІДЕНЦІЙНОСТІ АБО ІНШІ ЗБИТКИ В РЕЗУЛЬТАТІ КІБЕР-АТАК, ХАКЕРСЬКИХ АТАК, ЗАРАЖЕНЬ ВІРУСАМИ АБО ІНШИХ РИЗИКІВ ДЛЯ БЕЗПЕКИ В ІНТЕРНЕТІ, ОДНАК, КОМПАНІЯ HIKVISION В РАЗІ НЕОБХІДНОСТІ НАДАСТЬ СВОЄЧАСНУ ТЕХНІЧНУ ПІДТРИМКУ.

ВИ ПОГОДЖУЄТЕСЬ ВИКОРИСТОВУВАТИ ЦЕЙ ВИРІБ У ВІДПОВІДНОСТІ ДО ВСІХ ЗАСТОСОВУВАНИХ ЗАКОНІВ, І ВИ НЕСЕТЕ ОДНООСІБНУ ВІДПОВІДАЛЬНІСТЬ ЗА ЗАБЕЗПЕЧЕННЯ ВИКОРИСТАННЯ ВИРОБУ ВІДПОВІДНО ДО ЗАСТОСОВУВАНОГО ЗАКОНУ. ЗОКРЕМА, ВИ НЕСЕТЕ ВІДПОВІДАЛЬНСТЬ ЗА ВИКОРИСТАННЯ ЦЬОГО ВИРОБУ СПОСОБОМ, ЯКИЙ НЕ ПОРУШУЄ ПРАВА ТРЕТІХ СТОРІН, ВКЛЮЧАЮЧИ, БЕЗ ОБМЕЖЕНЬ, ПРАВА РОЗГОЛОШЕННЯ, ПРАВА ІНТЕЛЕКТУАЛЬНОЇ ВЛАСНОСТІ ТА ІНШІ ПРАВА ЩОДО КОНФІДЕНЦІЙНОСТІ. ВИ НЕ ПОВИННІ ВИКОРИСТОВУВАТИ ЦЕЙ ВИРІБ ДЛЯ БУДЬ-ЯКОГО ЗАБОРОНЕНОГО КІНЦЕВОГО ПРИЗНАЧЕННЯ, ВКЛЮЧАЮЧИ РОЗРОБКУ ВИРОБНИЦТВА ЗБРОЇ МАСОВОГО ЗНИЩЕННЯ, РОЗРОБКУ ВИРОБНИЦТВА ХІМІЧНОЇ АБО БІОЛОГІЧНОЇ ЗБРОЇ, БУДЬ-ЯКІ ДІЇ В КОНТЕКСТІ, ПОВ'ЯЗАНОМУ З ЯДЕРНОЮ ВИБУХОВОЮ РЕЧОВИНОЮ АБО НЕБЕЗПЕЧНИМ ЯДЕРНИМ ПАЛИВНИМ ЦИКЛОМ, АБО НА ПІДТРИМКУ ПОРУШЕНЬ ПРАВ ЛЮДИНИ.

У РАЗІ БУДЬ-ЯКИХ ПРОТИРІЧЬ МІЖ ЦИМ КЕРІВНИЦТВОМ ТА ЗАСТОСОВУВАНИМ ЗАКОНОМ, ОСТАННІЙ МАЄ ПЕРЕВАГУ.

CE Цей виріб і аксесуари до нього (у разі їх постачання) мають маркування «CE», що означає відповідність застосовуваним узгодженим Європейським стандартам, переліченим у директиві щодо радіообладнання (RE) 2014/53/ЄС, директиві щодо електромагнітної сумісності (EMC) 2014/30/ЄС та директиві щодо обмеження використання шкідливих речовин (RoHS) 2011/65/ЄС.

2012/19/EU (Директива з утилізації електричного й електронного обладнання, WEEE): Вироби, помічені цим символом, не можна утилізувати у Європейському Союзі як несортовані побутові відходи. Щоб забезпечити правильну переробку цього виробу, поверніть його місцевому постачальнику під час придбання аналогічного нового обладнання, або здайте його до спеціально призначеного пункту збирання відходів. Більше інформації див. на сайті: www.recyclethis.info.

2006/66/ЄС (Директива щодо елементів живлення): Цей виріб містить батарею, яку не можна утилізувати у Європейському Союзі як несортовані побутові відходи. Інформацію щодо батареї див. у документації до виробу. Батарея помічена цим символом, який може включати букви, які вказують на наявність кадмію (Cd), свинцю (Pb) або ртуті (Hg). Щоб забезпечити правильну переробку батареї, поверніть її постачальнику або здайте до спеціалізованого пункту збирання відходів. Більше інформації див. на сайті: www.recyclethis.info.

ОБЕРЕЖНО

⚠ Під час експлуатації виробу мають суворо дотримуватися державні та місцеві правила електричної безпеки.

Не допускайте потрапляння на обладнання крапель чи бризок. Ніколи не ставте на обладнання предмети, наповнені рідиною, як-от вази.

Небезпека ураження електричним струмом! Перед проведенням технічного обслуговування відключайте всі джерела живлення.

Розетка має бути встановлена біля обладнання і до неї повинен бути вільний доступ.

Це обладнання можна встановлювати лише на бетоні або іншій незаймистій поверхні.

Послідовний порт обладнання використовується лише для налагодження.

Це обладнання не підходить для використання у місцях, де можуть перебувати діти.

Установлюйте обладнання відповідно до вказівок у цій інструкції.

Щоб уникнути травм, це обладнання слід надійно закріпити на підлозі/стіні відповідно до вказівок щодо встановлення.

Під час пересування або використання обладнання тримайте його вертикально, нижньою частиною вниз.

Додаткова сила втричі перевищуватиме вагу обладнання, але становитиме не менше 50 Н. Обладнання та пов'язані з ним елементи кріплення повинні залишатися в безпеці під час установлення.

Після встановлення уникайте пошкодження обладнання, включаючи будь-які пов'язані з ним монтажні пластини.

Обладнання спроектоване, а коли це необхідно, змінено для підключення до комп'ютерної системи розподілення живлення.

ЗАСТЕРЕЖЕННЯ ЩОДО БАТАРЕЙКИ

1. ОБЕРЕЖНО! Встановлення батареї невідповідного типу може призвести до вибуху.
2. Встановлення батареї невідповідного типу може призвести до порушення системи захисту (зокрема, у разі використання літієвих батарей деяких типів).
3. Не кидайте батарею у вогонь або в гарячу піч, не розбивайте та не розрізуйте її. Це може призвести до вибуху.
4. Не залишайте батарею в місцях із дуже високою температурою. Це може призвести до вибуху або витоку вогненебезпечної рідини або газу.
5. Не залишайте батарею в місцях із дуже низьким атмосферним тиском. Це може призвести до вибуху або витоку вогненебезпечної рідини або газу.
6. Утилізуйте використані батареї згідно з інструкціями.
7. + позначає позитивну клему(и) обладнання, що використовує постійний струм чи генерує його. - позначає негативну клему(и) обладнання, що використовує постійний струм чи генерує його.

SLOVENŠČINA

©2022 Hangzhou Hikvision Digital Technology Co., Ltd. Vse pravice pridržane.

O tem priročniku

Priročnik vsebuje navodila za uporabo izdelka in upravljanje z njim. Slike, razpredelnice, podobe in druge informacije v njem služijo zgolj opisovanju in pojasnjevanju.

Informacije v priročniku se lahko zaradi sistemskoprogramskih posodobitev ali drugih razlogov spremenijo brez predhodnega obvestila. Najnovejša različica tega priročnika je na voljo na spletnem mestu Hikvision (https://www.hikvision.com/).

Preberite ta priročnik, ki vsebuje navodila in pomoč strokovnjakov, usposobljenih za delo z izdelkom.

Blagovne znamke

HIKVISION in druge blagovne znamke in logotipi družbe Hikvision so last družbe Hikvision v različnih državah/regijah.

Druge navedene blagovne znamke in logotipi so last njihovih zadevnih lastnikov.

Izjava o omejitvi odgovornosti

TA PRIROČNIK IN OPISANI IZDELEK JE SKUPAJ S STROJNO IN PROGRAMSKO OPREMO TER VDELANO PROGRAMSKO OPREMO V NAJVEČJI MOŽNI MERI, KI JO DOVOLJUJE VELJAVNA ZAKONODAJA, PRIKAZAN, »TAKŠEN, KOT JE«, IN Z VSEMI »OKVARAMI IN NAPAKAMI«. DRUŽBA HIKVISION NE PODELJUJE NOBENIH JAMSTEV, TAKO IZRECNIH KOT IMPLICITNIH IN NE DOLOČA OMEJITEV, USTREZNE KAKOVOSTI ALI PRIMERNOSTI ZA DOLOČEN NAMEN. IZDELEK UPORABLJATE NA LASTNO TVEGANJE. DRUŽBA HIKVISION V NOBENEM PRIMERU NE ODGOVARJA ZA KAKRŠNO KOLI POSEBNO, POSLEDIČNO, NAKLJUČNO ALI POSREDNO ŠKODO, MED DRUGIM VKLJUČNO S ŠKODO, NASTALO ZARADI IZGUBE POSLOVNEGA DOBIČKA, PREKINITVE POSLOVANJA ALI IZGUBE PODATKOV, OKVAR SISTEMOV ALI IZGUBE DOKUMENTACIJE, KRŠITVE POGODBE, ŠKODNEGA DEJANJA (VKLJUČNO Z MALOMARNOSTJO), ODGOVORNOSTJO ZA IZDELEK ALI ŠKODO, NASTALO V ZVEZI Z UPORABO TEGA IZDELKA, TUDI ČE JE BILA DRUŽBA HIKVISION OBVEŠČENA O MOŽNOSTI TAKE ŠKODE.

STRINJATE SE, DA INTERNET SAM PO SEBI PREDSTAVLJA VARNOSTNA TVEGANJA, IN DRUŽBA HIKVISION NE PREVZEMA NOBENIH ODGOVORNOSTI ZA NENAVADNO DELOVANJE, RAZKRIVANJE OSEBNIH PODATKOV ALI DRUGO ŠKODO, NASTALO ZARADI KIBERNETSKEGA NAPADA, NAPADA HEKERJA, OKUŽBE Z VIRUSOM ALI DRUGIH INTERNETNIH VARNOSTNIH TVEGANJ; KLJUB TEMU PA DRUŽBA HIKVISION PO POTREBI NUDI PRAVOČASNO TEHNIČNO PODPORO.

STRINJATE SE, DA BOSTE IZDELEK UPORABLJALI V SKLADU Z VELJAVNO ZAKONODAJO IN DA STE SAMI ODGOVORNI, DA BOSTE IZDELEK UPORABLJALI NA NAČIN, KI JE SKLADEN Z VELJAVNO ZAKONODAJO. PRAV TAKO STE ODGOVORNI, DA BOSTE IZDELEK UPORABLJALI NA NAČIN, KI NE KRŠI PRAVIC TRETJIH OSEB, VKLJUČNO S PRAVICAMI JAVNOSTI, PRAVICAMI INTELEKTUALNE LASTNINE IN PRAVICAMI ZA VAROVANJE PODATKOV IN DRUGIMI OSEBNIMI PRAVICAMI, A NE OMEJENO NANJE. TEGA IZDELKA NI DOVOLJENO UPORABLJATI ZA KATERO KOLI OD PREPOVEDANIH UPORAB, VKLJUČNO Z RAZVOJEM ALI PROIZVODNJO OROŽJA ZA MNOŽIČNO UNIČENJE, RAZVOJEM ALI PROIZVODNJO KEMIČNIH OZ. BIOLOŠKIH OROŽIJ, VSEMI DEJAVNOSTMI, POVEZANIMI Z JEDRSKIMI EKSPLOZIVNIMI TELESI ALI NEVARNIMI JEDRSKIMI GORILNIMI CELICAMI OZ. ZA ZLORABO ČLOVEKOVIH PRAVIC.

V PRIMERU NESKLADJA MED TEM PRIROČNIKOM IN VELJAVNIMI PRAVNIMI PREDPISI VELJAJO SLEDNJI.

Ta izdelek in priloženi dodatki (če so na voljo) so označeni z oznako »CE« in so tako skladni z ustreznimi usklajenimi evropskimi standardi, ki jih navajajo Direktiva RE 2014/53/EU, Direktiva EMC 2014/30/EU in Direktiva RoHS 2011/65/EU.

2012/19/EU (direktiva OEEO): Izdelkov, označenih s tem simbolom, v Evropski uniji ni mogoče odstraniti kot nesortirane komunalne odpadke. Za pravilno recikliranje vrnite izdelek vašemu lokalnemu dobavitelju ob nakupu enakovredne nove opreme ali ga odnesite na za to določeno zbirno mesto. Več informacij najdete na spletnem mestu: www.recyclethis.info.

2006/66/EC (direktiva o baterijah): Ta izdelek vsebuje baterijo, ki je v Evropski uniji ni mogoče odstraniti kot nesortiran komunalni odpadek. Za podatke o baterijah glejte dokumentacijo izdelka. Baterija je označena s tem simbolom, ki lahko vključuje napis za označevanje kadmija (Cd), svinca (Pb) ali živega srebra (Hg). Za pravilno recikliranje baterijo vrnite dobavitelju ali na določeno zbirno mesto. Več informacij najdete na spletnem mestu www.recyclethis.info

POZOR

Pri uporabi izdelka morate biti strogo v skladu z narodnimi in regijskimi predpisi električne varnosti.
Oprema ne sme biti izpostavljena kapljanju ali pljuskanju in na opremo ne smete postavljati predmetov, napolnjenih s tekočino, kot so vaze.
Nevarnost udara! Pred vzdrževanjem odklopite vse vire napajanja.
Električna vtičnica mora biti nameščena v bližini opreme in lahko dostopna.
Ta oprema je primerna samo za montažo na beton ali drugo negorljivo površino.
Serijska vrata opreme se uporabljajo samo za odpravljanje napak.
Ta oprema ni primerna za uporabo na območjih, kjer se bodo verjetno zadrževali otroci.
Opremo namestite v skladu z navodili v tem priročniku.
Da preprečite poškodbe, mora biti oprema trdno nameščena na tla/steno v skladu z navodili za namestitev.
Med premikanjem ali uporabo opreme držite navpično navzdol.
Dodatna sila mora biti enaka trikratni teži opreme, vendar ne manjša od 50 N. Poskrbite, da med namestitvijo ne poškodujete opreme in priloženih vgradnih pripomočkov.
Po končani namestitvi pazite, da ne poškodujete opreme in morebitne vgradne plošče.
Oprema je bila po potrebi zasnovana, prilagojena za priklop na IT-sistem za distribucijo električne energije.

POZOR! BATERIJA

1. POZOR: V primeru, da baterijo zamenjate z nepravilno vrsto baterije, obstaja nevarnost eksplozije.
2. Nepravilna menjava baterij z nepravilnim tipom lahko onemogoči delovanje varovala (npr. pri določenih tipih litijevih baterij).
3. Baterij ne mečite v ogenj ali vročo pečico, ne drobite jih in jih ne režite, saj lahko eksplodirajo.
4. Baterij ne puščajte v okolju, v katerem so prisotne izjemno visoke temperature, saj lahko pride do eksplozije ali puščanja vnetljive tekočine ali plina.
5. Baterij ne puščajte v okolju, v katerem je prisoten izjemno nizek zračni tlak, saj lahko pride do eksplozije ali puščanja vnetljive tekočine ali plina.
6. Uporabljene baterije odstranite v skladu z navodili proizvajalca.
7. + prepozna pozitivne sponke opreme, primerne za uporabo ali proizvodnjo enosmernega toka. + prepozna negativne sponke opreme, primerne za uporabo ali proizvodnjo enosmernega toka.

SRPSKI

©2022 Hangzhou Hikvision Digital Technology Co., Ltd. Sva prava zadržana.

O ovom Priručniku

Ovaj Priručnik sadrži uputstva za korišćenje ovog proizvoda i upravljanje njime. Slike, grafikoni fotografije i sve ostale informacije sadržane u ovom dokumentu imaju isključivo ulogu opisa i objašnjenja.

Informacije sadržane u Priručniku mogu da se menjaju, bez najave, u skladu sa ažuriranjem firmvera i iz drugih razloga. Najnoviju verziju ovog Priručnika možete naći na Hikvision-ovom veb-sajtu (https://www.hikvision.com/).

Ovaj Priručnik koristite uz savete i pomoć od strane profesionalaca obučenih za podršku proizvodu.

Žigovi

HIKVISION i drugi žigovi i logotipi kompanije Hikvision vlasništvo su kompanije Hikvision na raznim teritorijama.

Drugi žigovi i logotipi pomenuti u nastavku vlasništvo su svojih odgovarajućih vlasnika.

Odricanje odgovornosti

U MERI U KOJOJ JE TO DOZVOLJENO VAŽEĆIM ZAKONOM, OVAJ PRIRUČNIK I OPISANI PROIZVOD, SA PRIPADAJUĆIM HARDVEROM, SOFTVEROM I FIRMVEROM, ISPORUČUJU SE „KAKVI JESU" I „SA SVIM KVAROVIMA I MANAMA". HIKVISION NE DAJE NIKAKVE GARANCIJE, IZRIČITE ILI PODRAZUMEVANE, UKLJUČUJUĆI, ALI NE OGRANIČAVAJUĆI SE NA TRŽIŠNI POTENCIJAL, ZADOVOLJAVAJUĆI KVALITET, ILI PODESNOST ZA ODGOVARAJUĆE SVRHE. OVAJ PROIZVOD KORISTITE NA SOPSTVENI RIZIK. KOMPANIJA HIKVISION NI U KOM SLUČAJU NEĆE IMATI ODGOVORNOST PREMA VAMA U SLUČAJU BILO KAKVE POSEBNE, POSLEDIČNE, SLUČAJNO NANETE ILI INDIREKTNE ŠTETE, UKLJUČUJUĆI, IZMEĐU OSTALOG, GUBITAK POSLOVNOG PROFITA, PREKID POSLOVANJA, GUBITAK PODATAKA ILI DOKUMENTACIJE, SISTEMSKIH KVAROVA, BILO DA SE ZASNIVAJU NA KRŠENJU UGOVORA, DELIKTU (UKLJUČUJUĆI NEMAR), ODGOVORNOSTI ZA KVALITET PROIZVODA, ILI SU NA DRUGI NAČIN VEZANI ZA KORIŠĆENJE OVOG PROIZVODA, ČAK I AKO JE KOMPANIJA HIKVISION BILA OBAVEŠTENA O MOGUĆNOSTI TAKVE ŠTETE ILI GUBITKA.

POTVRĐUJETE DA STE SVESNI ČINJENICE DA UPOTREBA INTERNETA PO PRIRODI PODRAZUMEVA ODREĐENE BEZBEDNOSNE RIZIKE, STOGA HIKVISION NEĆE SNOSITI NIKAKVU ODGOVORNOST ZA NEPRAVILAN RAD, NARUŠAVANJE PRIVATNOSTI, NITI ZA DRUGU ŠTETU KOJA NASTANE USLED VISOKOTEHNOLOŠKOG NAPADA, HAKERSKOG NAPADA, ZARAZE VIRUSOM ILI DRUGOG VIDA NARUŠAVANJA BEZBEDNOSTI NA INTERNETU; S DRUGE STRANE, HIKVISION ĆE PO POTREBI PRUŽITI PRAVOVREMENU TEHNIČKU PODRŠKU.

SLAŽETE SE SA UPOTREBOM OVOG PROIZVODA U SKLADU SA SVIM VAŽEĆIM ZAKONIMA, I ISKLJUČIVO VI STE ODGOVORNI ZA UPOTREBU PROIZVODA U SKLADU SA VAŽEĆIM ZAKONOM. NAROČITO STE ODGOVORNI DA OVAJ PROIZVOD KORISTITE TAKO DA TO NE NARUŠAVA PRAVA TREĆIH STRANA, UKLJUČUJUĆI, ALI NE OGRANIČAVAJUĆI SE NA PRAVA PUBLICITETA, INTELEKTUALNE SVOJINE ILI ZAŠTITE PODATAKA, I DRUGA PRAVA VEZANA ZA PRIVATNOST. OVAJ PROIZVOD NE SMETE KORISTITI NI U KAKVE ZABRANJENE KRAJNJE SVRHE, UKLJUČUJUĆI RAZVOJ ILI PROIZVODNJU ORUŽJA ZA MASOVNO UNIŠTENJE, RAZVOJ ILI PROIZVODNJU HEMIJSKOG ILI BIOLOŠKOG ORUŽJA, BILO KAKVE AKTIVNOSTI U VEZI SA NUKLEARNIM EKSPLOZIVIMA ILI RIZIČNIM CIKLUSOM NUKLEARNOG GORIVA, ILI U VEZI SA POVREDOM LJUDSKIH PRAVA.

U SLUČAJU SUKOBA IZMEĐU OVOG PRIRUČNIKA I VAŽEĆEG ZAKONA, POTONJI IMA PREDNOST.

Ovaj proizvod i – ako je primenjivo – sa njim dostavljena dodatna oprema nose oznaku „CE" i u skladu s tim su usklađeni sa odgovarajućim harmonizovanim evropskim standardima navedenim u Direktivi za radio-opremu 2014/53/EU, Direktivi za elektromagnetsku kompatibilnost 2014/30/EU i Direktivi za primenu opasnih supstanci u električnoj i elektronskoj opremi 2011/65/EU.

2012/19/EU (Direktiva za otpadnu električnu i elektronsku opremu): Proizvodi koji poseduju ovaj simbol ne smeju da se odlažu kao neklasirani komunalni otpad u Evropskoj uniji. Da bi bio pravilno recikliran, vratite ovaj proizvod lokalnom distributeru kada kupite ekvivalentni novi ili ga odnesite na zvanično reciklažno prikupljalište. Za više informacija posetite: www.recyclethis.info.

2006/66/EC (direktiva za baterije): Ovaj proizvod sadrži bateriju koja ne sme da se odlaže kao neklasirani komunalni otpad u Evropskoj uniji. Konkretne informacije o bateriji potražite u dokumentaciji proizvoda. Baterija poseduje ovaj simbol, na kom mogu da se nađu slovne oznake koje označavaju prisustvo kadmijuma (Cd), olova (Pb) ili žive (Hg). Da bi bila pravilno reciklirana, vratite bateriju dobavljaču ili je odnesite na zvanično reciklažno prikupljalište. Za više informacija posetite: www.recyclethis.info

OPREZ

Tokom korišćenja proizvoda morate strogo da poštujete zakone i propise koji se odnose na električnu bezbednost, a koji važe u vašoj državi i području.
Oprema ne sme biti izložena kapanju ili prskanju, a na nju se ne smeju stavljati predmeti koji sadrže tečnost, poput vaza.
Opasnost od električnog udara! Isključite sve izvore napajanja pre radova na održavanju.
Utičnica mora biti instalirana blizu opreme i mora biti lako dostupna.
Ova oprema je namenjena za montažu na betonske ili druge nezapaljive površine.
Serijski port opreme koristi se samo za otklanjanje grešaka.
Ova oprema nije pogodna za upotrebu na mestima na kojima borave deca.
Instalirajte opremu u skladu sa uputstvima u ovom priručniku.
Da ne bi došlo do fizičkih povreda, ova oprema mora biti propisno pričvršćena za pod/zid u skladu sa uputstvima za instalaciju.
Kada pomerate ili koristite opremu, držite je u vertikalnom položaju.
Dodatna sila treba da bude jednaka trostrukoj težini opreme, ali ne manja od 50 N. Oprema i odgovarajući pribor za postavljanje treba da budu pričvršćeni tokom postavljanja.
Posle postavljanja, oprema i ploča za postavljanje koju ste možda koristili ne smeju da budu oštećene.
Oprema je dizajnirana tako da se po potrebi može modifikovati za povezivanje na IT sistem za distribuciju električne energije.

UPOZORENJA O BATERIJI

1. OPREZ: Može doći do eksplozije ako se baterija zameni neodgovarajućim tipom.
2. Zamena baterije neodgovarajućim tipom može poništiti zaštitnu meru (na primer, kod nekih tipova litijumskih baterija).
3. Nemojte bateriju odlagati u vatru ili vruću pećnicu, niti je mehanički drobiti ili seći, jer to može dovesti do eksplozije.
4. Nemojte ostavljati bateriju u okruženjima sa ekstremno visokom temperaturom, jer to može dovesti do eksplozije ili curenja zapaljive tečnosti ili gasa.
5. Nemojte izlagati bateriju ekstremno niskom vazdušnom pritisku, jer to može dovesti do eksplozije ili curenja zapaljive tečnosti ili gasa.
6. Istrošene baterije odložite u skladu sa uputstvima.
7. + identifikuje pozitivni/-e terminal/-e opreme sa kojom se koristi, ili generiše jednosmernu struju. - identifikuje negativni/-e terminal/-e opreme sa kojom se koristi, ili generiše jednosmernu struju.

NORSK

©2022 Hangzhou Hikvision Digital Technology Co., Ltd. Med enerett.

Om denne Brukerhåndboken

Denne brukerhåndboken forklarer hvordan produktet skal brukes og vedlikeholdes. Bilder, tabeller og all annen informasjon er kun ment som beskrivelser og forklaringer.

Informasjonen i brukerhåndboken kan bli endret uten varsel, f.eks. på grunn av fastvareoppdateringer. Du finner den nyeste versjonen av denne håndboken på nettstedet til Hikvision (https://www.hikvision.com/).

Bruk denne håndboken i kombinasjon med hjelp fra profesjonelle fagfolk når du bruker produktet.

Varemerker

HIKVISION og andre Hikvision-varemerker og logoer tilhører Hikvision i forskjellige jurisdiksjoner.

Andre varemerker og logoer som presenteres, tilhører sine respektive eiere.

Juridisk advarsel

DENNE HÅNDBOKEN OG PRODUKTET DEN GJELDER FOR (MASKINVARE, FASTVARE OG PROGRAMVARE) LEVERES «SOM DET ER», INKLUDERT ALLE FEIL OG MANGLER, TIL DEN GRAD DETTE TILLATES AV GJELDENDE LOVVERK. HIKVISION GIR INGEN GARANTIER, UTTRYKTE ELLER UNDERFORSTÅTTE, INKLUDERT UTEN BEGRENSNING, SALGBARHET, TILFREDSSTILLENDE KVALITET ELLER EGNETHET FOR ET BESTEMT FORMÅL. ALL BRUK AV PRODUKTET SKJER UTELUKKENDE PÅ DIN EGEN RISIKO. HIKVISION ER IKKE UNDER NOEN OMSTENDIGHETER ANSVARLIGE OVERFOR DEG FOR EVENTUELLE SPESIELLE SKADER. FØLGESKADER, TILFELDIGE SKADER ELLER INDIREKTE SKADER, INKLUDERT BLANT ANNET TAP AV FORTJENESTE, AVBRUDD I FORRETNINGSDRIFT, TAP AV DATA, SKADER PÅ DATASYSTEMER ELLER TAP AV DOKUMENTASJON SOM OPPSTÅR I FORBINDELSE MED BRUKEN AV DETTE PRODUKTET, UAVHENGIG AV OM DETTE SKJER GRUNNET KONTRAKTSBRUDD, FORSØMMELSE, PRODUKTFEIL ELLER ANNET, SELV NÅR HIKVISION HAR BLITT VARSLET OM AT SLIKE SKADER KAN OPPSTÅ.

DU FORSTÅR AT INTERNETTS NATUR GIR UUNGÅELIGE OG IBOENDE SIKKERHETSRISIKOER, OG AT HIKVISION ER IKKE ANSVARLIG FOR DRIFTSAVVIK, TAP AV PERSONVERN ELLER ANDRE SKADER SOM STAMMER FRA CYBERANGREP, HACKERANGREP, VIRUS ELLER ANDRE INTERNETT-RELATERTE SIKKERHETSRISIKOER. HIKVISION TILBYR LIKEVEL TEKNISK STØTTE VED BEHOV.

DU GODTAR Å BRUKE DETTE PRODUKTET I SAMSVAR MED ALLE GJELDENDE LOVER, OG AT DU ER ENEANSVARLIG FOR Å FORSIKRE DEG OM AT DIN BRUK SKJER I SAMSVAR MED GJELDENDE LOVER. SPESIFIKT NEVNES AT DU ER ANSVARLIG FOR Å BRUKE DETTE PRODUKTET PÅ EN MÅTE SOM IKKE KRENKER RETTIGHETENE TIL TREDJEPARTER, BLANT ANNET RETT TIL PUBLISERING, IMMATERIELLE EIENDOMSRETTIGHETER ELLER LOVER OM DATABESKYTTELSE OG PERSONVERN. DU SKAL IKKE BRUKE PRODUKTET TIL ULOVLIGE FORMÅL, BLANT ANNET UTVIKLING ELLER PRODUKSJON AV MASSEØDELEGGELSESVÅPEN, UTVIKLING ELLER PRODUKSJON AV KJEMISKE OG BIOLOGISKE VÅPEN, ENHVER FORM FOR AKTIVITET KNYTTET TIL KJERNEVÅPEN ELLER UTRYGG BRUK AV KJERNEFYSISK MATERIALE ELLER I FORBINDELSE MED BRUDD PÅ MENNESKERETTIGHETENE.

HVIS DET OPPSTÅR KONFLIKTER MELLOM BRUKERHÅNDBOKEN OG GJELDENDE LOVVERK, ER DET SISTNEVNTE SOM GJELDER.

Dette produktet og (hvis relevant) tilbehøret som følger med er merket "CE", og overholder dermed de gjeldende Europeiske standardene som beskrives i RE-direktivet 2014/53/EU, EMC-direktivet 2014/30/EU og RoHS-direktivet 2011/65/EU.

2012/19/EU (WEEE-direktivet): Produkter som er merket med dette symbolet kan ikke kastes som restavfall innenfor EU. Produktet skal returneres for resirkulering, enten til en forhandler/leverandør eller på en miljøstasjon eller et lignende, godkjent mottakssted. For mer informasjon, se www.recyclethis.info

2006/66/EC (batteridirektiv): Dette produktet inneholder et batteri som ikke kan kastes som restavfall innenfor EU. Se produktinformasjonen for spesifikk informasjon om batteriet. Batteriet er merket med dette symbolet, som også kan inneholde bokstaver for å indikere at det inneholder kadmium (Cd), bly (Pb) eller kvikksølv (Hg). Batteriet skal returneres for resirkulering, enten til en forhandler/leverandør eller til et godkjent mottakssted. For mer informasjon, se www.recyclethis.info

FORSIKTIG

Produktet må brukes i samsvar med lover og regler for elektrisk utstyr i landet og regionen det skal brukes i.
Utstyret må ikke eksponeres for drypp eller sprut, og det må ikke plasseres væskefylte gjenstander, som for eksempel vaser, på utstyret.
Støtfare! Koble fra alle strømkilder før vedlikehold.
Stikkontakten/strømuttaket må være lett tilgjengelig og plassert nær enheten.
Dette utstyret er kun egnet for montering på betong eller andre ikke-brennbare overflater.
Serieporten til utstyret skal bare brukes til feilsøking.
Dette utstyret er ikke egnet for bruk på steder hvor det er mulighet for at barn oppholder seg.
Monter utstyret i henhold til instruksjonene i denne håndboken.
For å hindre skader må dette utstyret være godt festet til gulvet/veggen i henhold til monteringsinstruksjonene.
Holdes loddrett nedover når du flytter eller bruker utstyret.
Tilleggskraften skal tilsvare tre ganger vekten til utstyret, men ikke mindre enn 50 N. Utstyret og relaterte monteringsmetoder må forbli sikre under installasjonen.
Etter installasjonen må ikke utstyret og relatert monteringsutstyr utsettes for skade.
Utstyret er utformet og tilpasset et IT-strømdistribusjonssystem.

VÆR FORSIKTIG MED BATTERIET

1. FORSIKTIG: Det kan oppstå eksplosjonsfare hvis batteriet blir skiftet ut med feil type batteri.
2. Uriktig erstatning av batteriet med feil type, kan ødelegge en sikkerhetsinnretning (ved f.eks. enkelte litiumbatterityper).
3. Batteriet må ikke kastes i ild eller en varm ovn, og det må heller ikke knuses eller deles da dette kan føre til en eksplosjon.
4. Batteriet må ikke utsettes for ekstremt høy temperatur. Det kan forårsake eksplosjon eller lekkasje av brennbar væske eller gass.
5. Batteriet må ikke utsettes for ekstremt lavt lufttrykk. Det kan forårsake eksplosjon eller lekkasje av brennbar væske eller gass.
6. Kast brukte batterier i samsvar med instruksjonene.
7. + viser positive poler på utstyret det brukes med, eller genererer direkte strøm. + negative poler på utstyret det brukes med, eller genererer direkte strøm.

မြန်မာ

©2022 Hangzhou Hikvision Digital Technology Co., Ltd. မူပိုင်ခွင့်ရယူထားသည်။

ဤလမ်းညွှန်အကြောင်း

ဤလမ်းညွှန်တွင် ထုတ်ကုန်ပစ္စည်းအား အသုံးပြုခြင်းနှင့် စီမံခြင်းဆိုင်ရာ ညွှန်ကြားချက်များ ပါရှိသည်။ ဤလမ်းညွှန်ပါ ရုပ်ပုံများ၊ ပုံပြကားချပ်များ၊ ဓာတ်ပုံများနှင့် အခြားသတင်းအချက်အလက် အားလုံးသည် ဖော်ပြရန်၊ ရှင်းပြရန်အတွက်သာ ထည့်သွင်းထားခြင်း ဖြစ်ပါသည်။

ဤလမ်းညွှန်ပါ သတင်းအချက်အလက်များကို ဖမ်းဝဲ အပ်ဒိတ်လုပ်ခြင်းကြောင့်ဖြစ်စေ၊ အခြားအကြောင်းရင်းများကြောင့်ဖြစ်စေ ကြိုတင်အသိပေးခြင်း မရှိဘဲ ပြောင်းလဲနိုင်သည်။ ဤလမ်းညွှန်၏ နောက်ဆုံးရဗားရှင်းကို (https://www.hikvision.com/) Hikvision အင်တာနက်စာမျက်နှာတွင် ရနိုင်ပါသည်။

ယခုထုတ်ကုန်ပစ္စည်းအားကူညီထောက်မရာတွင် လေ့ကျင့်မှုရရှိထားသော ကျွမ်းကျင်သူများ၏ လမ်းညွှန်မှုနှင့် အထောက်အပံ့တို့နှင့်အညီ ဤလမ်းညွှန်ကို အသုံးပြုပါ။

ကုန်ပစ္စည်း အမှတ်တံဆိပ်များ

HIKVISION နှင့် အခြား Hikvision ၏ကုန်ပစ္စည်းအမှတ်တံဆိပ်များနှင့် လိုဂိုများသည် တရားစီရင်ပိုင်ခွင့်နယ်မြေ အမျိုးမျိုးရှိ Hikvision ၏ပိုင်ဆိုင်ပစ္စည်းများဖြစ်ကြပါသည်။

ဖော်ပြထားသည့် အခြား ကုန်ပစ္စည်း အမှတ်တံဆိပ်များနှင့် လိုဂိုများသည် ၎င်းတို့၏ သက်ဆိုင်ရာ ပိုင်ရှင်များ၏ ပိုင်ဆိုင်မှုများ ဖြစ်ကြပါသည်။

ငြင်းဆိုချက်

အကျုံးဝင်သည့် သက်ဆိုင်သောဥပဒေက ခွင့်ပြုထားသည့် အမြင့်ဆုံး အတိုင်းအတာဖြင့် ဤလက်စွဲစာအုပ်နှင့် ဖော်ပြထားသော ထုတ်ကုန်ကို ၎င်း၏ စက်ပစ္စည်းများ၊ ဆော့ဖ်ဝဲနှင့် ဖမ်းဝဲများနှင့်အတူ "ယင်းအတိုင်း" နှင့် "အမှားအယွင်းများအားလုံးနှင့်အတူ" ဖော်ပြထားသည်။ HIKVISION သည် ကုန်သွယ်မှု၊ ကုန်သွယ်နိုင်စွမ်း၊ ကျေနပ်လောက်ဖွယ် အရည်အသွေး၊ သို့မဟုတ် သီးခြားရည်ရွယ်ချက် တစ်စုံတစ်ခုအတွက် ကြံ့ခိုင်မှုများ မရှိခြင်း အပါအဝင် မည်သည့် အာမခံချက်များကို အတိအလင်း ဖြစ်စေ သွယ်ဝိုက်၍ ဖြစ်စေ ပေးထားခြင်း မရှိပါ။ ကုန်ပစ္စည်းအား အသုံးပြုပါက သင့်ဘာသာသင် တာဝန်ယူ ရမည်။ မည်သည့်အခြေအနေတွင်မဆို စာချုပ်ချိုးဖောက်မှုကြောင့်ဖြစ်စေ၊ အကျိုးပျက်စီး၍ဖြစ်စေ (ပေါ့လျော့မှု အပါအဝင်)၊ ထုတ်ကုန်ပစ္စည်း ပြဿနာ ကြောင့်ဖြစ်စေ၊ သို့မဟုတ်ပါက ဤထုတ်ကုန်ပစ္စည်းအား အသုံးပြုမှုကြောင့် ဖြစ်စေ စီးပွားရေးလုပ်ငန်း အကျိုးအမြတ် ဆုံးရှုံးမှု သို့မဟုတ် အချက်အလက် ဆုံးရှုံးမှု၊ စနစ်များ ယိုယွင်းပျက်စီးမှု သို့မဟုတ် စာရွက်စာတမ်း ပျက်စီး ပျောက်ဆုံးမှုကြောင့် ထိခိုက်မှုများ အပါအဝင် အထူးတလည်၊ အကျိုးဆက်စပ်၍၊ မတော်တဆ သို့မဟုတ် တိုက်ရိုက် ထိခိုက်မှုများအတွက် ထိုထိခိုက်မှု သို့မဟုတ် ဆုံးရှုံးမှုများအကြောင်း HIKVISION အား အကြံပြု အသိပေးပြီး ဖြစ်စေကာမူ HIKVISION မှ တာဝန်ယူမည် မဟုတ်ပါ။

အင်တာနက် သဘောသဘာဝအရ တည်ရှိဆဲ လုံခြုံရေး ဘေးအန္တရာယ်များ ပေးနိုင်သည်ကို သင် အသိအမှတ်ပြုပြီး ပုံမှန်မဟုတ်သော လုပ်ငန်းလည်ပတ်မှု၊ ပုဂ္ဂိုလ်ရေးဆိုင်ရာ အချက်အလက် ပေါက်ကြားမှု သို့မဟုတ် ဆိုင်ဘာ တိုက်ခိုက်မှုများ၊ ဟက်ကာ တိုက်ခိုက်မှုများ၊ ဗိုင်းရပ်စ် ကူးစက်မှု သို့မဟုတ် အခြား အင်တာနက် လုံခြုံရေး အန္တရာယ်များ၏ ရလဒ်အဖြစ် ဖြစ်ပေါ်လာသော အခြားပျက်စီးမှုများ၊ အပေါ် HIKVISION သည် တာဝန်ယူလိမ့်မည်မဟုတ်ပါ။ သို့ရာတွင် HIKVISION သည် လိုအပ်ပါက နည်းပညာပံ့ပိုးမှုကို အချိန်နှင့် တစ်ပြေးညီပေးသွားမည်။

သင်သည် အကျုံးဝင်သော ဥပဒေများနှင့် အညီ ဤကုန်ပစ္စည်းကို အသုံးပြုရန် သဘောတူညီပြီး သင်၏ အသုံးပြုမှုသည် အကျုံးဝင်သော ဥပဒေနှင့် ကိုက်ညီစေရန် သင်က လုံးဝ တာဝန်ခံရမည် ဖြစ်သည်။ အထူးသဖြင့် သင်သည် ဤကုန်ပစ္စည်းကို အသုံးပြုရာတွင် အများပြည်သူ၏ အခွင့်အရေးများ၊ အသိပညာ ပိုင်ဆိုင်မှု အခွင့်အရေးများ သို့မဟုတ် အချက်အလက် ကာကွယ်ရေး နှင့် အခြား ပုဂ္ဂိုလ်ရေး ဆိုင်ရာ အချက်အလက် လုံခြုံမှု အခွင့်အရေးများ အပါအဝင် ဖြစ်သော်လည်း ယင်းတို့သာ အကန့်အသတ်မဟုတ်ဘဲ အပြင်အပ လူပုဂ္ဂိုလ် များ၏ အခွင့်အရေးများကို ချိုးဖောက်သော ပုံစံဖြင့် အသုံးပြုခြင်း မပြုရန် သင့်တွင် တာဝန်ရှိသည်။ လူအစုအပြုံလိုက် သေကြေပျက်စီးစေနိုင်သော လက်နက်များ တီထွင် ဖန်တီးခြင်း သို့မဟုတ် ထုတ်လုပ်ခြင်း၊ ဓာတု သို့မဟုတ် ဇီဝ လက်နက်များ တီထွင်ဖန်တီးခြင်း သို့မဟုတ် ထုတ်လုပ်ခြင်း၊ မည်သည့် ပေါက်ကွဲစေတတ်သော နျူးကလီးယား လက်နက် သို့မဟုတ် ဘေးကင်းလုံခြုံမှု မရှိသော နျူကလီးယား လောင်စာ သံသရာတို့နှင့် သက်ဆိုင်သော အခြေအနေတွင် သို့မဟုတ် လူ့အခွင့်အရေး ချိုးဖောက်မှုကို ပံ့ပိုးသော လုပ်ဆောင်မှု တစ်စုံတရာ တို့ အပါအဝင် မည်သည့် အဆုံးသတ် အသုံးပြုမှု အတွက်ကိုမဆို သင်သည် ဤကုန်ပစ္စည်းကို အသုံးပြုခြင်း မပြုရပါ။

ဤလမ်းညွှန်နှင့် သက်ဆိုင်ရာ ဥပဒေတို့အကြား ကွဲလွဲမှုများ ရှိခဲ့ပါက ဥပဒေပါ ပြဋ္ဌာန်းချက်ကိုသာ အတည်ယူရမည်။

ဤထုတ်ကုန်ပစ္စည်းနှင့် - သက်ဆိုင်ပါက- ပေးထားသော အပိုပစ္စည်းများသည်လည်း "CE" အမှတ်အသား မှတ်သားထားသောကြောင့် RE ညွှန်ကြားချက် 2014/53/EU၊ EMC ညွှန်ကြားချက် 2014/30/EU၊ RoHS ညွှန်ကြားချက် 2011/65/EU တို့အောက်တွင် ဖော်ပြထားသော သက်ဆိုင်ရာ ဟန်ချက်ညီ ဥရောပ စံချိန်စံညွှန်းများကို လိုက်နာရမည်။

2012/19/EU (WEEE ညွှန်ကြားချက်)- ဤသင်္ကေတ ကပ်ထားသည့် ထုတ်ကုန်များကို ဥရောပသမဂ္ဂအတွင်း ရောနှောစည်ပင်အမှိုက်အနေဖြင့် စွန့်ပစ်နိုင်ခြင်း မရှိပါ။ သေချာစွာ ရီဆိုင်ကယ်လုပ်ရန်အတွက် ဤထုတ်ကုန်ပစ္စည်းကို အလားတူ ပစ္စည်းအသစ်တစ်ခု ဝယ်ယူချိန်တွင် သင့်နယ်ခံ ပစ္စည်းရောင်းချသူထံ ပြန်ပေးပါ သို့မဟုတ် သတ်မှတ်ထားသည့် ပစ္စည်းစုဆောင်းသော နေရာများ၌ စွန့်ပစ်ပါ။ ပိုမိုသိရှိလိုပါက www.recyclethis.info တွင်ကြည့်ပါ။

2006/66/EC (ဘက်ထရီဆိုင်ရာ ညွှန်ကြားချက်)- ဤထုတ်ကုန်ပစ္စည်းတွင် ဥရောပသမဂ္ဂအတွင်း ရောနှော စည်ပင်အမှိုက်အနေဖြင့် စွန့်ပစ်နိုင်ခြင်း မရှိသည့် ဘက်ထရီ တစ်လုံး ပါဝင်နေပါသည်။ ဘက်ထရီအတွက် သီးသန့်အချက် အလက်များကို ထုတ်ကုန်ပစ္စည်းပါ စာရွက်စာတမ်းများ၌ ကြည့်ပါ။ ဤဘက်ထရီကို ကတ်ဒမီယမ် (Cd)၊ ခဲ (Pb) သို့မဟုတ် ပြဒါး (Hg) ဟု ညွှန်ပြမည့် စွန့်ပစ်ခြင်းပါဝင်နိုင်ကြောင်း ဤသင်္ကေတဖြင့် မှတ်သားထားပါသည်။ သေချာစွာ ရီဆိုင်ကယ်လုပ်ရန်အတွက် ဤဘက်ထရီကို သင့်နယ်ခံ ပစ္စည်း ရောင်းချသူထံ ပြန်ပေးပါ သို့မဟုတ် သတ်မှတ်ထားသည့် စုဆောင်းသော နေရာ၌ စွန့်ပစ်ပါ။ ပိုမိုသိရှိလိုပါက www.recyclethis.info တွင်ကြည့်ပါ။

သတိပေးချက်

ဤထုတ်ကုန်ပစ္စည်းအား အသုံးပြုရာတွင် နိုင်ငံနှင့် ဒေသတွင်းရှိ လျှပ်စစ်ဆိုင်ရာ ဘေးကင်းလုံခြုံရေး စည်းမျဉ်းအများကို အပြည့်အဝ လိုက်နာဆောင်ရွက်ရမည် ဖြစ်သည်။
ဤကိရိယာကို ရေစိမ့်ကျခြင်း သို့မဟုတ် ဖျန်းပက်ခြင်းဖြစ်ပေါ်ခြင်းများနှင့် မထိစေရန်နှင့် ပန်းအိုးများ ကဲ့သို့သော အရည်ဖြည့်ထားသည့် ပစ္စည်းများကို ကိရိယာအပေါ်တွင် မတင်ရပါ။
ရှော့ခ်အန္တရာယ် ပြုပြင်ထိန်းသိမ်းခြင်း မပြုမီ ပါဝါ ရင်းမြစ်များအားလုံးကို ဖြုတ်ထားပါ။
ပလပ်ပေါက်ကို ကိရိယာအနီးတွင် တပ်ဆင်ထားရမည်ဖြစ်ပြီး အလွယ်တကူ ထိုးချိတ်နိုင်ရမည် ဖြစ်သည်။
ဤကိရိယာသည် ကွန်ကရစ်နှင့် အခြား ပေါက်ကွဲနိုင်ခြင်း မရှိသည့် မျက်နှာပြင်များပေါ်တွင်သာ တပ်ဆင်ရန် သင့်လျော်ပါသည်။
ကိရိယာ၏ စီရီယယ် ဆက်သွယ်မှု သည် အမှားပြင်ရန်အတွက်သာ အသုံးပြုသည်။
ဤကိရိယာကို ကလေးများရှိနိုင်သည့် နေရာမျိုးတွင် အသုံးပြုရန် မသင့်လျော်ပါ။
ဤကိရိယာကို ဤလမ်းညွှန်ပါ လမ်းညွှန်ချက်များနှင့်အညီ တပ်ဆင်ပါ။
ဒဏ်ရာအနာတရ မဖြစ်စေရန်အတွက် ဤကိရိယာကို ကြမ်းပြင်/နံရံတွင် တပ်ဆင်ရန် လမ်းညွှန်ချက်များနှင့်အညီ ခိုင်မြဲစွာ တပ်ဆင်ထားရမည်။
စက်ကို ရွှေ့လျားခြင်း သို့မဟုတ် အသုံးပြုခြင်း ပြုသည့်အခါတွင် ဒေါင်လိုက်ချထားပါ။
အပိုဆောင်း အင်အားသည် ကိရိယာအလေးချိန်၏ သုံးဆ နှင့် ညီမျှသော်လည်း 50N ထက် မနည်းပါ။ ဤကိရိယာနှင့် ၎င်းနှင့်အတူပါ ချိတ်ဆက်ပစ္စည်းများကို တပ်ဆင်ချိန်တွင် ခိုင်မြဲစွာ ချိတ်ထားရမည်။
တပ်ဆင်ပြီးချိန်တွင် ကိရိယာနှင့် သက်ဆိုင်ရာ ချိတ်ဆက်ပစ္စည်း အပြားများ ပျက်စီးမှု လုံးဝမရှိစေရပါ။
လိုအပ်ပါက IT ပါဝါဖြန့်ချိမှု စနစ်တစ်ခုနှင့် ချိတ်ဆက်နိုင်ရန်အတွက် ဤကိရိယာကို ဒီဇိုင်းထုတ်ထားခြင်း ဖြစ်သည်။

ဘက်ထရီ သတိပြုရန်

1. သတိပြုရန်- မှန်ကန်မှုမရှိသော ဘက်ထရီအမျိုးအစားဖြင့် လဲမိပါက ပေါက်ကွဲမှုဖြစ်နိုင်သည်။
2. ဘက်ထရီကို ပုံစံမမှန်ဘဲ မှားယွင်းသော အမျိုးအစားတစ်ခုဖြင့် အသစ်လဲခဲ့ပါက safeguard ပျက်စီးနိုင်သည် (ဥပမာအားဖြင့် အချို့သော လစ်သီယမ် ဘက်ထရီအမျိုးအစားများတွင်)။
3. ဘက်ထရီကို ပေါက်ကွဲမှု ဖြစ်ပေါ်စေနိုင်သည့် မီးအတွင်းသို့၊ သို့မဟုတ် မီးဖိုအတွင်းအတွင်၊ သို့မဟုတ် စက်ပစ္စည်းသုံး ထုခြေခြင်း၊ သို့မဟုတ် ဖြတ်တောက်ခြင်း ဖြင့် မစွန့်ပစ်ပါနှင့်။
4. ဘက်ထရီကို အလွန်အမင်း မြင့်မားသည့် အပူချိန်ရှိသည့် ပတ်ဝန်းကျင်တွင် မထားပါနှင့်၊ ပေါက်ကွဲမှု ဖြစ်နိုင်သည် သို့မဟုတ် မီးလောင်လွယ်သည့် အရည် သို့မဟုတ် ဓာတ်ငွေ့များ ထွက်လာနိုင်သည်။
5. ဤဘက်ထရီကို အလွန်နိမ့်သည့် လေဖိအားနှင့် ထိတွေ့ခြင်း မရှိစေရ၊ ပေါက်ကွဲမှု ဖြစ်နိုင်သည် သို့မဟုတ် မီးလောင်လွယ်သည့် အရည် သို့မဟုတ် ဓာတ်ငွေ့များ ထွက်လာနိုင်သည်။
6. အသုံးပြုပြီး ဘက်ထရီများကို လမ်းညွှန်ချက်များနှင့်အညီ စွန့်ပစ်ပါ။
7. + တိုက်ရိုက်လျှပ်စီးကြောင်းနှင့် အသုံးပြုသော သို့မဟုတ် တိုက်ရိုက်လျှပ်စီးကြောင်း ထွက်သော ကိရိယာ၏ အပေါင်းငုတ်(များ)ကို ခွဲခြားမှတ်သားပါ။ - တိုက်ရိုက်လျှပ်စီးကြောင်းနှင့် အသုံးပြုသော သို့မဟုတ် တိုက်ရိုက်လျှပ်စီးကြောင်း ထွက်သော ကိရိယာ၏ အနှုတ်ငုတ်(များ)ကို ခွဲခြားမှတ်သားပါ။

עברית

©2022 Hangzhou Hikvision Digital Technology Co., Ltd. כל הזכויות שמורות.

מידע על אודות מדריך זה

המדריך כולל הוראות לשימוש במוצר ולניהולו. תמונות, תרשימים, תדמיות וכל המידע הנוסף שלהלן נועדו למטרות תיאור והסבר בלבד.

המידע הנכלל במדריך זה עשוי להשתנות, ללא הודעה, עקב עדכוני קושחה או סיבות אחרות. אנו ממליצים בפניך לאתר ולמצוא את הגרסה האחרונה של המדריך באתר האינטרנט של Hikvision בכתובת (https://www.hikvision.com/).

השתמש במדריך בהנחיה ובסיוע של מקצוענים המאומנים במיוחד לתמיכה במוצר.

סימנים מסחריים

HIKVISION וסימנים מסחריים וסמלילים (לוגואים) אחרים הנם רכושה של חברת Hikvision בתחומי שיפוט שונים.

סימנים מסחריים וסמלילים אחרים המוזכרים הם רכושם של בעליהם המתאימים.

כתב מיאון

במידה המרבית המותרת על פי החוק הישים, מדריך זה והמוצר המתואר, לרבות החומרה, התוכנה והקושחה שלו, מסופקים על בסיס "כמו שהוא" ו"עם כל התקלות והשגיאות". HIKVISION אינה מקבלת אחריות, מפורשת או משתמעת, לרבות, אך ללא הגבלה סחירות, איכות משביעת רצון או התאמה למטרה מוגדרת. השימוש שאתה עושה במוצר הוא באחריותך בלבד. בשום מקרה לא תחול על HIKVISION חבות כלשהי כלפיך בגין נזקים מיוחדים, תוצאתיים, מקריים או בלתי ישירים, לרבות, בין השאר, נזקים בגין אבדן רווחים עסקיים, הפרעה לניהול העסק או אבדן נתונים, קריסת מערכות או אבדן תיעוד, בין אם הם תוצאה של הפרת הסכם, עוולה (לרבות רשלנות), מחויבות של מוצר או אירוע אחר הקשורים לשימוש במוצר, גם אם HIKVISION קיבלה הודעה מראש על האפשרות של נזקים או אבדן מעין אלה.

אתה מקבל ומסכים שמרשתת האינטרנט מטבעה חשופה לסיכוני אבטחה מובנים ושחברת HIKVISION לא תקבל על עצמה אחריות כלשהי לפעולה לא תקינה, דליפת מידע אישי או נזקים אחרים הנובעים מהתקפות סייבר, התקפות פצחנים, ניגוע בווירוסים או סיכוני אבטחת אינטרנט אחרים; למרות האמור, HIKVISION תספק תמיכה טכנית בעיתוי הנכון על פי דרישה.

אתה מסכים להשתמש במוצר תוך ציות לכל החוקים הישימים ושאתה תהיה האחראי הבלעדי לוודא שהשימוש שלך מתיישב עם החוק הישים. במיוחד, אתה אחראי להשתמש במוצר באופן שאינו מפר זכויות של צד שלישי, לרבות, אך ללא הגבלה, זכויות פרסום, זכויות קנייניות או הגנה על נתונים וזכויות פרטיות אחרות. נאסר עליך להשתמש במוצר זה למטרות סופיות אסורות כלשהן, לרבות פיתוח או ייצור של כלי נשק להשמדה המונית, פיתוח או ייצור של כלי נשק כימיים או ביולוגיים ופעילויות כלשהן בהקשר של חומרי נפץ גרעיניים או מעגל דלק גרעיני שאינו בטוח או לתמיכה בפגיעה בזכויות אדם.

במקרה של התנגשות בין המדריך הזה וביו החוק הישים, האחרון גובר.

מוצר זה - ואם הדבר ישים - האביזרים הנלווים שסופקו מסומנים בסמל "CE" ומשום כך עומדים בדרישות התקנים המתואמים האירופים הישימים המפורטים בתקן RE 2014/53/EU, בתקן EMC 2014/30/EU ובתקן RoHS 2011/65/EU.

תקן EU/2012/19 (WEEE): באיחוד האירופי, אין להשליך מוצרים הנושאים סמל זה לאשפה עירונית בלתי ממוינת. למחזור נאות, החזר את המוצר לספק המקומי עם הרכישה של מוצר חליפי חדש או השלך אותו לאשפה בנקודת איסוף מיועדת. למידע נוסף, ראה: www.recyclethis.info.

תקן EC/2006/66 (סוללות): מוצר זה כולל סוללה. באיחוד האירופי, אין להשליך סוללות לאשפה עירונית בלתי ממוינת. עיין בתיעוד הייעודי של המוצר לטיפול בסוללות. הסוללה מסומנת בסמל זה, שלידו עשויות להופיע גם אותיות המציינות חומרים, כגון קדמיום (Cd), עופרת (Pb), או כספית (Hg). למחזור נאות, החזר את הסוללה לספק המקומי או השלך אותה לאשפה בנקודת איסוף מיועדת. למידע נוסף, ראה: www.recyclethis.info.

זהירות

השימוש במוצר חייב להיות תוך ציות קפדני לתקנות הבטיחות לשימוש בחשמל של המדינה והאזור.
אין לחשוף את המוצר לטפטוף או התזה ואין להציב עליו כלים מלאים בנוזלים, כגון אגרטלים.
סכנת התחשמלות! יש לנתק את כל מקורות אספקת מתח החשמל לפני ביצוע פעולות תחזוקה.
שקע החשמל אמור להיות קרוב לציוד ונגיש בקלות.
אין להתקין את הציוד אלא על גבי משטח בטון או משטחים נוספים שאינם דליקים.
היציאה הטורית של הציוד מיועדת לניפוי שגיאות בלבד.
הציוד אינו מתאים לשימוש במקומות שפויה בהם נוכחות של ילדים.
התקן את הציוד על פי ההוראות במדריך זה.
כדי למנוע פגיעות, יש להרכיב את הציוד בצורה מאובטחת על הרצפה או על קיר לפי הוראות ההתקנה.
יש להקפיד כי הציוד מאונך לקרקע בעת הזזה או שימוש.
הכוח הנוסף חייב להיות שווה לפי שלושה ממשקל הציוד ולא פחות מ- 50N. יש להקפיד על אבטחת הציוד ואביזרי הקיבוע הנלווים בעת ההתקנה.
לאחר ההתקנה, אין לגרום נזק לציוד, כולל למשטח ההרכבה.
הציוד תוכנן, ובמידת הצורך הותאם, לחיבור למערכת הזנת חשמל באתר טכנולוגיית מידע.

זהירות בשימוש בסוללה

1. זהירות: אם הסוללה מוחלפת על ידי סוג סוללה שאינו תואם, קיימת סכנת התפוצצות.
2. החלפה לא נכונה של סוללה בסוללה מסוג לא מתאים עלולה לשבש את ההגנות (לדוגמה, כמה סוגים של סוללות ליתיום).
3. אין להשליך את הסוללה לאש או לתנור חם ואין לרסק או לחתוך אותה באמצעים מכניים, שכן הדבר עלול להביא להתפוצצות.
4. אין להשאיר את הסוללה חשופה לסביבת טמפרטורה גבוהה מאוד שכן הדבר עלול להביא להתפוצצות או לדליפה של נוזלים או גזים דליקים.
5. אין להשאיר את הסוללה חשופה לסביבת לחץ אוויר נמוך מאוד שכן הדבר עלול להביא להתפוצצות או לדליפה של נוזלים או גזים דליקים.
6. השלך סוללות משומשות לאשפה בהתאם להוראות.
7. + מזהה את המהדק החיובי של ציוד שמשתמש בזרם ישר או מחולל אותו. - מזהה את המהדק השלילי של ציוד שמשתמש בזרם ישר או מחולל אותו.

БЪЛГАРСКИ

©2022 Hangzhou Hikvision Digital Technology Co., Ltd. Всички права запазени.

Относно това ръководство

Това ръководство включва инструкции за употреба и управление на продукта. Снимките, диаграмите, изображенията и цялата останала информация по-долу служат само за описание и обяснение.

Информацията, съдържаща се в ръководството, подлежи на промяна без предизвестие поради актуализации на фърмуера или други причини. Потърсете най-новата версия на това ръководство на уебсайта на Hikvision (https://www.hikvision.com/).

Използвайте това ръководство съгласно насоките и със съдействието на специалисти, обучени в поддръжката на продукта.

Търговски марки

HIKVISION и другите търговски марки и лога на Hikvision са собственост на Hikvision в различни юрисдикции.

Другите споменати търговски марки и лога са собственост на съответните им собственици.

Отказ от отговорност

ТОВА РЪКОВОДСТВО И ОПИСАНИЯТ ПРОДУКТ, ЗАЕДНО С НЕГОВИТЕ ХАРДУЕР, СОФТУЕР И ФЪРМУЕР СЕ ПРЕДОСТАВЯТ "ТАКИВА, КАКВИТО СА" И "С ВСИЧКИ НЕИЗПРАВНОСТИ И ГРЕШКИ" ДО МАКСИМАЛНАТА СТЕПЕН, РАЗРЕШЕНА ОТ ПРИЛОЖИМОТО ЗАКОНОДАТЕЛСТВО. HIKVISION НЕ ДАВА НИКАКВИ ГАРАНЦИИ, ИЗРИЧНИ ИЛИ ПОДРАЗБИРАЩИ СЕ, ВКЛЮЧИТЕЛНО И БЕЗ ДА СЕ ОГРАНИЧАВА ДО ПРОДАВАЕМОСТ, ЗАДОВОЛИТЕЛНО КАЧЕСТВО ИЛИ ПРИГОДНОСТ ЗА ОПРЕДЕЛЕНА ЦЕЛ. УПОТРЕБАТА НА ПРОДУКТА Е НА ВАШ СОБСТВЕН РИСК. HIKVISION В НИКАКЪВ СЛУЧАЙ НЕ НОСИ ОТГОВОРНОСТ СПРЯМО ВАС ЗА ВСЯКАКВИ СПЕЦИАЛНИ, ПОСЛЕДВАЩИ, СЛУЧАЙНИ ИЛИ КОСВЕНИ ЩЕТИ, ВКЛЮЧИТЕЛНО, НО НЕ САМО ЩЕТИ, СВЪРЗАНИ С ПРОПУСНАТИ ПЕЧАЛБИ, ПРЕКЪСВАНЕ НА БИЗНЕС-ДЕЙНОСТТА ИЛИ ЗАГУБА НА ДАННИ, ПОВРЕДИ В СИСТЕМИ ИЛИ ЗАГУБА НА ДОКУМЕНТАЦИЯ, НЕЗАВИСИМО ДАЛИ СЕ ДЪЛЖАТ НА НАРУШЕНИЕ НА ДОГОВОР, ЗАКОНОНАРУШЕНИЕ (ВКЛЮЧИТЕЛНО НЕБРЕЖНОСТ), ОТГОВОРНОСТ ВЪВ ВРЪЗКА С ПРОДУКТА ИЛИ ПО ДРУГ НАЧИН СВЪРЗАНИ С УПОТРЕБАТА НА ПРОДУКТА, ДОРИ И АКО HIKVISION СА БИЛИ УВЕДОМЕНИ ЗА ВЪЗМОЖНОСТТА ОТ ТАКИВА ЩЕТИ ИЛИ ЗАГУБИ.

ВИЕ РАЗБИРАТЕ И ПРИЕМАТЕ, ЧЕ ЕСТЕСТВОТО НА ИНТЕРНЕТ ПРЕДПОЛАГА ПРИСЪЩИ РИСКОВЕ ЗА СИГУРНОСТТА И HIKVISION НЕ ПОЕМА НИКАКВА ОТГОВОРНОСТ ЗА НЕПРАВИЛНА РАБОТА, ИЗТИЧАНЕ НА ПОВЕРИТЕЛНИ ДАННИ ИЛИ ДРУГИ ЩЕТИ, ПРОИЗТИЧАЩИ ОТ КИБЕРАТАКА, ХАКЕРСКА АТАКА, ЗАРАЗА С ВИРУСИ ИЛИ ДРУГИ СВЪРЗАНИ С ИНТЕРНЕТ РИСКОВЕ ЗА СИГУРНОСТТА; HIKVISION ОБАЧЕ ЩЕ ПРЕДОСТАВИ НАВРЕМЕННА ТЕХНИЧЕСКА ПОДДРЪЖКА, АКО СЕ НАЛОЖИ.

ВИЕ ПРИЕМАТЕ ДА ИЗПОЛЗВАТЕ ТОЗИ ПРОДУКТ В СЪОТВЕТСТВИЕ С ВСИЧКИ ПРИЛОЖИМИ ЗАКОНИ И НОСИТЕ ПЪЛНА ОТГОВОРНОСТ ЗА УПОТРЕБАТА НА ПРОДУКТА СЪГЛАСНО ПРИЛОЖИМОТО ЗАКОНОДАТЕЛСТВО. ПО-СПЕЦИАЛНО ВИЕ НОСИТЕ ОТГОВОРНОСТ ЗА УПОТРЕБАТА НА ТОЗИ ПРОДУКТ ПО НАЧИН, КОЙТО НЕ НАРУШАВА ПРАВАТА НА ТРЕТИ СТРАНИ, ВКЛЮЧИТЕЛНО, НО НЕ САМО, ПРАВОТО НА ПУБЛИЧНОСТ, ПРАВОТО НА ИНТЕЛЕКТУАЛНА СОБСТВЕНОСТ ИЛИ ЗАЩИТА НА ДАННИТЕ, КАКТО И ДРУГИ ПРАВА ЗА ПОВЕРИТЕЛНОСТ. ТОЗИ ПРОДУКТ НЕ МОЖЕ ДА СЕ ИЗПОЛЗВА ЗА ЗАБРАНЕНИ КРАЙНИ ЦЕЛИ, ВКЛЮЧИТЕЛНО ЗА РАЗРАБОТВАНЕ ИЛИ ПРОИЗВОДСТВО НА ОРЪЖИЯ ЗА МАСОВО УНИЩОЖАВАНЕ, РАЗРАБОТВАНЕ ИЛИ ПРОИЗВОДСТВО НА ХИМИЧЕСКИ ИЛИ БИОЛОГИЧНИ ОРЪЖИЯ, КАКТО И ВСЯКАКВИ ДЕЙНОСТИ, СВЪРЗАНИ С ЯДРЕНИ ЕКСПЛОЗИВИ, ОПАСНИ ЯДРЕНО-ГОРИВНИ ЦИКЛИ ИЛИ СВЪРЗАНИ С НАРУШАВАНЕ НА ПРАВАТА НА ЧОВЕКА.

В СЛУЧАЙ НА КАКВИТО И ДА БИЛО ПРОТИВОРЕЧИЯ МЕЖДУ ТОВА РЪКОВОДСТВО И ПРИЛОЖИМИТЕ ЗАКОНИ, ПОСЛЕДНИТЕ ИМАТ ПРЕДИМСТВО.

Този продукт и - ако е приложимо - доставените с него аксесоари имат маркировка "CE" за съответствие с приложимите хармонизирани европейски стандарти, изброени в Директива 2014/53/ЕС относно радиооборудването, Директива 2014/30/ЕС относно електромагнитна съвместимост, Директива 2011/65/ЕС относно ограничението на опасните вещества.

2012/19/ЕС (Директива относно излязлото от употреба електрическо и електронно оборудване): Продуктите, отбелязани с този символ, не могат да бъдат изхвърляни заедно с битовите отпадъци в Европейския съюз. За да бъде рециклиран правилно, този продукт трябва да бъде върнат на местния доставчик при покупка на еквивалентно ново оборудване, или да бъде предаден в съответния пункт за рециклиране. За повече информация вижте: www.recyclethis.info.

2006/66/ЕС (Директива относно батериите): Този продукт съдържа батерия, която не може да бъде изхвърляна заедно с битовите отпадъци в Европейския съюз. Вижте документацията на продукта за повече информация относно батерията. Батерията е отбелязана с този символ, който може да е придружен от букви, обозначаващи кадмий (Cd), олово (Pb) или живак (Hg). За да бъде рециклирана правилно, тази батерия трябва да бъде върната на местния доставчик или да бъде предадена в съответния пункт за рециклиране. За повече информация вижте: www.recyclethis.info.

ВНИМАНИЕ

При употребата на този продукт трябва да спазвате стриктно съответните национални или местни правила за електрическа безопасност.
Оборудването не трябва да се излага на капки или пръски вода, и върху него не трябва да се поставят предмети, пълни с течност, като например вази.
Опасност от токов удар! Изключете всички източници на захранване преди извършване на дейности по поддръжка.
В близост до оборудването трябва да бъде осигурен леснодостъпен електрически контакт.
Това оборудване е подходящо за монтаж само върху бетон или друга незапалима повърхност.
Серийният порт на оборудването се използва само за отстраняване на грешки.
Оборудването не е подходящо за употреба на места, където може да бъде достигнато от деца.
Инсталирайте оборудването съгласно инструкциите в това ръководство.
За да предотвратите нараняване, оборудването трябва да бъде здраво монтирано на под/стена в съответствие с инструкциите за монтаж.
Когато местите или използвате оборудването, дръжте го вертикално.
Допълнителната сила трябва да е равна на три пъти теглото на оборудването, но не по-малко от 50N. При извършване на монтажа оборудването и свързаните с него монтажни елементи трябва да бъдат в изправно състояние.
След монтажа оборудването и свързаната с него монтажна плоча не трябва да имат повреди.
Оборудването е проектирано така, че при необходимост да може да бъде модифицирано за свързване към ИТ система за захранване.

ПРЕДУПРЕЖДЕНИЕ ЗА БАТЕРИЯТА

1. ВНИМАНИЕ: При поставяне на неподходящ тип батерия съществува риск от експлозия.
2. Неправилната смяна с неподходящ тип батерия може да повреди защитата (например някои видове литиеви батерии).
3. Не изхвърляйте батерията в огън или нагорещена фурна, не подлагайте на механичното раздробяване или рязане, тъй като това може да предизвика експлозия.
4. Не излагайте батерията при много висока температура на околната среда, тъй като това може да доведе до експлозия или изтичане на запалима течност или газ.
5. Не излагайте батерията на изключително ниско въздушно налягане, тъй като това може да доведе до експлозия или изтичане на запалима течност или газ.
6. Изхвърляйте използваните батерии в съответствие с инструкциите.
7. + обозначава положителната клема на оборудване, което се използва с или генерира прав ток. - обозначава отрицателна клема на оборудване, което се използва с или генерира прав ток

BAHASA INDONESIA

©2022 Hangzhou Hikvision Digital Technology Co., Ltd. Hak dilindungi.

Tentang Manual ini

Manual ini berisi petunjuk untuk menggunakan dan mengelola produk. Foto, diagram, gambar, dan semua informasi lain di dalam dokumen ini hanya untuk gambaran dan penjelasan.

Informasi yang ada di dalam Manual ini dapat berubah, tanpa pemberitahuan, akibat adanya pembaruan firmware atau sebab lain. Anda dapat menemukan versi terbaru Manual ini di situs web Hikvision (https://www.hikvision.com/).

Harap gunakan Manual ini dengan panduan dan bantuan tenaga profesional yang terlatih dalam mendukung Produk ini.

Merek Dagang

HIKVISION dan merek dagang serta logo Hikvision lainnya adalah milik Hikvision di berbagai wilayah hukum.

Merek dagang dan logo lain yang disebutkan dalam dokumen ini adalah milik pemilik yang bersangkutan.

Penafian

SEPANJANG DIPERBOLEHKAN OLEH PERATURAN YANG BERLAKU, MANUAL INI DAN PRODUK YANG DIJELASKAN, BESERTA PERANGKAT KERAS, PERANGKAT LUNAK, DAN FIRMWARE, DISEDIAKAN "SEPERTI ADANYA" DAN "DENGAN SEMUA CACAT DAN KESALAHAN". HIKVISION TIDAK MEMBERIKAN JAMINAN TERSURAT ATAUPUN TERSIRAT, TERMASUK TIDAK TERBATAS PADA, JAMINAN KOMERSIAL, KUALITAS MEMUASKAN, ATAUPUN KECOCOKAN UNTUK TUJUAN TERTENTU. PENGGUNAAN PRODUK OLEH ANDA ADALAH ATAS RISIKO ANDA SENDIRI. DALAM SEGALA HAL, HIKVISION TIDAK BERTANGGUNG JAWAB KEPADA ANDA ATAS KERUSAKAN KHUSUS, IKUTAN, INSIDENTIL, ATAU TIDAK LANGSUNG, TERMASUK, ANTARA LAIN, KERUGIAN AKIBAT HILANGNYA LABA USAHA, TERGANGGUNYA USAHA, ATAU HILANGNYA DATA, KERUSAKAN SISTEM, ATAU HILANGNYA DOKUMEN, BAIK BERDASARKAN PELANGGARAN ATAS KONTRAK, TINDAKAN MELAWAN HUKUM (TERMASUK KELALAIAN), KEWAJIBAN PRODUK, ATAU LAINNYA, TERKAIT PENGGUNAAN PERANGKAT LUNAK, MESKIPUN HIKVISION SUDAH DIBERITAHU ADANYA POTENSI KERUSAKAN ATAU KERUGIAN SEMACAM ITU.

ANDA MENGAKUI BAHWA SIFAT INTERNET MENGHADIRKAN RISIKO KEAMANAN TIDAK TERLIHAT, DAN HIKVISION TIDAK BERTANGGUNG JAWAB ATAS ABNORMALITAS PENGOPERASIAN, KEBOCORAN PRIVASI, ATAU KERUSAKAN LAIN AKIBAT SERANGAN SIBER, SERANGAN PERETAS, INFEKSI VIRUS, DAN RISIKO KEAMANAN INTERNET LAINNYA; AKAN TETAPI, HIKVISION AKAN MENYEDIAKAN DUKUNGAN TEKNIS SECARA BERKALA JIKA DIBUTUHKAN.

ANDA SETUJU UNTUK MENGGUNAKAN PRODUK INI DENGAN MEMATUHI SEMUA PERATURAN YANG BERLAKU DAN ANDA SECARA PRIBADI BERTANGGUNG JAWAB MEMASTIKAN PENGGUNAAN OLEH ANDA MEMATUHI PERATURAN YANG BERLAKU. SECARA KHUSUS, ANDA BERTANGGUNG JAWAB MENGGUNAKAN PRODUK DENGAN CARA YANG TIDAK MELANGGAR HAK-HAK PIHAK KETIGA, TERMASUK TANPA BATASAN PADA, HAK PUBLISITAS, HAK KEKAYAAN INTELEKTUAL, ATAU PERLINDUNGAN DATA DAN HAK PRIVASI LAINNYA. ANDA DILARANG MENGGUNAKAN PRODUK UNTUK PENGGUNAAN AKHIR YANG DILARANG, TERMASUK PENGEMBANGAN ATAU PRODUKSI SENJATA PEMUSNAH MASSAL, PENGEMBANGAN ATAU PRODUKSI SENJATA KIMIA ATAU BIOLOGIS, AKTIVITAS YANG BERHUBUNGAN DENGAN BAHAN PELEDAK NUKLIR ATAU DAUR BAHAN BAKAR NUKLIR SECARA TIDAK AMAN ATAU UNTUK MENDUKUNG PELANGGARAN HAK ASASI MANUSIA.

JIKA TERJADI PERTENTANGAN ANTARA MANUAL INI DAN PERATURAN YANG BERLAKU, YANG DISEBUT TERAKHIR DIPRIORITASKAN.

Produk ini - dan jika ada - aksesori yang disertakan bertanda "CE" dan oleh karena itu memenuhi standar kompatibel Eropa yang disebutkan dalam RE Directive 2014/53/EU, EMC Directive 2014/30/EU, RoHS Directive 2011/65/EU.

2012/19/EU (WEEE directive): Produk yang bertanda simbol ini tidak boleh dibuang sebagai sampah umum yang tidak disortir di wilayah Uni Eropa. Agar dapat didaur ulang sesuai ketentuan, kembalikan produk ini ke toko terdekat saat Anda membeli peralatan pengganti yang baru, atau buang pada titik pengumpulan yang ditentukan. Untuk informasi lebih lengkap, kunjungi: www.recyclethis.info.

2006/66/EC (ketentuan baterai): Produk ini berisi baterai yang tidak boleh dibuang sebagai sampah umum yang tidak disortir di wilayah Uni Eropa. Lihat dokumentasi produk untuk informasi spesifik tentang baterai. Baterai ini ditandai dengan simbol ini, yang mungkin disertai huruf untuk menandakan kadmium (Cd), timbal (Pb), atau merkuri (Hg). Agar dapat didaur ulang sesuai ketentuan, kembalikan baterai ke toko atau titik pengumpulan yang ditentukan. Untuk informasi lebih lengkap, kunjungi: www.recyclethis.info.

PERHATIAN

Selama menggunakan produk ini, Anda harus sepenuhnya mematuhi peraturan keselamatan kelistrikan dari pemerintah.
Lindungi peralatan dari tetesan atau cipratan dan jangan menaruh benda berisi cairan, misalnya vas, di atas peralatan.
Bahaya tersengat! Lepaskan sambungan dengan semua sumber listrik sebelum melakukan pemeliharaan.
Pasang lubang stopkontak di dekat peralatan dan di lokasi yang mudah dijangkau.
Peralatan ini hanya cocok dipasang di atas permukaan dari beton atau permukaan lain yang tidak mudah terbakar.
Gunakan port seri peralatan untuk debugging saja.
Peralatan ini tidak cocok untuk digunakan di lokasi anak-anak beraktivitas.
Pasang peralatan sesuai petunjuk di dalam manual ini.
Untuk mencegah cedera, pasang peralatan ini dengan aman ke lantai/tembok sesuai petunjuk pemasangan.
Pertahankan peralatan dalam posisi berdiri saat dipindahkan.
Gaya tambahan harus setara tiga kali lipat berat perangkat tetapi tidak lebih dari 50N. Peralatan dan semua dudukannya harus tetap diamankan selama pemasangan.
Setelah pemasangan, peralatan, termasuk semua pelat dudukannya, tidak boleh rusak.
Peralatan ini dirancang, dan jika perlu, dimodifikasi untuk disambungkan ke sistem distribusi daya IT.

PERHATIAN TERKAIT BATERAI

1. PERHATIAN: Risiko ledakan jika baterai diganti dengan jenis yang salah.
2. Penggantian baterai yang tidak tepat dengan baterai dari jenis yang salah dapat memengaruhi keamanan (misalnya, untuk beberapa jenis baterai lithium).
3. Jangan membuang baterai ke dalam api atau oven panas, atau menghancurkan atau memotongnya secara mekanis, karena dapat menyebabkan ledakan.
4. Jangan meletakkan baterai di lingkungan yang bersuhu sangat tinggi, karena dapat menyebabkan ledakan atau kebocoran cairan atau gas yang mudah terbakar.
5. Jangan membiarkan baterai terpapar tekanan udara yang sangat rendah, karena dapat menyebabkan ledakan atau kebocoran cairan atau gas yang mudah terbakar.
6. Buang baterai bekas sesuai petunjuk.
7. + menandai terminal positif peralatan yang digunakan dengan, atau menghasilkan arus searah. - menandai terminal negatif peralatan yang digunakan dengan, atau menghasilkan arus searah.

FCC Compliance Statement

Please take attention that changes or modification not expressly approved by the party responsible for compliance could void the user's authority to operate the equipment.

This device complies with Part 15 of the FCC Rules. Operation is subject to the following two conditions:
(1) This device may not cause harmful interference, and
(2) This device must accept any interference received, including interference that may cause undesired operation.

This equipment complies with FCC radiation exposure limits set forth for an uncontrolled environment. This equipment should be installed and operated with minimum distance 20cm between the radiator and your body. This transmitter must not be co-located or operating in conjunction with any other antenna or transmitter.

Note: This product has been tested and found to comply with the limits for a Class B digital device, pursuant to part 15 of the FCC Rules. These limits are designed to provide reasonable protection against harmful interference in a residential installation. This product generates, uses, and can radiate radio frequency energy and, if not installed and used in accordance with the instructions, may cause harmful interference to radio communications. However, there is no guarantee that interference will not occur in a particular installation. If this product does cause harmful interference to radio or television reception, which can be determined by turning the equipment off and on, the user is encouraged to try to correct the interference by one or more of the following measures:
—Reorient or relocate the receiving antenna.
—Increase the separation between the equipment and receiver.
—Connect the equipment into an outlet on a circuit different from that to which the receiver is connected.
—Consult the dealer or an experienced radio/TV technician for help.