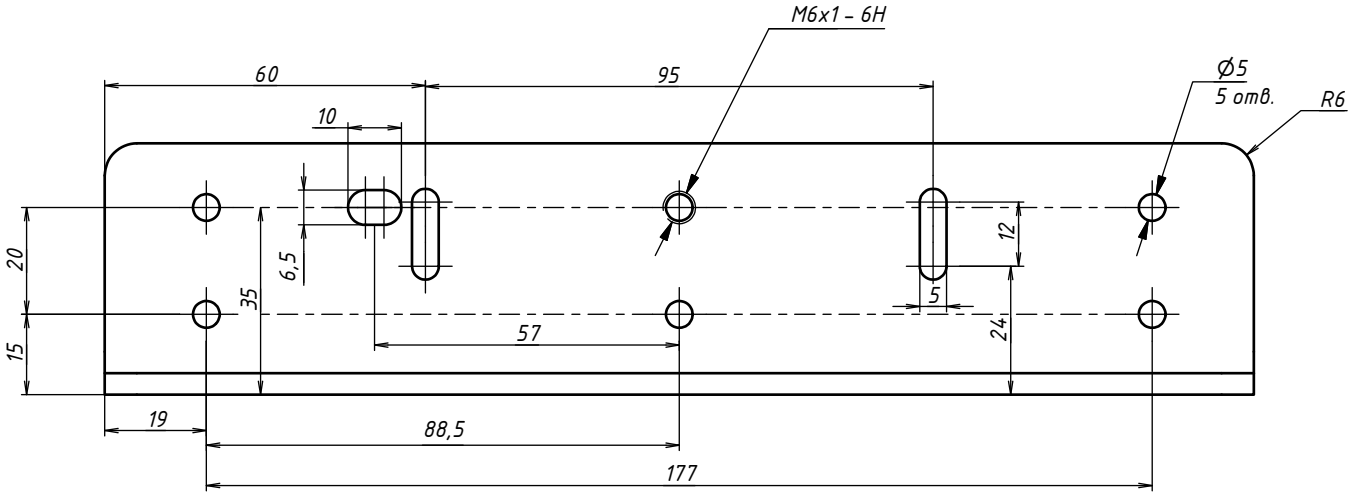
M6x1 – 6H
60
95
10
Ø5
5 отв.
R6
20
15
35
6,5
12
5
24
57
19
88,5
177

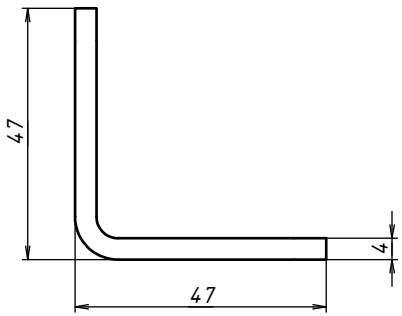
47
4
47

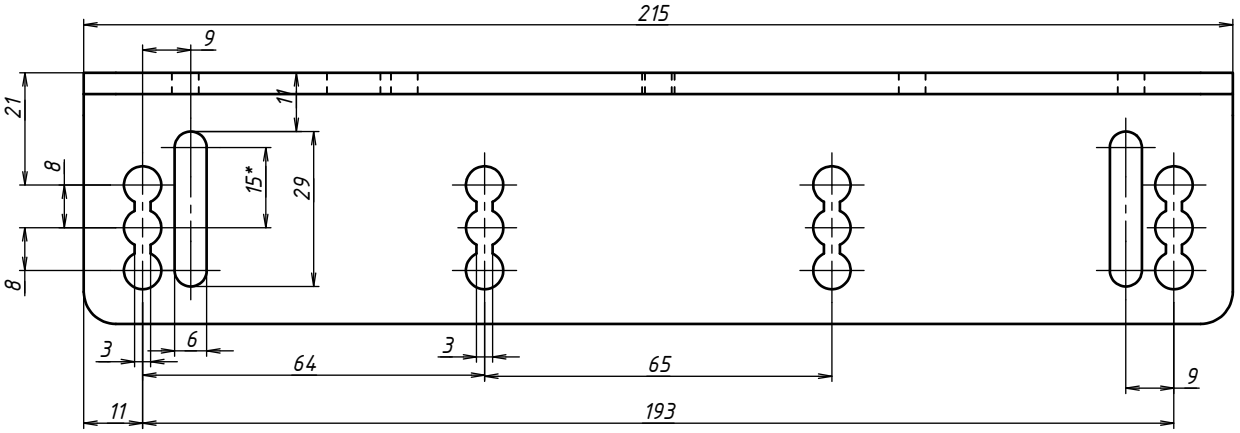
215
9
21
11
8
15*
29
8
3
6
3
64
65
9
11
193